Программное обеспечение для управления качеством
Страница 15

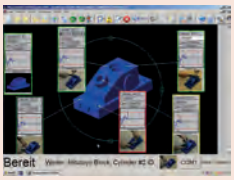

Термопринтер Digimatic
Страница 20



Кабели передачи данных
Страница 21



Беспроводная передача данных
Страница 25



Интерфейс Digimatic
Страница 27

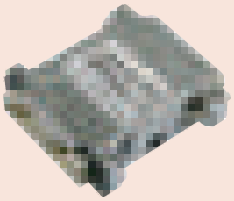

Оценка допусков, таймер, блоки индикации и
регистратор данных
Страница 31



Все продукты предназначены для продажи коммерческим клиентам. Иллюстрации продуктов приведены без каких-либо обязательств. Описания продукции, в частности технические спецификации, соответствуют действительным только при предварительном подтверждении. По рекомендуемым розничным ценам, пожалуйста, обратитесь к отдельному прайс-листу.

MeasurLink 8

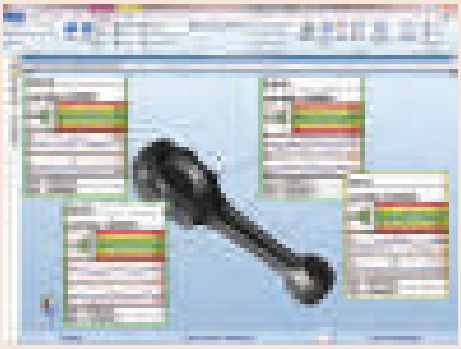

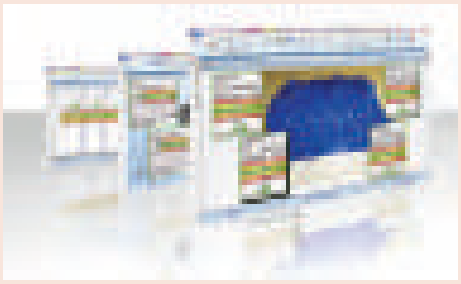

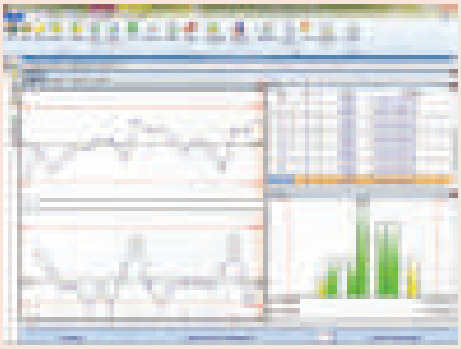

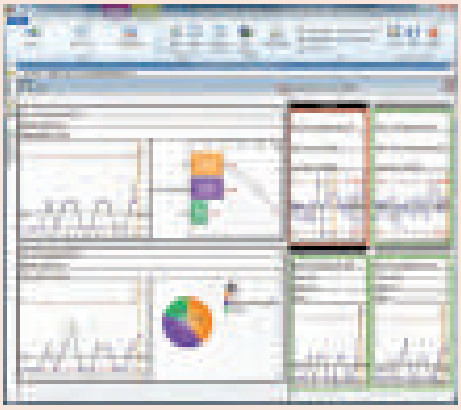

Комплексное решение для управления контролем качества

Большинство электронных инструментов Mitutoyo имеют возможность вывода данных с помощью опциональных соединительных кабелей или беспроводных передатчиков и приемников в формате кода Digimatic. Коды Digimatic можно конвертировать в формат RS-232C посредством любого из доступных мультиплексоров. При этом цифровые данные можно посылать на компьютер для сбора и углубленного статистического анализа.

Как клиент-серверное приложение, MeasurLink® обеспечивает необходимую Вам производительность посредством распределенной обработки данных. В сочетании с многопользовательской реляционной базой данных MeasurLink® обеспечивает безопасное и организованное хранение данных, что позволяет просматривать и анализировать данные измерений любым производственным, инженерным и управленческим персоналом Вашей компании. Контроль на заводе приводит к сбору данных для анализа, корректировок и различных отчётов. Как основа метрологического контроля, MeasurLink® гарантирует снижение производственных затрат и увеличение производительности.

С помощью MeasurLink® возможно объединение и управление различными участками контроля качества в единой базе, включая общую базу данных по детали, статистические данные, информацию по средствам измерений, процессов и т.д. Информация доступна для всего предприятия.

Групповое лицензирование

MeasurLink позволяет с помощью нескольких модулей предоставить Вам широкий круг решений, от сбора данных до их просмотра и управления средствами измерений. Все модули в подробности описаны на следующих страницах. Кроме того, возможно создание Вашего собственного пакета модулей при выборе одного из следующих комплектов лицензий:

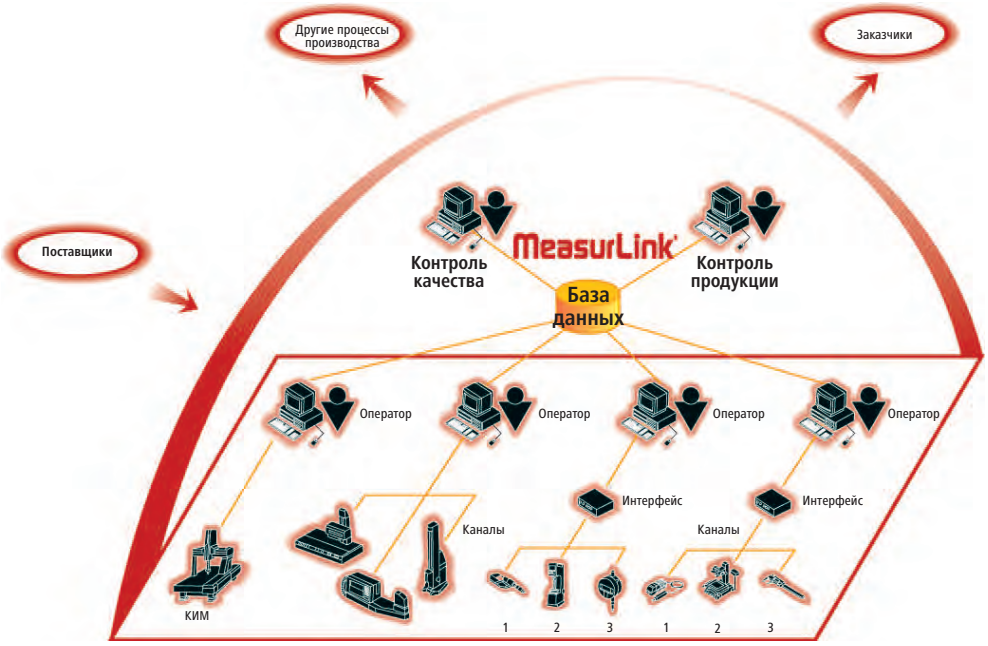

№	Описание
64AAB479R	MeasurLink 8 Site License - 30 лицензий *
64AAB483R	MeasurLink 8 Workgroup License - 5 лицензий *
64AAB482R	MeasurLink 8 Workgroup License - 10 лицензий *
64AAB480R	MeasurLink 8 Workgroup License - 15 лицензий *
64AAB484R	MeasurLink 8 Academic License - 20 лицензий *

* Real-Time Professional 3D не входит в пакет лицензий

Брошюра MeasurLink преоставляется по запросу

Все продукты предназначены для продажи коммерческим клиентам. Иллюстрации продуктов приведены без каких-либо обязательств. Описания продукции, в частности технические спецификации, соответствуют действительным только при предварительном подтверждении. По рекомендуемым розничным ценам, пожалуйста, обратитесь к отдельному прайс-листу.

MeasurLink 8

MeasurLink Real-Time Standard Edition



Разработан для клиентов, желающих проводить сбор и анализ данных в режиме реального времени от ручного инструмента, например, штангенциркулей и микрометров.

Возможности:
– Количественный и качественный контроль
– Графики в режиме реального времени
– Схемы прогона
– Контрольные карты
– Гистограммы
– Статистика
– Настраиваемое отображение информации
– Редактируемый шаблон отчёта

Поддерживаемые источники данных: клавиатура, RS232, устройства USB.

№	Описание
64AAB470R	MeasurLink 8 Real-Time Standard Edition

MeasurLink Real-Time Professional Edition



Сбор данных онлайн в режиме реального времени

Сбор данных напрямую от устройств Mitutoyo:
– Координатно-измерительные машины
– Приборы для измерения формы
– Видеоизмерительные машины

Импорт данных с других устройств через:
– ASCII
– QMD (на базе xml)

Возможности:
– Количественный и качественный контроль
– Графики в режиме реального времени
– Схемы прогона
– Контрольные карты
– Гистограммы
– Статистика
– Настраиваемое отображение информации
– Редактируемый шаблон отчета
– **Фильтр данных**

Поддерживаемые источники данных: клавиатура, RS232, устройства USB, **Mitutoyo DDE, ASCII, QMD.**

№	Описание
64AAB471R	MeasurLink 8 Real-Time Professional Edition

Все продукты предназначены для продажи коммерческим клиентам. Иллюстрации продуктов приведены без каких-либо обязательств. Описания продукции, в частности технические спецификации, соответствуют действительным только при предварительном подтверждении. По рекомендуемым розничным ценам, пожалуйста, обратитесь к отдельному прайс-листу.

MeasurLink 8



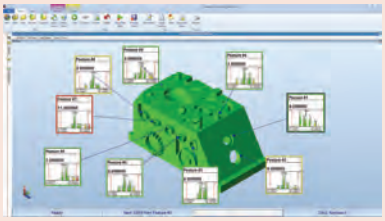



MeasurLink Real-Time Professional 3D Edition

Сбор данных онлайн в режиме реального времени

Разработан для клиентов, желающих проводить сбор данных с использованием графического вида Hoops 3D. Файлы Hoops 3D можно экспортировать из большинства CAD-систем и предоставляют оператору реальный вид детали. Сбор данных напрямую от устройств Mitutoyo:
– Координатно-измерительные машины
– Приборы для измерения формы
– Видеоизмерительные машины
Импорт данных с других устройств через:
– ASCII
– QMD (на базе xml)
Возможности:
– Количественный и качественный контроль
– Графики в режиме реального времени
– Схемы прогона
– Контрольные карты
– Гистограммы
– Статистика
– Настраиваемое отображение информации
– Редактируемый шаблон отчета
– **Фильтр данных**
– **3D-вид**
– **Гибкий дизайн вызовов функций**
– **Управляемая последовательность**
Поддерживаемые источники данных: клавиатура, RS232, устройства USB, **Mitutoyo DDE, ASCII, QMD.**

№	Описание
64AAB472R	MeasurLink 8 Real-Time Professional 3D Edition



MeasurLink Process Analyzer Professional Edition

Программное обеспечение для анализа данных.

Разработано для надёжного управления данными в режиме реального времени в сетевом окружении.
– **Доступный анализ данных**
– **Содействие инициативам по контролю данных**
– Анализируйте своё производство
– Выделяйте проблемные участки
– Вводите мероприятия по коррекции
– Повышайте качество Вашей продукции!

Возможности:
– Обзор данных контроля
– Переключение между базами данных
– Древовидная навигация
– Создание отчётов
– **Группировка, поиск и сортировка данных**
– **Поглощение данных**
– **Диаграммы рассеивания**
– **Электронные подписи**

№	Описание
64AAB475R	MeasurLink 8 Process Analyzer Professional Edition

Все продукты предназначены для продажи коммерческим клиентам. Иллюстрации продуктов приведены без каких-либо обязательств. Описания продукции, в частности технические спецификации, соответствуют действительным только при предварительном подтверждении. По рекомендуемым розничным ценам, пожалуйста, обратитесь к отдельному прайс-листу.

MeasurLink 8

MeasurLink Process Manager Standard Edition

Программное обеспечение для мониторинга сети

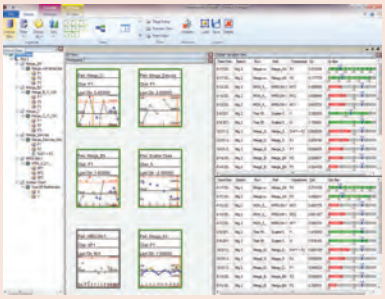

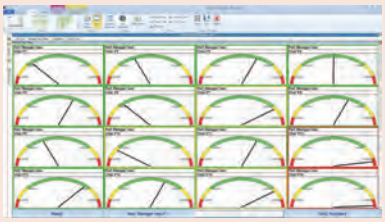

Контроль данных в реальном времени. Отличное решение для начальников производства и контроля качества.

- Организация и поддержка программы контроля качества на всем производстве.
- Аудит всех цеховых мероприятий по цеховому контролю в цеху с одного ПК.
- Получение технологической информации непосредственно из офиса.
- Обзор состояния производства на всем оборудовании.
- Демонстрация качества продукции для заказчиков в масштабах всего производства.
- Установка порога параметра C_{pk}
- Актуальная информация о проблемах производства.
- Подробные сведения о прослеживаемости, возможных причинах выхода из строя, серийных номерах СИ

№	Описание
64AAB476R	MeasurLink 8 Process Manager Standard Edition

MeasurLink Gage R&R

Анализ измерительных систем



Разработанная в соответствии со стандартом ISO/TS 16949, система повторяемости и воспроизводимости позволяет использовать методы AIAG :

- Размах
- Среднее и размах
- Среднее и размах, включая разброс по деталям
- Анализ дисперсии
- Краткий метод качественных признаков
- Исследование отклонений
- Исследование линейности
- Исследование стабильности

Возможности: Инструменты графического анализа:

- Контрольная карта средних и размахов
- График оператор-деталь

№	Описание
64AAB477R	MeasurLink Gage R&R 8

Все продукты предназначены для продажи коммерческим клиентам. Иллюстрации продуктов приведены без каких-либо обязательств. Описания продукции, в частности технические спецификации, соответствуют действительным только при предварительном подтверждении. По рекомендуемым розничным ценам, пожалуйста, обратитесь к отдельному прайс-листу.

MeasurLink 8

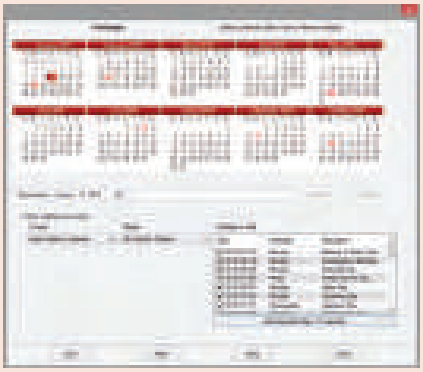

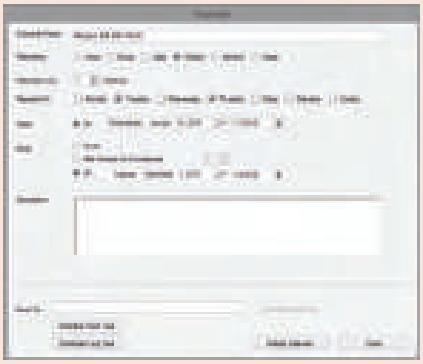

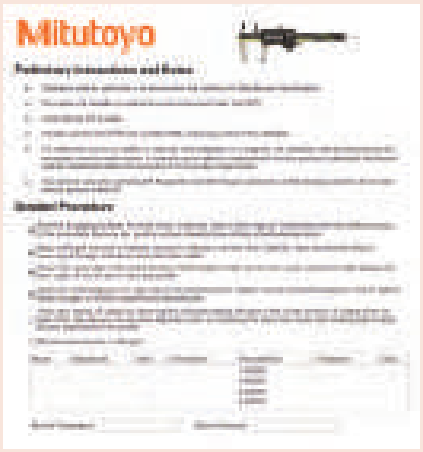



MeasurLink Gage Management

Учёт измерительного инструмента и калибровочный контроль

Учёт измерительного инструмента MeasurLink позволяет заказчику создать полный реестр средств измерений и зажимных приспособлений. Калибровка цифровых инструментов значительно упрощается благодаря поддержке количественных и качественных характеристик. Оптимальная периодичность калибровки достигается за счет задания индивидуальных графиков с:

– Датами эксплуатации инструмента
– Датами возврата инструмента с калибровки
– Датами ремонта и модификации инструмента

Особенности:

– Список контактов поставщиков
– Список пользователей
– Распечатка и архивация сертификатов калибровки
– Методы постепенного увеличения ответственности
– Настраиваемая печать ярлыков

№	Описание
64AAB478R	MeasurLink Gage Management 8

MeasurLink Report Scheduler V8

Report Scheduler Standard Edition - инструмент для автоматического создания отчетов с использованием среды Windows. Ставьте задачи по созданию отчета, которые будут выполняться по заданному расписанию.

Тип задач создания отчета

– Crystal Reports – Выберите шаблон Crystal Reports и базу данных для выгрузки отчета. Задайте значения параметров, указанных в шаблоне.
– MeasurLink Reports – Выберите базу данных, шаблон отчета MeasurLink, сессию или данные для выдачи отчета, и опционально выберите фильтр данных.

Назначения

Отчеты могут быть распечатаны, направлены по почте или эспортированы в такие форматы, как PDF. Множество вариантов может быть выбрано для одной задачи создания отчета.

Расписание

Расписание может быть задано на основе часов, дней, недель, месяцев и лет. Задайте расписание и свяжите его с задачей создания отчета.

Просмотр отчета

Предварительный просмотр отчета позволяет проверить результат перед заданием расписания для данного отчета.

№	Описание
64AAB538R	MeasurLink Report Scheduler V8

Все продукты предназначены для продажи коммерческим клиентам. Иллюстрации продуктов приведены без каких-либо обязательств. Описания продукции, в частности технические спецификации, соответствуют действительным только при предварительном подтверждении. По рекомендуемым розничным ценам, пожалуйста, обратитесь к отдельному прайс-листу.

Принтер/ статистич. процессор DP-1VR Digimatic

Серия 264

Этот принтер DP-1VR позволяет выводить на печать статистическую оценку результатов. DP-1 VR настолько компактный, что умещается на ладони, и обладает следующими преимуществами:

- Вы можете распечатать данные с штангенциркулей, микрометров и других измерительных приборов, оснащенных разъемом Digimatic, и даже выполнять статистическую оценку.
- Отличная скорость печати, простой интерфейс с пуском в одно нажатие кнопки и с встроенным практически бесшумным термопринтером. Термочувствительная бумага имеет особую прочность и химическую стойкость для длительного хранения.
- Возможность передачи данных от DP-1 VR к компьютеру через кабель RS-232C.
- Функция таймера для загрузки данных измерений.
- Производительность параллельной обработки до 9999 групп данных.



264-504-5D



Пример применения

№	Примечания
264-504-5D	DP-1VR Digimatic MiniProcessor



Ножной переключатель - 937179T

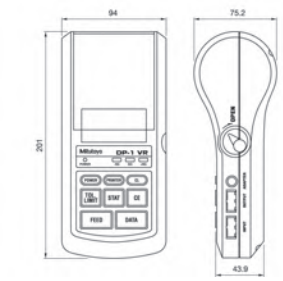

Размеры в мм

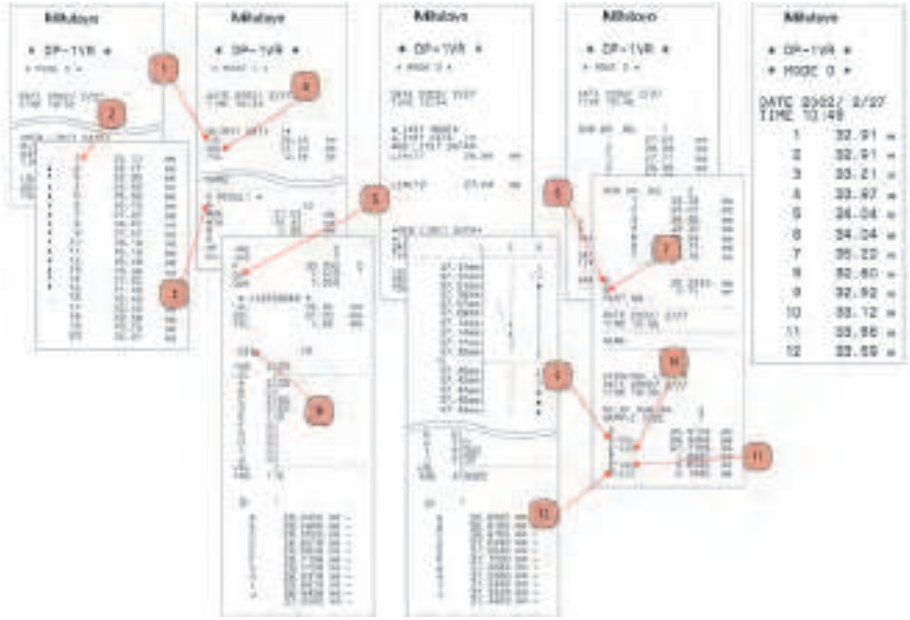

Спецификация

Тип принтера	Термопринтер
Скорость печати	6,5 мм/с (с использованием внешнего блока питания)
Бумага для печати	48 м в рулоне
Пропускная способность	Режимы 1/2/3: 9999 подгрупп данных; Режим 0: 100000 подгрупп данных
Печатаемые данные	Данные измерения, оценка ПР/±НЕ, кол-во данных, макс./мин. значение, диапазон, среднее, стандартное отклонение, число дефектных, доля дефектных, производительность процесса, индекс, гистограмма, D-график, контрольная карта, формирование карты средних и контрольных границ, дата и время
Вывод данных	Вывод данных измерений (RS-232C) или оценки ПР/±НЕ
Питание	Блок питания 6В, батареи: 4xLR6 (щелочные) или NiMH (аккум-ры, не заряжаются в устройстве)
Функция таймера	0,25 с; 1 с; 5 с; 30 с; 1 мин; 30 мин; 60 мин (0,25 с только статистич. функция)

Стандартные аксессуары

№	Описание
06AEG180D	Блок питания, 6В 2А, тип CEE
09EAA069D	Бумага для принтера DP1-VR, 1 рулон

Опциональные аксессуары

№	Описание
937179T	Ножной переключатель для SPC
09EAA084	Кабель RS-232C, DP-1VR к ПК, 1м, 9-контактный
09EAA094	Кабель RS-232C, DP-1VR к КА-счетчику, 1м, 25-контактный
965516	Кабель оценки ПР/±НЕ, для внешних устройств

09EAA084 и 965516 не могут использоваться одновременно.

Расходуемые аксессуары

№	Описание
011037	4 батареи LR6 (AA)
09EAA082-5	Бумага для принтера DP1-VR, 5 рулонов
09EAA069D	Бумага для принтера DP1-VR, 1 рулон

1 - Нижний предел
2 - Вводные данные
3 - № данных
4 - Верхний предел
5 - Коэффициент воспроизводимости
6 - Среднее
7 - Размах
8 - Количество разделов с гистограммами
9 - Верхний контрольный предел (x контроль)
10 - Нижний контрольный предел (x контроль)
11 - Верхний контрольный предел (R контроль)
12 - Нижний контрольный предел (R контроль)

Все продукты предназначены для продажи коммерческим клиентам. Иллюстрации продуктов приведены без каких-либо обязательств. Описания продукции, в частности технические спецификации, соответствуют действительным только при предварительном подтверждении. По рекомендуемым розничным ценам, пожалуйста, обратитесь к отдельному прайс-листу.

Кабели передачи данных Digimatic

Способы передачи данных от измерительных инструментов Digimatic:
1. Ножной переключатель
2. Кнопка передачи данных на инструменте (при наличии)
3. Запрос данных с компьютера
4. Кабели с кнопкой передачи данных (если имеется совместимость с измерительным инструментом)

Эти кабели предназначены для подключения измерительных инструментов Mitutoyo, имеющих интерфейс Digimatic, к процессору обработки данных. Кабели передачи данных Digimatic обладают следующими преимуществами:
– Подключение измерительных инструментов Mitutoyo с интерфейсом Digimatic.
– Возможность подключения одного или нескольких измерительных приборов Digimatic к внешнему устройству, например, принтеру DP-1VR, блоку индикации или интерфейсу DMX (ПК).

№ /				
1 м	2 м			
05CZA624	05CZA625	Толщиномеры ABSOLUTE DIGIMATIC IP65/66/67 (Серия 547) Штангенциркули ABSOLUTE DIGIMATIC IP65/66/67 (Серии 500, 550, 551, 573) Шкалы ABSOLUTE DIGIMATIC IP65/66/67 (Серия 572) Глубиномеры ABSOLUTE DIGIMATIC IP65/66/67 (Серия 571)	С кнопкой передачи данных и винтиками	
905338	905409	Цифровые индикаторы IDS/IDC ABSOLUTE DIGIMATIC (Серия 543) Цифровые индикаторы IDU ABSOLUTE DIGIMATIC (Серия 575) Толщиномеры ABSOLUTE DIGIMATIC (Серия 547) Углепластиковые штангенциркули DIGIMATIC (Серия 552) Штангенциркули ABSOLUTE DIGIMATIC (Серия 500, кроме моделей IP65/66/67) Штангенциркули ABSOLUTE DIGIMATIC (Серии 550, 551, 573) Штангенрейсмасы DIGIMATIC (Серии 192, 570) Глубиномеры ABSOLUTE DIGIMATIC (Серия 547) Портативные твердомеры (Серия 811) Нутромеры ABSOLUTE DIGIMATIC (Серия 511) Глубиномеры ABSOLUTE DIGIMATIC (Серия 571, кроме моделей IP65/66/67) Шкалы ABSOLUTE DIGIMATIC (Серия 572, кроме моделей IP65/66/67) Микрометрические головки ABSOLUTE DIGIMATIC (Серия 164)	Прямой	
905689	905690		Задний	
905691	905692		Правый	
905693	905694		Левый	
959149	959150		С кнопкой передачи данных	
05CZA662	05CZA663	Микрометры DIGIMATIC IP65 (серии 293, 331, 340, 342, 695) Трёхточечные микрометрические нутромеры DIGIMATIC Holtest (Серии 468)	С кнопкой передачи данных и винтиками	
937387	965013	Быстрые микрометры ABSOLUTE DIGIMATIC (Серии 227, 293) Микрометры DIGIMATIC (Серии 293, 314, 317, 323, 324, 326, 331, 340, 342, 343, 369, 389, 395, 406, 422) Микрометрические головки DIGIMATIC (Серии 164, 350) Стандартные микрометры DIGIMATIC (Серия 121) Микрометрические глубиномеры DIGIMATIC (Серия 329) Микрометрические нутромеры с губками DIGIMATIC (Серия 345) Микрометрические нутромеры DIGIMATIC (Серии 337, 339) Нутромеры ABSOLUTE Borematic (Серия 568) Ступенчатые калибры высоты Heightmaster (Серия 515) Твердомеры Wizhard (Серия 810) Твердомеры Micro Vickers HM/HV (Серия 810)	6-контактный	
936937	965014	Индикаторы ID-F/ID-H ABSOLUTE DIGIMATIC (Серия 543) Портативные профилометры SJ-210/301/401/402 (Серия 178) Профильные проекторы PJ-серии (Серия 303) Профильные проекторы PH-серии (Серия 172) Ступенчатые калибры высоты CERA Heightmaster (Серия 515) Высотомеры Linear Height и QM (Серия 518) Блоки индикации для датчиков Linear Gauge (Серия 542) Блоки индикации для лазерных микрометров LSM-6000 (Серия 544) Лазерные сканирующие микрометры LSM-9506 Линейные шкалы DIGIMATIC (Серия 572) Твердомеры MVK-H (Серия 810) Порты DIGIMATIC блоков индикации для линейных шкал	Идентичные на обоих концах	
21EAA194	21EAA190	Цифровые индикаторы ID-N/ID-B ABSOLUTE DIGIMATIC (Серия 543)		
21EAA210	21EAA211	Цифровые индикаторы ID-N/ID-B ABSOLUTE DIGIMATIC (Серия 543) с разъемом для внешнего обнуления		

Все продукты предназначены для продажи коммерческим клиентам. Иллюстрации продуктов приведены без каких-либо обязательств. Описания продукции, в частности технические спецификации, соответствуют действительным только при предварительном подтверждении. По рекомендуемым розничным ценам, пожалуйста, обратитесь к отдельному прайс-листу.

Удлинительные кабели Digimatic

Серия 63

– Удлинительные кабели позволяют увеличивать длину кабелей Digimatic до 14 метров, что позволяет увеличить расстояние между измерительным инструментом и внешним устройством, например, компьютером или принтером DP-1VR.



63AAA036

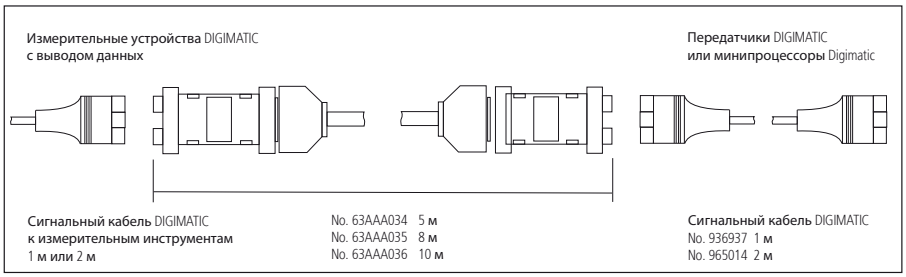

№	Длина [м]
63AAA034	3
63AAA035	5
63AAA036	10

Опциональные аксессуары

№	Описание
936937	Кабель Digimatic, плоский 10-контактный, 1 м
965014	Кабель Digimatic, плоский 10-контактный, 2 м

Все продукты предназначены для продажи коммерческим клиентам. Иллюстрации продуктов приведены без каких-либо обязательств. Описания продукции, в частности технические спецификации, соответствуют действительным только при предварительном подтверждении. По рекомендуемым розничным ценам, пожалуйста, обратитесь к отдельному прайс-листу.

Прямое соединение с USB (Digimatic-USB)

Серия 06AFM

Эти устройства ввода позволяют напрямую подключать измерительные устройства Digimatic через USB-интерфейс, без использования дополнительного программного обеспечения.
Преимущества:

- Измерительные данные конвертируются в клавиатурные коды, что позволяет собирать измерительные данные в любой программе, поддерживающей ввод с клавиатуры (HID).
- Возможность соединения по USB с помощью назначения виртуальных COM-портов в Microsoft® Windows® в качестве идентификации каналов (VCP)
- Программное обеспечение USB-ITPAK позволяет легко создовать протоколы измерений на листах Microsoft® Excel®.
- Ввод результатов измерений от нескольких инструментов, например, в Microsoft® Excel®.
- Кабели могут быть подключены через стандартный USB хаб.

Спецификация

Длина кабеля	2 м
Выход	USB (сигнал клавиатуры HID/ виртуальный COM-порт VCP)
Совместимость с ОС	Windows® 2000 Professional (≥SP4), Windows® XP Professional (≥SP2), Windows® XP Home Edition (≥SP2), Windows Vista®/7 (32bit, 64bit), Windows® 8, 8 .1, 10 (32bit, 64bit)
Макс. соединяем. устройства	Microsoft® Windows® 2000, XP: 100 шт., Windows® Vista®, 7, 8, 8.1, 10: 20 шт.

Опциональные аксессуары

№	Описание
937179T	Ножной переключатель для SPC
06ADV384	Прямое соединение с USB, адаптер для ножного переключателя
06AFM386	ПО USB-ITPAK версия 2.1



06AFM380C



937179T и 06ADV384

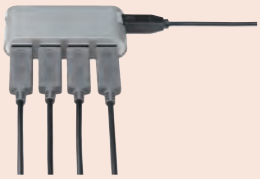

Обычный USB-хаб



06AFM380A



06AFM380B



06AFM380C



06AFM380D



06AFM380E



06AFM380F



06AFM380G

Отсканируйте QR-код с помощью мобильного устройства, чтобы посмотреть видео о средствах измерения на YouTube

Кабель передачи данных USB

№	Модель	Описание
06AFM380A	A	Прямой кабель IP USB с кнопкой пер-чи данных (2м), например, для штангенциркуля IP67
06AFM380B	B	Задний кабель IP USB с кнопкой пер-чи данных (2м), например, для микрометра IP65
06AFM380C	C	Прямой кабель USB с кнопкой пер-чи данных (2м), например, для стандартного штангенциркуля ABSOLUTE
06AFM380D	D	Плоский кабель USB (2 м), например, для индикатора IDH/IDF
06AFM380E	E	Круглый кабель USB (2 м), например, для микрометра Quick Micrometer
06AFM380F	F	Прямой USB кабель (2 м), например, для индикатора IDC/IDS
06AFM380G	G	Кабель IP USB IDN/IDB (2м)

Преимущество новых соединений Digimatic USB

Применение	Соединение	Программное обеспечение USB-ITPAK	Формат данных	Замечания
Любое ПО, которое предполагает использование клавиатуры.	Требуется только сигнальный кабель USB.	Программное обеспечение не требуется.	Измеренное значение в клавиатурном формате (HID = человеко-машинный интерфейс).	Подключение ножного переключателя невозможно.
Коммерческое ПО для вычисления статистики, например, Mitutoyo MeasurLink	Требуется сигнальный кабель USB и ПО USB-ITPAK.	Каждому измерительному инструменту (кабелю) однократно присваивается постоянный виртуальный COM-порт; затем ПО USB-ITPAK становится не активным.	Формат MUX-10 (например, 01A+138,626) с присвоенным номером COM порта для идентификации канала	
Любое ПО, которое предполагает использование клавиатуры, например, Word или txt-редактор		- Подключенные измерительные приборы и ножные переключатели выбираются и назначаются. - Устанавливается ограничитель строк. - Процедура регистрируется как измерительная программа	Передача измеренного значения в текстовом формате (VCP = как виртуальный COM порт)	
Microsoft® Excel®		- Подключенные измерительные приборы и ножные переключатели выбираются и назначаются. - Организация таблицы Microsoft® Excel®, т.е. измеренные значения записываются в заданные ячейки.	Отчет об измерениях в формате Microsoft® Excel® и последовательность символов макс. 31 знак (например, ввод текста)	

Все продукты предназначены для продажи коммерческим клиентам. Иллюстрации продуктов приведены без каких-либо обязательств. Описания продукции, в частности технические спецификации, соответствуют действительным только при предварительном подтверждении. По рекомендуемым розничным ценам, пожалуйста, обратитесь к отдельному прайс-листу.

Программное обеспечение USB-ITPAK

Серия 06AFM

– USB-ITPAK - это программное обеспечение для настройки и сбора данных от измерительных инструментов с разъемом Digimatic / Digimatic 2 в ячейки Microsoft® Excel®.
– Для передачи данных в ячейки Microsoft® Excel® можно использовать кабель прямого соединения с USB-интерфейсом, беспроводную систему связи U-WAVE и USB-адаптер для подключения ножного переключателя.



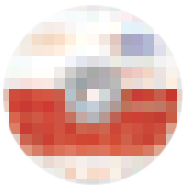

№	Описание
06AFM386	Программное обеспечение USB-ITPAK с лицензионным ключом

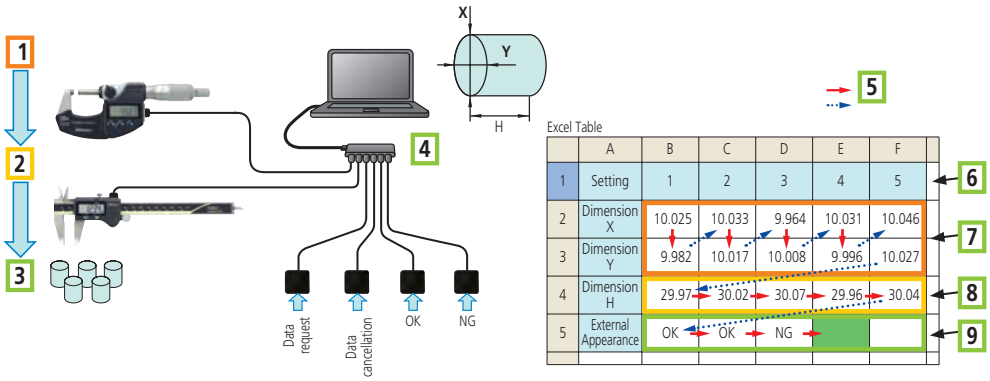

Последовательные измерения

1: Микрометр для диаметров X и Y; 2: Штангенциркуль для измерения высоты H; 3: Визуальный контроль ПР/НЕ с помощью ножного переключателя, например царапины на поверхности; 4: Стандартный USB-хаб; 5: Направление измерения; 6: Номер детали;
7: Результат измерений X/Y; 8: Результат измерений H; 9: Результат ПР/НЕ (например, царапины)

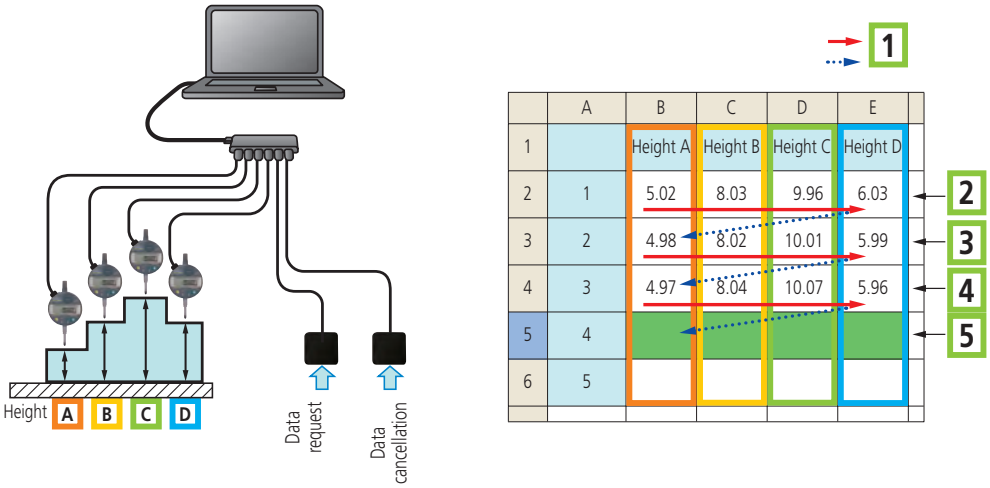

Одновременные измерения

1: Направление измерения; 2: Первое измерение: одно нажатие ножного переключателя = 4 пакета данных;
3: Второе измерение: одно нажатие ножного переключателя = 4 пакета данных; 4: Третье измерение: одно нажатие ножного переключателя = 4 пакета данных; 5: ожидание следующего пакета измерительных данных.

Спецификация

Совместимость с ОС	Windows® 2000 Professional (≥SP4), Windows® XP Professional (≥SP2), Windows® XP Home Edition (≥SP2), Windows Vista®/7 (32bit,64bit), Windows® 8, 8 .1, 10 (32bit,64bit)
Совместимость с версией MS Excel	Microsoft® Excel® 2000/2002/2003/2007/2010/2013/2016
Функции	- настройка ввода Microsoft® Excel® (книга, лист, диапазон ячеек и.т.д.) - сбор данных: кабель прямого соединения USB беспроводная система связи U-WAVE - выбор режима ввода (последовательный, одновременный, отдельный) - управление вводом данных (мышь, ножной переключатель, клавиатура) - ввод строки с помощью ножного переключателя - функция таймера - запись времени измерения
Язык дисплея	Английский, немецкий, французский, итальянский, испанский, турецкий, чешский, польский, венгерский, шведский, русский, японский, корейский, простой китайский, традиционный китайский
Комплектация	Лицензионный ключ, CD-диск

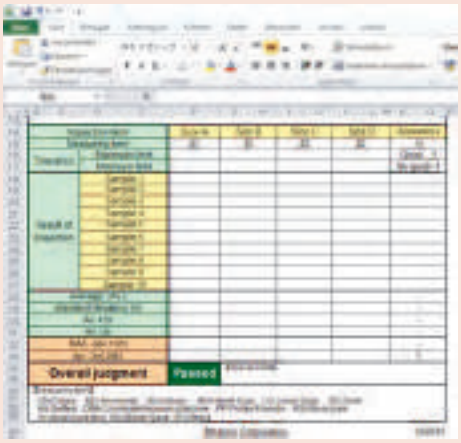

Лист Microsoft® Excel® в ожидании данных

Отсканируйте QR-код с помощью мобильного устройства, чтобы посмотреть видео о средствах измерения на YouTube

Все продукты предназначены для продажи коммерческим клиентам. Иллюстрации продуктов приведены без каких-либо обязательств. Описания продукции, в частности технические спецификации, соответствуют действительным только при предварительном подтверждении. По рекомендуемым розничным ценам, пожалуйста, обратитесь к отдельному прайс-листу.

Беспроводная система связи: U-WAVE

Серия 02AZD

Эта система беспроводной связи позволяет напрямую передавать измерительные данные от устройств Digimatic к ПК без использования кабелей.
Преимущества связи U-WAVE:
– Рабочее расстояние 20 метров.
– Простой экспорт данных в Microsoft® Excel® или другие приложения, использующие схожий интерфейс.
– Подтверждение приема передаваемых данных с помощью LED или зуммера на передатчике.
– Доступен передатчик с защитой IP67.
– Емкость батареи позволяет передать 400 000 результатов измерений.
– Поддержка запроса данных с ПК (режим событий) посредством дополнительного ПО) Это эффективно, если оператор не находится рядом с измерительным инструментом или инструмент установлен в недоступном месте.





Спецификация

Протокол беспроводного соединения	IEEE 802. 15. 4
Модуляционный метод	DS-SS (широкополосный сигнал с прямой последовательностью)
Расстояние передачи информации	Приблизительно 20 м в прямой видимости
Скорость передачи информации, кбит/с	250
Частота передачи информации	2,4 ГГц (ISM: диапазон частот общего назначения)
Полоса пользователя.	15 каналов (от 2,405 до 2,475 ГГц с интервалом 5 МГц)
Совместимость с ОС	Windows® 2000 Professional (≥SP4), Windows® XP Professional (≥SP2), Windows® XP Home Edition (≥SP2), Windows Vista®, Windows® 7 (32bit, 64bit), Windows® 8, 8. 1, 10 (32bit, 64bit)

Стандартные аксессуары

№	Описание
02AZD770	Зажим для фиксации кабеля U-WAVE
05CZA619	Отвертка
05SAA217D	Литиевая батарея CR-2032, 1 шт.

Опциональные аксессуары

№	Описание
937179T	Ножной переключатель для SPC
02AZE200	Держатель для U-WAVE T
02NDB003	Функция событий U-WAVE, 64 бит
63BAA057	Адаптер подачи внешнего питания для передатчика U-WAVE T
06AFM386	ПО USB-ITPAK версия 2.1

Расходуемые аксессуары

№	Описание
05SAA217D	Литиевая батарея CR-2032, 1 шт.

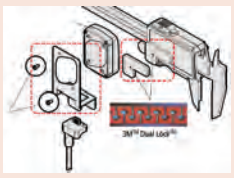

02AZE200 : Крепеж для штангенциркуля, микрометра и индикатора



U-Wave-R



U-WAVE-T

*Использование функции событий уменьшает срок службы батареи. При использовании адаптера питания (63BAA057) возможно обеспечить подключение внешнего источника питания.

Приёмник U-WAVE R

№	Описание	Программное обеспечение	Кол-во подключаемых U-WAVE-R	Кол-во подключаемых U-Wave-T	Длина USB кабеля [м]	Размеры (ДхШхВ) [мм]	Масса [г]
02AZD810D	U-WAVE R + ПО	U-WAVE PAK	До 16	До 100	1	140 x 80 x 31,6	130

Передатчик U-WAVE T

№	Описание	Индикация приема данных	Срок службы батареи	Размеры (ДхШхВ) [мм]	Масса [г]
02AZD730D	IP67	Светодиод	400 000 передач	44 x 29,6 x 18,5	23
02AZD880D	Стандартная модель	Светодиод и звуковой сигнал	400 000 передач	44 x 29,6 x 18,5	23

Отсканируйте QR-код с помощью мобильного устройства, чтобы посмотреть видео о средствах измерения на YouTube

Все продукты предназначены для продажи коммерческим клиентам. Иллюстрации продуктов приведены без каких-либо обязательств. Описания продукции, в частности технические спецификации, соответствуют действительным только при предварительном подтверждении. По рекомендуемым розничным ценам, пожалуйста, обратитесь к отдельному прайс-листу.

Кабели передачи данных U-WAVE

Серия 02AZD / 02AZE

– Этот кабель предназначен для подключения измерительного прибора к блоку U-WAVE T. Выберите кабель, соответствующий измерительному устройству из семи типов ниже, от A до G.



Кабель без разъема для ножного переключателя



Кабель с ножным переключателем

1 Кабель без разъема под ножной переключатель

№	Модель	Описание
02AZD790A	A	Прямой кабель IP U-WAVE с кнопкой пер-чи данных, например для штангенциркуля IP67
02AZD790B	B	Задний кабель IP U-WAVE с кнопкой пер-чи данных, например для микрометра IP65
02AZD790C	C	Прямой кабель U-WAVE с кнопкой передачи данных, например, для стандартного штангенциркуля ABSOLUTE
02AZD790D	D	Плоский кабель U-WAVE, например, для индикатора IDH/IDF
02AZD790E	E	Круглый кабель U-WAVE, например, для микрометра Quick Micrometer
02AZD790F	F	Прямой кабель U-WAVE, например, для индикатора IDC/IDS
02AZD790G	G	Кабель IP U-WAVE, например, для индикатора IDN/IDB

2 Кабель с разъёмом под ножной переключатель

№	Модель	Описание
02AZE140A	A	Прямой кабель IP U-WAVE с кнопкой передачи данных/разъемом для ножного переключателя, например, для штангенциркуля IP67
02AZE140B	B	Кабель IP U-WAVE для подключения сзади с кнопкой передачи данных/разъемом для ножного переключателя, например, для микрометра IP65
02AZE140C	C	Прямой кабель U-WAVE с кнопкой передачи данных/разъемом для ножного переключателя, например, для стандартного штангенциркуля ABSOLUTE
02AZE140D	D	Плоский кабель U-WAVE с разъемом для ножного переключателя, например, для индикатора IDH/IDF
02AZE140E	E	Круглый кабель U-WAVE с разъемом для ножного переключателя, например, для быстрого микрометра
02AZE140F	F	Прямой кабель U-WAVE с разъемом для ножного переключателя, например, для индикатора IDC/IDS
02AZE140G	G	Кабель IP U-WAVE с разъемом для ножногопереключателя, например для индикатора IDN/IDB

7 типов штекеров

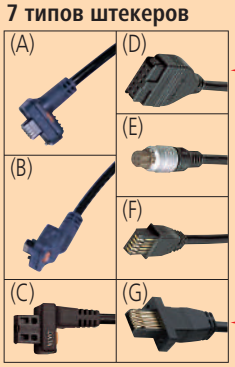

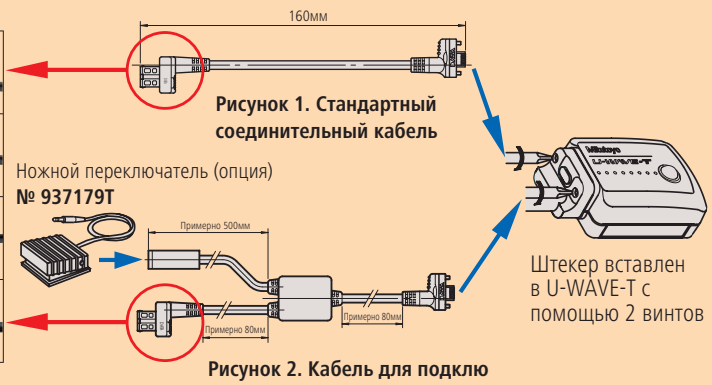

Рисунок 1. Стандартный соединительный кабель

Рисунок 2. Кабель для подклю -чения ножного переключателя



Штангенциркуль Super
с кабелем 02AZD790A



02AZD790A



QuantuMike
с кабелем 02AZD790B



02AZD790B



Стандартный
штангенциркуль ABSOLUTE
с кабелем 02AZD790C



02AZD790C



Цифровой индикатор
Digimatic ID-H
с кабелем 02AZD790D



02AZD790D



Быстрый микрометр Quick
с кабелем 02AZD790E



02AZD790E



Штангенрейсмас Digimatic
с кабелем 02AZD790F



02AZD790F



Индикатор ID-N ABS
Digimatic
с кабелем 02AZD790G



02AZD790G

Все продукты предназначены для продажи коммерческим клиентам. Иллюстрации продуктов приведены без каких-либо обязательств. Описания продукции, в частности технические спецификации, соответствуют действительным только при предварительном подтверждении. По рекомендуемым розничным ценам, пожалуйста, обратитесь к отдельному прайс-листу.

Устройство ввода с USB интерфейсом

Спецификация

Размеры (ДхШхВ)	38 x 64 x 21 мм
Длина кабеля	1 м
Питание	питание от USB
Макс. кол-во подключаемых устройств	Microsoft® Windows® 2000, XP: 100 шт., Windows® Vista®, 7, 8, 8.1, 10: 20 шт.
Совместимость с ОС	Microsoft® Windows® 2000, XP, Vista®, 7, 8, 8. 1, 10 (32bit, 64bit)

Опциональные аксессуары

№	Описание
937179T	Ножной переключатель для SPC
06AFM386	ПО USB-ITPAK версия 2.1

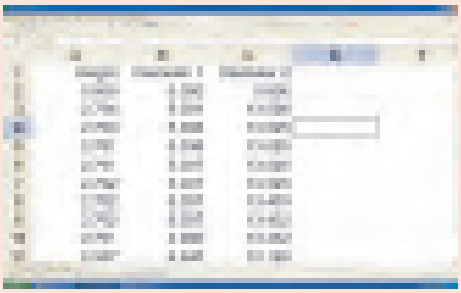

Серия 264 - Интерфейс клавиатуры

Это устройство ввода позволяет напрямую соединять измерительные инструменты с выводом Digimatic с USB-интерфейсом, без использования какого-либо ПО.
Прямое соединение с USB-интерфейсом имеет следующие преимущества:

- Измерительные данные конвертируются в клавиатурные коды, что позволяет собирать измерительные данные в любой программе, поддерживающей ввод с клавиатуры (HID).
- Возможность соединения по USB с помощью назначения виртуальных COM-портов в Microsoft® Windows® в качестве идентификации каналов (VCP), но только при использовании ПО USB-ITPAK.
- Программное обеспечение USB-ITPAK позволяет легко создовать протоколы измерений на листах Microsoft® Excel®.





264-016

№	Ввод данных	Вывод данных	Выходной десятичный знак	Разъем ножного перекл.	Масса, [кг]
264-016	1 x Digimatic	USB - вирт. COM-Port (VCP) при использ. ПО USB-ITPAK Сигнал USB-клав. (HID)	Имитирует местные настройки	Да	0,56

Интерфейс DMX-3T / FS2 USB

Спецификация

Размеры (ДхШхВ)	112 x 122 x 45 мм
Функция таймера	0-99с (шаг 1с) или 0-99мин
Источник питания	5В от USB
Совместимость с ОС	Microsoft® Windows® 2000, XP, Vista®, 7, 8, 8. 1, 10 (32bit, 64bit)
Макс. кол-во каскадн. интерфейс.	3 посредством дополнительного кабеля

Опциональные аксессуары

№	Описание
937179T	Ножной переключатель для SPC
63AAA105	Кабель DMX-3T/FS2 (300 мм)

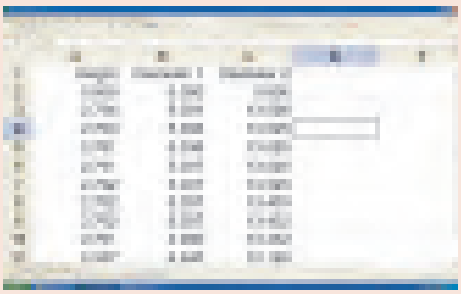

Серия 63

Интерфейс клавиатуры

- DMX-3 T/FS2 USB представляет собой интерфейс для передачи измерительных данных от инструментов с интерфейсом Digimatic на ПК. Данные измерений преобразуются в клавиатурные коды, позволяя взаимодействовать с любой программой, работающей с клавиатурой - независимо от операционной системы. Интерфейсы USB и преобразования данных дают возможность прямого ввода измерительных данных в таблицу.



63AAA041



Задняя панель

№	Ввод данных	Вывод данных	Выходной десятичный знак	Разъем ножного перекл.	Масса [г]
63AAA041	3 x Digimatic	Сигнал USB-клавиатуры (HID)	точка или запятая (выбирается)	Да	330

Все продукты предназначены для продажи коммерческим клиентам. Иллюстрации продуктов приведены без каких-либо обязательств. Описания продукции, в частности технические спецификации, соответствуют действительным только при предварительном подтверждении. По рекомендуемым розничным ценам, пожалуйста, обратитесь к отдельному прайс-листу.

Интерфейс DMX-1

Серия 63

Этот DMX-1 D-SUB9 серийный микроконтроллер-интерфейс для подключения одного измерительного прибора с выходом Digimatic к RS-232C интерфейсу компьютера.
Преимущества:
– Простое соединение к серийному разъему RS-232C компьютера.
– Устройство работает без внешнего источника питания - линии квитирования RTS и DTR поддерживают низкий уровень энергопотребления.

№	Ввод данных	Вывод данных	Подкл. интерф. кабеля	Разъем ножного перекл.	Скорость передачи	Биты данных	Стоп. биты	Четность
63AAA029	1 x Digimatic	RS-232C	D-SUB 9	Да	9600	8	1	отсутствует

Спецификация

Размеры (ДхШхВ)	58 x 62 x 18 мм

Опциональные аксессуары

№	Описание
937179T	Ножной переключатель для SPC
63AAA027	Сигнальный кабель RS-232C, D-Sub9-D-Sub9, 2 м



63AAA029

Интерфейс DMX-1 USB

Серия 63

– DMX–1 USB - это интерфейс, управляемый микроконтроллером, для подключения одного измерительного прибора с интерфейсом с выходом Digimatic к USB интерфейсу компьютера. Устройство опознается компьютером как виртуальный COM-PORT (VCP).



63AAA040



задняя панель

№	Ввод данных	Вывод данных	Подкл. интерф. кабеля	Разъем ножного перекл.	Скорость передачи	Биты данных	Стоп. биты	Четность
63AAA040	1 x Digimatic	USB - виртуальный COM-порт (VCP)	USB	Да	9600	8	1	отсутствует

Спецификация

Размеры (ДхШхВ)	33 x 57 x 20 мм
Совместимость с ОС	Microsoft® Windows® 2000, XP, Vista®, 7, 8, 8. 1, 10 (32bit, 64bit)*
Комплектация	Кабель USB (1,8 м) Драйверы до Windows® 7*

Опциональные аксессуары

№	Описание
937179T	Ножной переключатель для SPC

* Драйвер для ПО для Windows® 8, 8. 1, 10; загрузка с сайта www.mitutoyo.ru

Интерфейс DMX-2 S

Серия 63

DMX-2 S D-SUB5 - это интерфейс, управляемый микроконтроллером, для подключения двух измерительных приборов с выходом Digimatic к RS-232C интерфейсу к ПК. Преимущества DMX-2 S:
– Простое соединение двух измерительных приборов к RS-232C интерфейсу компьютера.
– Устройство работает без внешнего источника питания - питание подается от линий квитирования RTS и DTR.



63AAA038

№	Ввод данных	Вывод данных	Подкл. интерф. кабеля	Разъем ножного перекл.	Скорость передачи	Биты данных	Стоп. биты	Четность
63AAA038	2 x Digimatic	RS-232C	D-SUB 25	Да	9600	8	1	отсутствует

Спецификация

Размеры (ДхШхВ)	58 x 62 x 18 мм

Опциональные аксессуары

№	Описание
937179T	Ножной переключатель для SPC
63AAA028	Адаптер D-SUB25 к D-SUP9 0,2м
63AAA108	Кабель D-Sub-0 MUX/AT/XT, 2 м



Пример применения с ножным переключателем (дополнительные принадлежности)

Все продукты предназначены для продажи коммерческим клиентам. Иллюстрации продуктов приведены без каких-либо обязательств. Описания продукции, в частности технические спецификации, соответствуют действительным только при предварительном подтверждении. По рекомендуемым розничным ценам, пожалуйста, обратитесь к отдельному прайс-листу.

Интерфейс DMX-2 USB

Серия 63

DMX-2 USB - это интерфейс, управляемый микроконтроллером, для подключения двух измерительных приборов с выходом Digimatic к USB интерфейсу компьютера.
Преимущества DMX-2 USB:
– Устройство распознается компьютером как виртуальный COM-порт (VCP) или как клавиатура (HID-устройство).
– Возможность простого переключения между форматами HID и COM-потр (VCP).



63AAA037



задняя панель

№	Ввод данных	Вывод данных	Подкл. интерф. кабеля	Разъем ножного перекл.	Скорость передачи	Биты данных	Стоп. биты	Четность
63AAA037	2 x Digimatic	USB - вирт. COM-Port (VCP), Сигнал USB-клав. (HID) (перекл.на устр-ве)	USB	Да	9600	8	1	отсутствует

Спецификация

Размеры (ДхШхВ)	61 x 76 x 35 мм
Совместимость с ОС	Microsoft® Windows® 2000, XP, Vista®, 7, 8, 8. 1, 10 (32bit, 64bit)*
Выходной десятичный знак	точка или запятая
Комплектация	Кабель USB (1,8 м) Диск с драйверами (вплоть до Windows® 7*)

Опциональные аксессуары

№	Описание
937179T	Ножной переключатель для SPC

* Драйвер для ПО для Windows® 8, 8. 1, 10; загрузка с сайта www.mitutoyo.ru (требуется регистрация)

Интерфейс DMX-3 USB

Серия 63

DMX-3 - это трехканальный интерфейс, управляемый микроконтроллером, для подключения трех измерительных приборов с выходом Digimatic к RS-232C или USB интерфейсу компьютера.
Интерфейс DMX-3 USB обладает следующими преимуществами:
– При использовании выхода USB устройство определяется компьютером как виртуальный COM-Port (VCP).
– Питание осуществляется от AC / DC адаптера (стандартная принадлежность, необходима только для подключения кабеля D-Sub 9).



63AAA039



Задняя панель

№	Ввод данных	Вывод данных	Подкл. интерф. кабеля	Разъем ножного перекл.	Скорость передачи	Биты данных	Стоп. биты	Четность
63AAA039	3 x Digimatic	USB - виртуальный COM-Port (VCP), RS-232C	Для послед. кабеля: D-SUB 9 для USB: тип кабеля B	Да	1200/9600 (регулируемая)	8	1	отсутствует

Спецификация

Размеры (ДхШхВ)	170 x 128 x 55 мм
Совместимость с ОС	Microsoft® Windows® 2000, XP, Vista®, 7, 8, 8. 1, 10 (32bit, 64bit)*
Комплектация	Кабель USB (1,8 м) Диск с драйверами (вплоть до Windows® 7*) Блок питания (только для подключения кабеля D-Sub 9)

Опциональные аксессуары

№	Описание
937179T	Ножной переключатель для SPC
63AAA027	Сигнальный кабель RS-232C, D-Sub9-D-Sub9, 2 м

* Драйвер для ПО для Windows® 8, 8. 1, 10; загрузка с сайта www.mitutoyo.ru (требуется регистрация)

Все продукты предназначены для продажи коммерческим клиентам. Иллюстрации продуктов приведены без каких-либо обязательств. Описания продукции, в частности технические спецификации, соответствуют действительным только при предварительном подтверждении. По рекомендуемым розничным ценам, пожалуйста, обратитесь к отдельному прайс-листу.

Интерфейс MUX-10F

Серия 264

MUX-10F - это четырехканальный микроконтроллер-интерфейс для подключения четырех измерительных приборов с выходом Digimatic к RS-232C интерфейсу компьютера. Преимущества:
– Подключение четырех измерительных приборов к RS-232C интерфейсу компьютера.



264-002D


задняя панель

№	Ввод данных	Вывод данных	Подкл. интерф. кабеля	Разъем ножного перекл.	Скорость передачи	Биты данных	Стоп. биты	Четность
264-002D	4 x Digimatic	RS-232C	D-SUB 9	Да	300, 600, 1200, 2400, 9600, 19200	8	1	отсутствует

Спецификация

Размеры (ДхШхВ)	91,4 x 92,5 x 50,4 мм
Комплектация	Блок питания

Опциональные аксессуары

№	Описание
937179T	Ножной переключатель для SPC
63AAA027	Сигнальный кабель RS-232C, D-Sub9-D-Sub9, 2 м

Интерфейс DMX-8/2

Серия 63

DMX-8/2 - это интерфейс, управляемый микроконтроллером, для подключения восьми измерительных приборов с выходом Digimatic к RS-232C интерфейсу компьютера. Модель DMX-8/2 обеспечивает питание подключенным приборам и имеет кнопку для обнуления и установки абсолютного нуля для датчиков линейных перемещений 575 серии.


63AAA033



задняя панель

№	Ввод данных	Вывод данных	Подкл. интерф. кабеля	Разъем ножного перекл.	Скорость передачи	Биты данных	Стоп. биты	Четность
63AAA033	8 x Digimatic	RS-232C	D-SUB 9	Да	9600	8	1	отсутствует

Спецификация

Размеры (ДхШхВ)	158 x 204 x 66 мм
Источник питания	220-240 В 50 Гц
Комплектация	Кабель питания

Опциональные аксессуары

№	Описание
937179T	Ножной переключатель для SPC
63AAA027	Сигнальный кабель RS-232C, D-Sub9-D-Sub9, 2 м

Интерфейс DMX-16 / DMX-16C

Серия 63

– DMX-16/16C микропроцессорный блок для подключения 16 измерительных приборов с выводом Digimatic, подключается к компьютеру по интерфейсу RS-232C.
– Блоки DMX-16/16C имеет встроенные микропроц. для обработки данных, что позволяет проводить одновр. ввод и вывод данных для всех измерительных приборов и ускоряет их обработку.
– Блоки DMX-16/16C обеспечивают питание и кнопку для обнуления датчиков линейных перемещений 575 серии.

№	Примечания	Тип	Ввод данных	Вывод данных	Подкл. интерф. кабеля	Разъем ножного перекл.	Скорость передачи	Биты данных	Стоп. биты	Четность
63AAA026	послед. прием данных	DMX-16	16 x Digimatic	RS-232C	D-SUB 9	Да	9600	8	1	отсутствует
63AAA106	одновр. прием данных	DMX-16C	16 x Digimatic	RS-232C	D-SUB 9	Да	9600	8	1	отсутствует

Спецификация

Источник питания	220-240 В 50 Гц
Размеры (ДхШхВ)	225 x 204 x 75 мм
Комплектация	Кабель питания

Опциональные аксессуары

№	Описание
937179T	Ножной переключатель для SPC
63AAA027	Сигнальный кабель RS-232C, D-Sub9-D-Sub9, 2 м


63AAA106


задняя панель

Все продукты предназначены для продажи коммерческим клиентам. Иллюстрации продуктов приведены без каких-либо обязательств. Описания продукции, в частности технические спецификации, соответствуют действительным только при предварительном подтверждении. По рекомендуемым розничным ценам, пожалуйста, обратитесь к отдельному прайс-листу.

Интерфейс DMX-3-2 USB

Серия 63

DMX-3-2 USB - это USB интерфейс для подключения трех измерительных приборов с выходом Digimatic и двух устройств с выходом RS232C (например, Mitutoyo QM-Data 200) к USB интерфейсу компьютера.

Преимущества DMX-3-2 USB:

– Выбор из более чем 70 измерительных приборов с выходом RS232C (как Mitutoyo, так и других производителей) для подключения к этому интерфейсу (список доступен по запросу).
– Интерфейс преобразует различные сигналы от подключенных измерительных приборов в один формат: сигнал клавиатуры (HID) или виртуальный COM-Port MUX-10 или MUX-50 (VCP).



63AAA042



Задняя панель

№	Ввод данных	Вывод данных	Разъем ножного перекл.	Подкл. интерф. кабеля	Скорость передачи	Биты данных	Стоп. биты	Четность
63AAA042	3 x Digimatic 2 x RS232C	USB вирт. COM-Port (VCP), сигнал USB клав. (HID)	Да	USB	9600	8	1	отсутствует

Спецификация

Размеры (ДхШхВ)	170 x 128 x 55 мм
Функция таймера	Интервал 0-99 с или 0-99 мин
Измерительный инструмент Mitutoyo с выходом RS232C	KA-счетчик Угломер серии 950 EH, EF, EV-счетчик DP1-VR Высотомер LH-600 QM-Data 200 Litematic VL-50 Лазерный микрометр LSM QM-Height Микроскоп серии MF Проектор PJ A3000 Проектор PJ H30 Индикатор ID-H
Совместимость с ОС	Microsoft® Windows® 2000, XP, Vista®, 7, 8, 8. 1, 10 (32bit, 64bit)*
Выходной десятичный знак	точка или запятая
Макс. кол-во каскадн. интерфейс.	3 посредством дополнительного кабеля
Комплектация	Кабель USB (1,8 м) Диск с драйверами до Windows® 7* включительно

Опциональные аксессуары

№	Описание
937179T	Ножной переключатель для SPC
63AAA105	Кабель DMX-3T/FS2 (300 мм)

* Драйвер для ПО для Windows® 8, 8. 1, 10; загрузка с сайта www.mitutoyo.ru (требуется регистрация)

Таймер Digimatic

Серия 63

Этот таймер подключается вместе с ножным переключателем к интерфейсам Mitutoyo для запуска передачи данных через определенные интервалы времени.

Преимущества таймера:

– Нейтральное программное обеспечение для всех приложений.
– Подходит для всех интерфейсов Mitutoyo с 3,5 мм TRS разъемом ножного переключателя (Моно), таким как USB Input Tool Direct.
– Этот таймер работает как ножной переключатель с контролем времени.



63AAA107



Пример использования с прямым соединением USB

№
63AAA107

Спецификация

Размеры (ДхШхВ)	55 x 58 x 31 мм
Питание	Блок питания 10 В, 120 мА или питание от шины USB
Функция таймера	1с-99ч 59 мин 59с (100ч)
Допуск таймера	±8с/24ч
Комплектация	Кабель USB (0,8 м) Блок питания Кабель ножного переключателя TTB1 (0,52 м)
Масса	84 г



Пример использования с блоком DMX

Все продукты предназначены для продажи коммерческим клиентам. Иллюстрации продуктов приведены без каких-либо обязательств. Описания продукции, в частности технические спецификации, соответствуют действительным только при предварительном подтверждении. По рекомендуемым розничным ценам, пожалуйста, обратитесь к отдельному прайс-листу.

Блок индикации Digimatic

Серия 542

Для устройств, оснащенных выходом SPC Digimatic:
- Микрометров
- Индикаторов
- Штангенциркулей
- и др.



542-007D



542-072D



542-016



542-093-2



Дополнительную информацию (характеристики и т.д.) см. в описании счетчиков и устройств индикации раздела "Датчики линейных перемещений"

Регистратор данных Digimatic

Серия 63

Регистраторы данных Digimatic DL-1000 и 1000 M предназначены для хранения измерительных данных с устройств Digimatic для последующего вывода на компьютер. С их помощью возможен сбор измерительных данных в отсутствии ПК с дальнейшим переносом на компьютер.
- Измерительный прибор подключается к I/O порту DL-1000/1000 M с помощью кабеля передачи данных; данные измерений передаются с помощью кнопки на измерительном приборе или DL-1000/1000 M.
- Для передачи данных устройства подключаются через интерфейс на целевом компьютере.
- Передача данных от DL-1000/1000 M выполняется с помощью кнопки или ножного переключателя через интерфейс или по запросу соответствующего ПО. DL-1000/1000 M определяется как устройство Digimatic для интерфейса измерительных устройств.
- Данные могут быть выведены непосредственно на принтер с интерфейсом Digimatic.



63AAA031

№	Примечания	Тип	Масса [г]
63AAA031	Сбор и передача данных	DL-1000	130
63AAA032	Сбор и передача шаблонов и данных	DL-1000 M	130

Спецификация

Память	**DL-1000/1000 M**: До 999 измеренных значений может храниться в регистраторе данных. **DL-1000 M**: Возможность сохранять шаблоны. Могут быть сохранены до 100 функций в 9 шаблонах. В зависимости от количества функций **DL-1000 M** автоматически посчитает сколько шаблонов доступно. Например, 10 измеренных функций означает, что максимум 99 шаблонов могут быть сохранены.
Формат данных	Все данные загружаются или выводятся в формате, совместимом с Mitutoyo Digimatic.
Связь с измерительным прибором	Для вывода измеренных значений **DL-1000/1000 M** можно подключить к любому интерфейсу или принтеру, который поддерживает соединение с измерительными инструментами, совместимыми с интерфейсом Mitutoyo Digimatic.
Комплектация	1 x 9 В литиевая батарея Кабель передачи данных 10-полюсный (0,25 м)

Опциональные аксессуары

№	Описание
936937	Кабель Digimatic, плоский 10-контактный, 1 м
965014	Кабель Digimatic, плоский 10-контактный, 2 м
06AFM380D	Прямое соединение с USB (Digimatic-USB), плоский 10-контактный, 2 м

Все продукты предназначены для продажи коммерческим клиентам. Иллюстрации продуктов приведены без каких-либо обязательств. Описания продукции, в частности технические спецификации, соответствуют действительным только при предварительном подтверждении. По рекомендуемым розничным ценам, пожалуйста, обратитесь к отдельному прайс-листу.

Распределительный блок Digimatic

Серия 63/939

Этот распределительный блок позволяет подключать 3-5 измерительных приборов Digimatic к одноканальному интерфейсу (например, DMX-1 USB).
Преимущества:
– Возможность подключения 3-5 измерительных приборов Digimatic к одноканальному интерфейсу.
– Это может быть как блок индикации Digimatic, так и интерфейсный блок.



63AAA030





939039

№	Вывод данных	Ввод данных	Разъем ножного перекл.
63AAA030	1 x Digimatic (1 канал)	5 x Digimatic	Да
939039	1 x Digimatic (1 канал)	3 x Digimatic	Нет

Спецификация

Комплектация	Блок питания (только для 63AAA030)

Опциональные аксессуары

№	Описание
936937	Кабель Digimatic, плоский 10-контактный, 1 м
965014	Кабель Digimatic, плоский 10-контактный, 2 м
937179T	Ножной переключатель для SPC

937179T только для 63AAA030

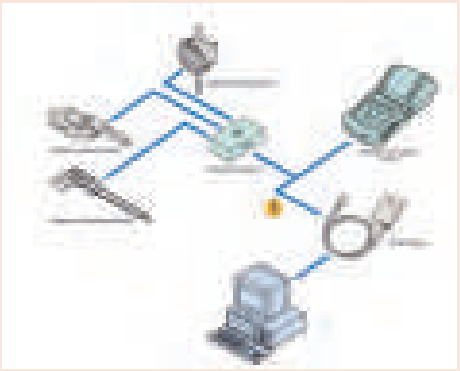

1 - кабель 936937 (1 м), 965014 (2 м)

Блок отображения допусков Digimatic

Серия 011

Это устройство предназначено для подключения инструмента Digimatic для визуализации оценки ПР/НЕ.
Преимущества:
– Простое подключение к измерительным инструментам Digimatic.
– Простая индикация оценки допусков -НЕ/ПР/+НЕ для измерительных инструментов Digimatic.
– Работает от сети (блок питания в комплекте) или 2 батарей LR6.
– Установка допусков для измерительного инструмента.



011516



№
011516

Спецификация

Размеры (ДхШхВ)	117 x 73 x 24 мм
Комплектация	С блоком питания

Опциональные аксессуары

№	Описание
011037	4 батареи LR6 (AA)

Все продукты предназначены для продажи коммерческим клиентам. Иллюстрации продуктов приведены без каких-либо обязательств. Описания продукции, в частности технические спецификации, соответствуют действительным только при предварительном подтверждении. По рекомендуемым розничным ценам, пожалуйста, обратитесь к отдельному прайс-листу.

Микрометры цифровые и нониусные
Страница 35



Принадлежности для микрометров
Страница 94



Микрометрические головки
Страница 103



Принадлежности для микрометрических головок
Страница 127



Все продукты предназначены для продажи коммерческим клиентам. Иллюстрации продуктов приведены без каких-либо обязательств. Описания продукции, в частности технические спецификации, соответствуют действительным только при предварительном подтверждении. По рекомендуемым розничным ценам, пожалуйста, обратитесь к отдельному прайс-листу.

Высокоточные микрометры ABSOLUTE Digimatic

Серия 293

Эти микрометры имеют разрешение 0,1 мкм, что позволяет использовать инструмент для решения измерительных задач для ручного инструмента, требующих высокой точности.

Абсолютные высокоточные микрометры обладают следующими преимуществами:

– В высокоточном микрометре Digimatic воплощены инновации Mitutoyo: вращающийся датчик ABSOLUTE с разрешением 0,1 мкм и высокоточная технология обработки резьбы для снижения погрешности до 0,5 мкм, что обеспечивает более высокую точность без ущерба работоспособности.
– Высокопрочная скоба и высокопроизводительный механизм постоянного усилия (7-9 Н) обеспечивают более стабильные измерения.

Функции	Серия 293
ВКЛ./ВЫКЛ.	●
Отключение через 20 мин. простоя	●
Предупреждение о низком заряде батареи	●
Функция блокировки	●
HOLD (Удержание значения)	●
Вывод данных	●
Предустановка	●
Переключение разрешения	●

Спецификация

Погрешность	См. перечень техн. хар-к (без учета ошибки квантования)
Измер. усилие	7-9 Н
Плоскостность	0,3 мкм
Параллельность	0,6 мкм
Измерительная поверхность	ø3,2 мм, с твердосплавными наконечниками, доведенные
Микрометрический винт	ø6,35 мм, шаг 0,5 мм, со стопором
Питание	Литиевая батарея (CR2032)x1
Измерительная система	Электромагнитный индукционный вращающийся датчик типа ABS
Срок службы батареи	Около 2 лет
Комплектация	Коробка, ключ, отвертка, 1 батарея, теплозащитный кожух, сертификат контроля

Опциональные аксессуары

№	Описание
05CZA662	Кабель Digimatic с кнопкой передачи данных, IP, 1 м, микрометрический тип
05CZA663	Кабель Digimatic с кнопкой передачи данных, IP, 2 м, микрометрический тип
02AZD790B	Кабель U-WAVE T типа B, IP микрометрический тип с кнопкой передачи данных
06AFM380B	Прямое соединение с USB (Digimatic-USB), IP микрометрический тип с кнопкой передачи данных

Расходуемые аксессуары

№	Описание
05SAA217D	Литиевая батарея CR-2032, 1 шт.





Разрешение 0,1 мкм

Отсканируйте QR-код с помощью мобильного устройства, чтобы посмотреть видео о средствах измерения на YouTube



Высокоточный микрометр с теплозащитным кожухом (стандартная принадлежность)

Метрические

№	Диап. изм-й [мм]	Разрешение	Погрешность прибора	Масса [г]
293-100	0-25	0,0001 мм/ 0,0005 мм (переключаемое)	±0,5 мкм	400

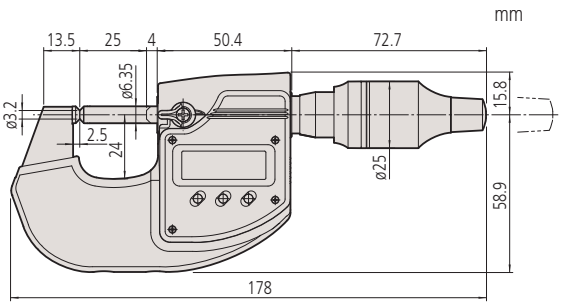

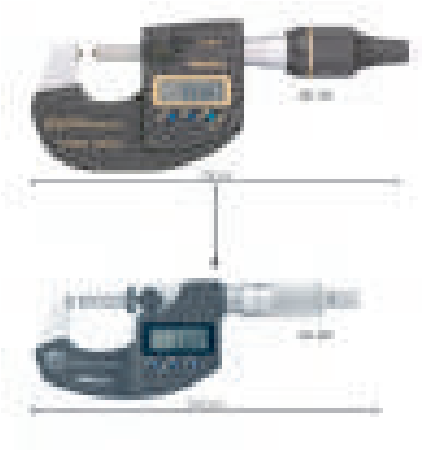

Сравнительные размеры:
Высокоточный микрометр с жёсткой скобой и обычный микрометр со стандартной скобой

Все продукты предназначены для продажи коммерческим клиентам. Иллюстрации продуктов приведены без каких-либо обязательств. Описания продукции, в частности технические спецификации, соответствуют действительным только при предварительном подтверждении. По рекомендуемым розничным ценам, пожалуйста, обратитесь к отдельному прайс-листу.

Микрометры Digimatic QuantuMike IP65

Серия 293

Эти микрометры оснащаются микрометрическими винтами с шагом 2 мм, что обеспечивает в 4 раза более быстрое перемещение по сравнению с обычными микровинтами.
Микрометры Digimatic QuantuMike IP65 обладают следующими преимуществами:

- Благодаря крупной резьбе микровинт подается на 2 мм за 1 оборот барабана, обеспечивая быстрые измерения.
- В 4 раза быстрее, чем стандартный микрометр с шагом микровинта 0,5 мм.
- Высочайшая точность, инструментальная погрешность составляет всего ±1 мкм (для моделей с диапазоном до 75 мм).
- Двойная функция трещотки на барабане и ускорителе обеспечивает простоту работы одной рукой или на стойке.
- Превосходная защита от воды и пыли (класс защиты IP65) позволяет использовать микрометр в условиях механообработки с применением СОЖ.

Dust- and Waterproof IP65
TÜVRheinland CERTIFIED
www.tuv.com ID 4011207400

Только для 0-25, 25-50 мм

Функции	Серия 293
ORIGIN (до 100 мм)	●
ZERO / ABS (НУЛЬ/АБС.)	●
Отключение через 20 мин. простоя	●
Предупреждение о низком заряде батареи	●
Функция блокировки	●
HOLD (Удержание значения)	●

Спецификация

Погрешность	См. перечень техн. хар-к (без учета ошибки квантования)
Измер. усилие	7-12 Н
Разрешение	0,001 мм
Плоскостность	0,3 мкм
Параллельность	1 мкм для моделей до 50 мм 2 мкм для мод. до 100 мм
Измерительные поверхности	с твердосплавными наконечниками, доведенные
Микрометрический винт	ø6,35 мм, шаг 2 мм, со стопором
Срок службы батареи	около 2,4 года
Комплектация	Коробка, ключ, 1 батарея, установочная мера (от 25 мм и более), сертификат контроля (для диапазона 0-50 мм)

QuantuMike®



293-140-30



Цветные колпачки на трещотку

Метрические

№	Диап. изм-й [мм]	Погрешность [мкм]	Вывод данных	L [мм]	a [мм]	b [мм]	Масса [г]
293-140-30	0-25	±1	●	0	9	25	265
293-145-30	0-25	±1		0	9	25	265
293-141-30	25-50	±1	●	25	9,8	32	325
293-146-30	25-50	±1		25	9,8	32	325
293-142-30	50-75	±1	●	50	12,6	47	465
293-147-30	50-75	±1		50	12,6	47	465
293-143-30	75-100	±2	●	75	14	60	620
293-148-30	75-100	±2		75	14	60	620

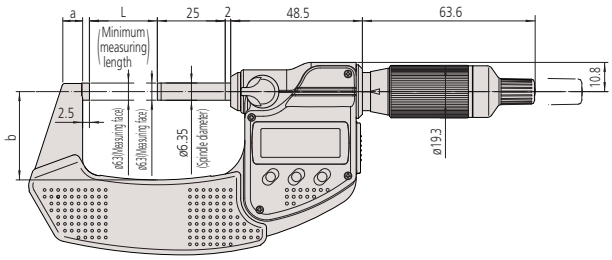



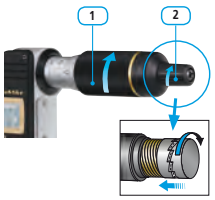

1 : Трещотка на барабане
2 : Трещотка на ускорителе

Опциональные аксессуары

№	Описание
05CZA662	Кабель Digimatic с кнопкой передачи данных, IP, 1 м, микрометрический тип
05CZA663	Кабель Digimatic с кнопкой передачи данных, IP, 2 м, микрометрический тип
02AZD790B	Кабель U-WAVE T типа B, IP микрометрический тип с кнопкой передачи данных
04GAA900	Цветной колпачок, красный для трещоточного барабана
04GAA901	Цветной колпачок, желтый для трещоточного барабана
04GAA902	Цветной колпачок, зеленый для трещоточного барабана
04GAA903	Цветной колпачок, голубой для трещоточного барабана
04AAB208	Цветной колпачок, серый для трещоточного барабана
06AFM380B	Прямое соединение с USB (Digimatic-USB), IP микрометрический тип с кнопкой передачи данных

Расходуемые аксессуары

№	Описание
938882	Батарея SR44, 1,5 В
04GAA899	Цветной колпачок, черный для трещоточного барабана

Отсканируйте QR-код с помощью мобильного устройства, чтобы посмотреть видео о средствах измерения на YouTube

Все продукты предназначены для продажи коммерческим клиентам. Иллюстрации продуктов приведены без каких-либо обязательств. Описания продукции, в частности технические спецификации, соответствуют действительным только при предварительном подтверждении. По рекомендуемым розничным ценам, пожалуйста, обратитесь к отдельному прайс-листу.

Микрометры Digimatic IP65

Функции	Серия 293
ORIGIN (до 100 мм)	●
ZERO / ABS (НУЛЬ/АБС.)	●
2 x Предустановки (более 100 мм)	●
Отключение через 20 мин. простоя	●
Предупреждение о низком заряде батареи	●
Функция блокировки	●
HOLD (Удержание значения)	●

Серия 293

Эти метрические микрометры гарантируют высокую точность и надежность, поставляются с выводом данных и без него. Преимущества:

– Высочайшая точность, инструментальная погрешность всего ±1 мкм (для моделей с диапазоном до 75 мм).

Dust- and Waterproof IP65

Только для 0-25, 25-50 мм

Спецификация

Погрешность	См. перечень техн. хар-к (без учета ошибки квантования)
Шкала	Барабан и стебель с матовым хромовым покрытием, ø18 мм
Измер. усилие	5-10 Н
Разрешение	0,001 мм
Плоскостность	0,3 мкм
Параллельность	1 мкм для моделей до 50 мм 2 мкм для моделей до 100 мм 3 мкм для моделей до 175 мм 4 мкм для моделей до 275 мм 5 мкм для моделей свыше 300 мм
Измерительные поверхности	с твердосплавными наконечниками, доведенные
Микрометрический винт	ø6,35 мм, шаг 0,5 мм, со стопором
Срок службы батареи	около 2,4 лет для моделей до 100 мм 1,2 года для моделей свыше 100 мм
Комплектация	Коробка, ключ, 1 батарея, установочная мера (от 25 мм и более), сертификат контроля (для диапазона 0-50 мм)



293-234-30 с трещоточным барабаном

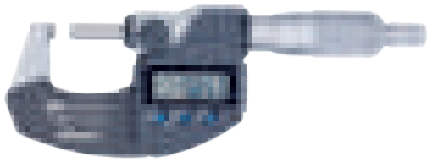

293-230-30 с трещоткой

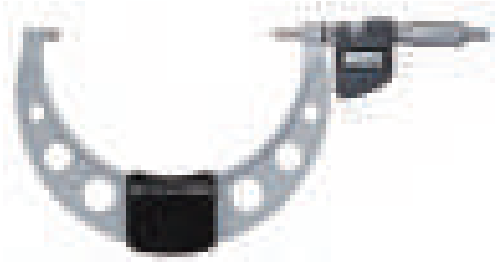

293-252-30



Превосходная защита от воды и пыли IP65

Опциональные аксессуары

№	Описание
05CZA662	Кабель Digimatic с кнопкой передачи данных, IP, 1 м, микрометрический тип
05CZA663	Кабель Digimatic с кнопкой передачи данных, IP, 2 м, микрометрический тип
02AZD790B	Кабель U-WAVE T типа B, IP микрометрический тип с кнопкой передачи данных
06AFM380B	Прямое соединение с USB (Digimatic-USB), IP микрометрический тип с кнопкой передачи данных

Расходуемые аксессуары

№	Описание
938882	Батарея SR44, 1,5 В



Увеличенный срок службы батареи (около 8700 часов)

Отсканируйте QR-код с помощью мобильного устройства, чтобы посмотреть видео о средствах измерения на YouTube

Метрические — С трещоткой

№	Диап. изм-й [мм]	Погрешность [мкм]	Вывод данных	L [мм]	a [мм]	b [мм]	c [мм]	Масса [г]
293-230-30	0-25	±1	●	0	6,5	25	2,5	270
293-240-30	0-25	±1		0	6,5	25	2,5	270
293-231-30	25-50	±1	●	25	7,3	32,5	2,5	330
293-241-30	25-50	±1		25	7,5	32,5	2,5	330
293-232-30	50-75	±1	●	50	10,1	47	2,5	470
293-242-30	50-75	±1		50	10,1	47	2,5	470
293-233-30	75-100	±2	●	75	11,5	60	2,5	625
293-243-30	75-100	±2		75	11,5	60	2,5	625
293-250-30	100-125	±2	●	100	16,7	76	5,3	600
293-251-30	125-150	±2	●	125	18,8	90	5,7	740
293-252-30	150-175	±3	●	150	19,1	103	6,1	800
293-253-30	175-200	±3	●	175	18,2	115	6,3	970
293-254-30	200-225	±3	●	200	16,8	126	6,7	1100
293-255-30	225-250	±4	●	225	18	139	5,5	1270
293-256-30	250-275	±4	●	250	18	152	6,5	1340
293-257-30	275-300	±4	●	275	18	166	6,5	1540

Размеры см. на следующей странице

Метрические — С трещоточным барабаном

№	Диап. изм-й [мм]	Погрешность [мкм]	Вывод данных	L [мм]	a [мм]	b [мм]	c [мм]	Масса [г]
293-234-30	0-25	±1	●	0	6,5	25	2,5	270
293-244-30	0-25	±1		0	6,5	25	2,5	270
293-235-30	25-50	±1	●	25	7,3	32,5	2,5	330
293-245-30	25-50	±1		25	7,3	32,5	2,5	330
293-236-30	50-75	±1	●	50	10,1	47	2,5	470
293-246-30	50-75	±1		50	10,1	47	2,5	470
293-237-30	75-100	±2	●	75	11,5	60	2,5	625
293-247-30	75-100	±2		75	11,5	60	2,5	625

Размеры см. на следующей странице

Все продукты предназначены для продажи коммерческим клиентам. Иллюстрации продуктов приведены без каких-либо обязательств. Описания продукции, в частности технические спецификации, соответствуют действительным только при предварительном подтверждении. По рекомендуемым розничным ценам, пожалуйста, обратитесь к отдельному прайс-листу.

Микрометры Digimatic IP65

Серия 293 - Микрометры в наборе

Эти метрические микрометры гарантируют высокую точность и надежность, поставляются с выводом данных и без него.

Только для 0-25 мм, 25-50 мм



293-963-30

Метрические

Набор, с трещоткой

№	Диап. изм-й [мм]	Вывод данных	Заданная комбинация
293-966-30	0-50	●	293-230-30 / 293-231-30 + установочная мера 25 мм из керамики
293-962-30	0-75	●	293-230-30 / 293-231-30 / 293-232-30 + установочная мера 25 мм и 50 мм
293-963-30	0-100	●	293-230-30/ 293-231-30/ 293-232-30/ 293-233-30 + установочные меры 25 мм, 50 мм и 75 мм

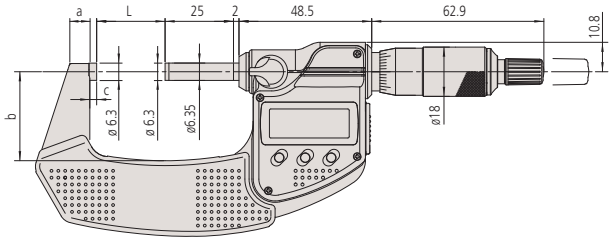

Трещотка

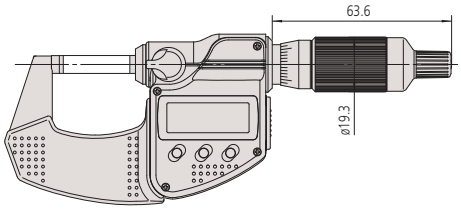

Трещоточный барабан

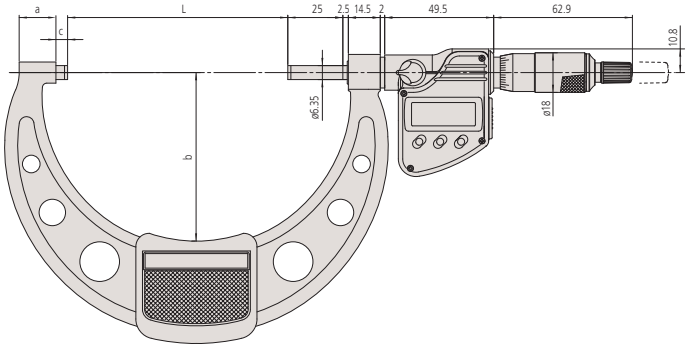

С трещоткой свыше 100 мм

Функции	Серия 293 - Микрометры в наборе
ORIGIN (до 100 мм)	●
ZERO / ABS (НУЛЬ/АБС.)	●
Отключение через 20 мин. простоя	●
Предупреждение о низком заряде батареи	●
Функция блокировки	●
HOLD (Удержание значения)	●

Спецификация

Погрешность	См. индивидуальные типы
Шкала	Барабан и стебель с матовым хромовым покрытием, ø18 мм
Измер. усилие	5-10 Н
Разрешение	0,001 мм
Плоскостность	0,3 мкм
Параллельность	1 мкм для моделей до 50 мм 2 мкм для моделей свыше 100 мм
Измерительные поверхности	с твердосплавными наконечниками, доведенные
Микрометрический винт	ø6,35 мм, шаг 0,5 мм, со стопором
Срок службы батареи	около 2,4 года
Комплектация	Коробка, ключ, батареи, установочная мера (от 25 мм и более), сертификат контроля (для диапазона 0-50 мм)

Опциональные аксессуары

№	Описание
05CZA662	Кабель Digimatic с кнопкой передачи данных, IP, 1 м, микрометрический тип
05CZA663	Кабель Digimatic с кнопкой передачи данных, IP, 2 м, микрометрический тип
02AZD790B	Кабель U-WAVE T типа B, IP микрометрический тип с кнопкой передачи данных
06AFM380B	Прямое соединение с USB (Digimatic-USB), IP микрометрический тип с кнопкой передачи данных

Расходуемые аксессуары

№	Описание
938882	Батарея SR44, 1,5 В

Все продукты предназначены для продажи коммерческим клиентам. Иллюстрации продуктов приведены без каких-либо обязательств. Описания продукции, в частности технические спецификации, соответствуют действительным только при предварительном подтверждении. По рекомендуемым розничным ценам, пожалуйста, обратитесь к отдельному прайс-листу.

Микрометры Digimatic 300-500 мм

Функции	Серия 293
ZERO / ABS (НУЛЬ/АБС.)	●
2 x Предустановки (более 100 мм)	●
Отключение через 20 мин. простоя	●
Предупреждение о низком заряде батареи	●
Функция блокировки	●
Вывод данных	●
HOLD (Удержание значения)	●

Серия 293

Эти микрометры Digimatic с диапазоном измерений 300-500 мм обладают следующими преимуществами:

– Поворотный на 330° дисплей обеспечивает удобное считывание во всех измерительных положениях.
– Диапазон измерений 300-500 мм.



293-582

Спецификация

Погрешность	См. перечень техн. хар-к (без учета ошибки квантования)
Шкала	Барабан и стебель с матовым хромовым покрытием
Измер. усилие	10-14 Н
Разрешение	0,001 мм
Плоскостность	0,6 мкм
Параллельность	5 мкм для моделей до 375 мм 6 мкм для моделей до 475 мм 7 мкм для моделей до 500 мм
Измерительные поверхности	С твердосплавными наконечниками, доведенные
Микрометрический винт	ø8 мм, шаг 0,5 мм, со стопором
Срок службы батареи	около 1,8 года
Комплектация	Коробка, установочная мера, ключ, 2 батареи

Опциональные аксессуары

№	Описание
04AZB512	Кабель Digimatic с кнопкой передачи данных, прямой, 1 м
04AZB513	Кабель Digimatic с кнопкой передачи данных, прямой, 2 м
959149	Кабель Digimatic с кнопкой передачи данных, прямой, 1 м
959150	Кабель Digimatic с кнопкой передачи данных, прямой, 2 м
02AZD790C	Кабель U-WAVE T типа C, прямой, с кнопкой передачи данных
06AFM380C	Прямое соединение с USB (Digimatic-USB), прямой, с кнопкой передачи данных

Расходуемые аксессуары

№	Описание
938882	Батарея SR44, 1,5 В

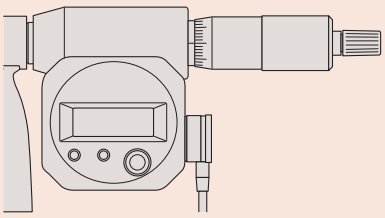

Ориентация кабеля вниз
04AZB512, 04AZB513

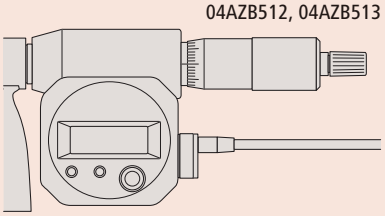

Ориентация кабеля в направлении барабана
959149, 959150

Метрические

№	Диап. изм-й [мм]	Погрешность [мкм]	L [мм]	a [мм]	Масса [г]
293-582	300-325	±6	353	187	2000
293-583	325-350	±6	378	199	2150
293-584	350-375	±6	403	212	2300
293-585	375-400	±7	428	224	2450
293-586	400-425	±7	453	236	2600
293-587	425-450	±7	478	248	2750
293-588	450-475	±8	503	261	2900
293-589	475-500	±8	528	273	3100

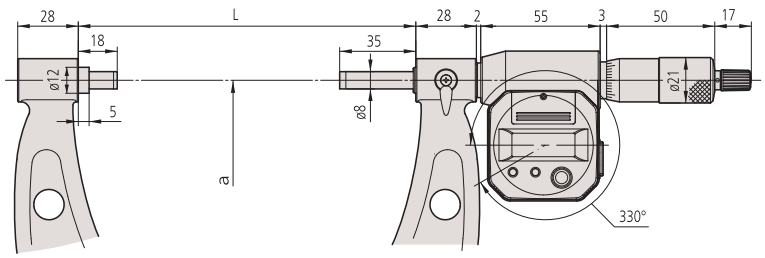

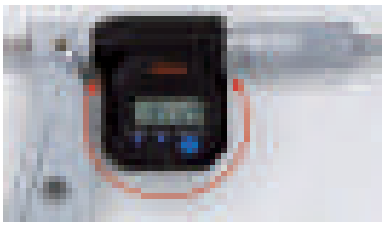

Дисплей поворачивается на 330°

Все продукты предназначены для продажи коммерческим клиентам. Иллюстрации продуктов приведены без каких-либо обязательств. Описания продукции, в частности технические спецификации, соответствуют действительным только при предварительном подтверждении. По рекомендуемым розничным ценам, пожалуйста, обратитесь к отдельному прайс-листу.

Микрометры Digimatic

Серия 293

Эти стандартные микрометры Digimatic обладают следующими преимуществами:
– Бюджетная модель с упрощенной функциональностью.
– Без вывода данных.
– Доступна с трещоткой или фрикционным барабаном для обеспечения постоянного измерительного усилия.



293-821-30

Метрические С трещоткой

№	Диап. изм-й [мм]	Погрешность [мкм]	Масса [г]
293-821-30	0-25	±2	275

Также доступно! Дюймовые/Метрические модели

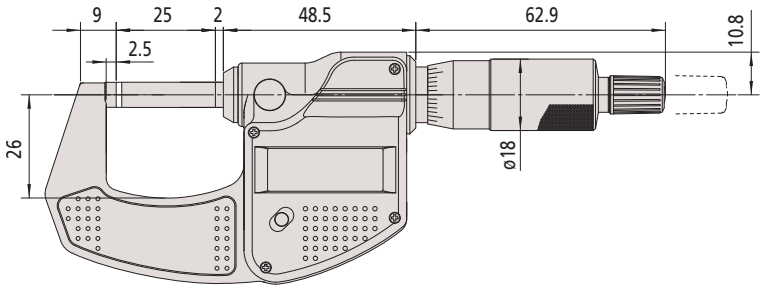

Функции	Серия 293
ORIGIN (Отсчет)	●
Отключение через 20 мин. простоя	●
Предупреждение о низком заряде батареи	●

Спецификация

Погрешность	См. перечень техн. хар-к (без учета ошибки квантования)
Измер. усилие	5-10 Н
Разрешение	0,001 мм
Шкала	Барабан и стебель с матовым хромовым покрытием, ø18 мм
Плоскостность	0,3 мкм
Параллельность	2 мкм
Измерительные поверхности	С твердосплавными наконечниками, доведенные
Микрометрический винт	ø6,35 мм, шаг 0,5 мм
Срок службы батареи	около 2,4 года (примерно 8700 часов)
Комплектация	Коробка, ключ, 1 батарея, сертификат контроля

Расходуемые аксессуары

№	Описание
938882	Батарея SR44, 1,5 В

Все продукты предназначены для продажи коммерческим клиентам. Иллюстрации продуктов приведены без каких-либо обязательств. Описания продукции, в частности технические спецификации, соответствуют действительным только при предварительном подтверждении. По рекомендуемым розничным ценам, пожалуйста, обратитесь к отдельному прайс-листу.

Микрометры с невращающимся микровинтом

Функции	Серия 406
ORIGIN (Отсчет)	●
ZERO / ABS (НУЛЬ/АБС.)	●
Отключение через 20 мин. простоя	●
Предупреждение о низком заряде батареи	●
Функция блокировки	●
Вывод данных	●
HOLD (Удержание значения)	●

Спецификация

Погрешность	См. перечень техн. хар-к (без учета ошибки квантования)
Шкала	Барабан и стебель с матовым хромовым покрытием, ø18 мм
Измер. усилие	3-8 Н
Разрешение	0,001 мм
Плоскостность	0,3 мкм
Параллельность	3 мкм для моделей до 75 мм 4 мкм для моделей свыше 75 мм
Измерительные поверхности	С твердосплавными наконечниками, доведенные
Микрометрический винт	ø6,35 мм, шаг 0,5 мм, со стопором
Срок службы батареи	Около 2,4 года
Комплектация	Коробка, установочная мера (от 25 мм и выше), ключ

Опциональные аксессуары

№	Описание
05CZA662	Кабель Digimatic с кнопкой передачи данных, IP, 1 м, микрометрический тип
05CZA663	Кабель Digimatic с кнопкой передачи данных, IP, 2 м, микрометрический тип
02AZD790B	Кабель U-WAVE T типа B, IP микрометрический тип с кнопкой передачи данных
06AFM380B	Прямое соединение с USB (Digimatic-USB), IP микрометрический тип с кнопкой передачи данных

Расходуемые аксессуары

№	Описание
938882	Батарея SR44, 1,5 В

Серия 406

Эти микрометры оснащаются невращающимся микровинтом. Преимущетсва:
– Поступательное перемещение микровинта.
– Трещотка.
– Вывод данных.



406-250-30

Метрические

№	Диап. изм-й [мм]	Погрешность [мкм]	L [мм]	a [мм]	b [мм]	c [мм]	Масса [г]
406-250-30	0-25	±3	0	7	32	2,8	330
406-251-30	25-50	±3	25	9,8	47	2,8	470
406-252-30	50-75	±3	50	11,2	60	2,8	625
406-253-30	75-100	±4	75	14,6	57	2,3	460

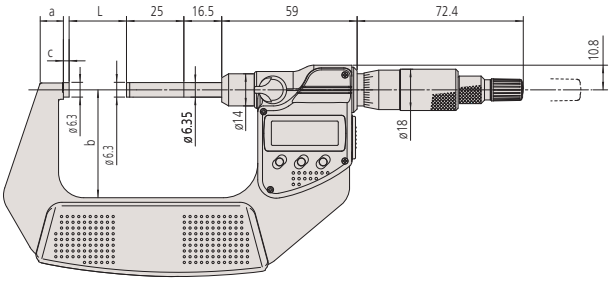

0 - 75 мм

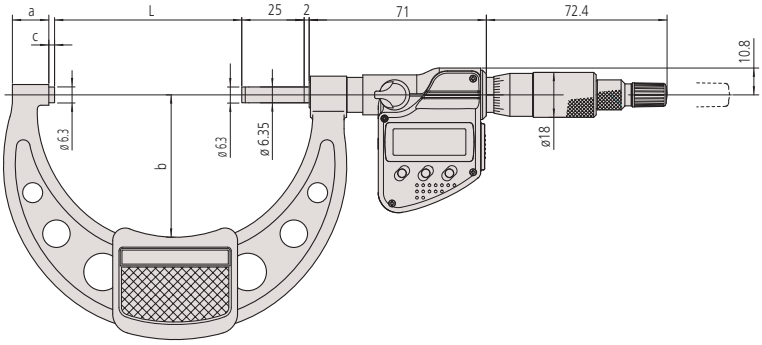

75 - 100 мм

Все продукты предназначены для продажи коммерческим клиентам. Иллюстрации продуктов приведены без каких-либо обязательств. Описания продукции, в частности технические спецификации, соответствуют действительным только при предварительном подтверждении. По рекомендуемым розничным ценам, пожалуйста, обратитесь к отдельному прайс-листу.

Микрометры ABSOLUTE Digimatic QuickMike

Серия 293

ABSOLUTE®

IP54

Быстродействующий тип с невращающимся микрометрическим винтом обеспечивает гораздо более высокую скорость регулировки, чем стандартные модели.
Микрометры ABSOLUTE Digimatic QuickMike обладают следующими преимуществами:

- Подача 10 мм на оборот обеспечивает в 20 раз более высокую скорость регулировки, чем стандартный тип.
- Защита IP54 позволяет применять инструмент в различных рабочих условиях (только при отсутствии кабеля для передачи данных).
- Благодаря линейной шкале ABSOLUTE отсутствуют ограничения на скорость перемещения.
- Большой диапазон измерения - 30 мм по сравнению с 25 мм у стандартного микрометра.



293-666

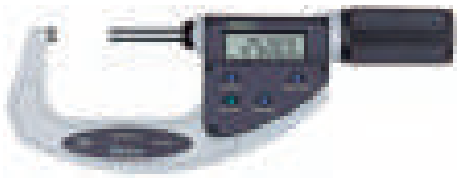

293-667



293-668



293-669

Метрические

№	Диап. изм-й [мм]	Погрешность [мкм]	L [мм]	a [мм]	b [мм]	c [мм]	Масса [г]
293-661-10	0-30	±2	34,8	2,8	6,2	25	275
293-666	0-30	±2	34,8	2,8	6,2	25	275
293-667	25-55	±2	59,8	2,8	8,5	36	355
293-668	50-80	±3	84,8	2,8	10,3	47	525
293-669	75-105	±3	109,8	2,8	10,7	60	625

Также доступно! Дюймовые/Метрические модели

мм

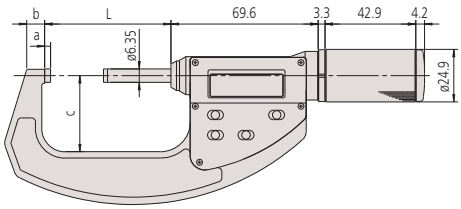

Функции	Серия 293			
	293-661-10	293-666	293-667	до 293-669
ORIGIN (Отсчет)	●	●		●
ZERO / ABS (НУЛЬ/АБС.)				●
ВКЛ./ВЫКЛ.	●	●		●
Предупреждение о низком заряде батареи	●	●		●
Вывод данных		●		●
HOLD (Удержание значения)		●		●

Спецификация

Погрешность	См. перечень техн. хар-к (без учета ошибки квантования)
Измер. усилие	5-10 Н
Разрешение	0,001 мм
Плоскостность	0,3 мкм
Параллельность	2 мкм для моделей до 80 мм 3 мкм для моделей до 105 мм
Измерительные поверхности	С твердосплавными наконечниками, доведенные
Микрометрический винт	ø6,35 мм, невращающийся, шаг 10 мм
Срок службы батареи	около 3 лет (0-30 мм), 1 год (> 30 мм)
Комплектация	Коробка, установочная мера (от 25 мм и более), 1 батарея

Опциональные аксессуары

№	Описание
937387	Кабель Digimatic, круглый 6-контактный, 1 м
965013	Кабель Digimatic, круглый 6 -контактный тип, 2 м
02AZD790E	Кабель U-WAVE T типа E, круглый 6-контактный
06AFM380E	Прямое соединение с USB (Digimatic-USB), 2 м, круглый 6-контактный

Расходуемые аксессуары

№	Описание
938882	Батарея SR44, 1,5 В



293-666 со стойкой 156-105-10 (дополнительные принадлежности)

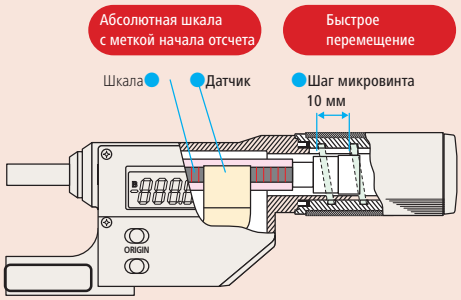

Конструкция этого микрометра обеспечивает подачу микрометрического винта 10 мм/об.
Таким образом, подача осуществляется в 20 раз быстрее, чем у обычных микрометров.

Все продукты предназначены для продажи коммерческим клиентам. Иллюстрации продуктов приведены без каких-либо обязательств. Описания продукции, в частности технические спецификации, соответствуют действительным только при предварительном подтверждении. По рекомендуемым розничным ценам, пожалуйста, обратитесь к отдельному прайс-листу.

Микрометры ABSOLUTE Digimatic QuickMike

Серия 227

ABSOLUTE®

Эти микрометры имеют регулируемое измерительное усилие для измерения различных деталей.

Преимущества микрометров ABSOLUTE Digimatic QuickMike:

– Подходит для измерительных задач, требующих постоянного/малого измерительного усилия: измерение проволок, бумаги, деталей из пластика и резины.
– Механизм постоянного, малого измерительного усилия на барабане.
– Невращающийся микровинт.
– Быстрая подача микровинта 10 мм/об.

Функции	Серия 227	
	227-201 227-205	227-203 до 227-207
ORIGIN (Отсчет)	●	
ZERO / ABS (НУЛЬ/АБС.)		●
ВКЛ./ВЫКЛ.	●	●
Предупреждение о низком заряде батареи	●	●
Вывод данных	●	●
Предустановка		●
HOLD (Удержание значения)	●	●

Спецификация

Направление измерения	Горизонтальное
Погрешность	См. перечень техн. хар-к (без учета ошибки квантования)
Разрешение	0,001 мм
Плоскостность	0,3 мкм
Измерительные поверхности	С твердосплавными наконечниками, доведенные
Микрометрический винт	ø6,35 мм, невращающийся микровинт, шаг 10 мм
Параллельность	2 мкм
Срок службы батареи	Около 1 года, около 3 лет (227-205)
Комплектация	Коробка, установочная мера (для моделей 10-30 мм), отвертка, 1 батарея

Опциональные аксессуары

№	Описание
937387	Кабель Digimatic, круглый 6-контактный, 1 м
965013	Кабель Digimatic, круглый 6 -контактный тип, 2 м
02AZD790E	Кабель U-WAVE T типа E, круглый 6-контактный
06AFM380E	Прямое соединение с USB (Digimatic-USB), 2 м, круглый 6-контактный

Расходуемые аксессуары

№	Описание
938882	Батарея SR44, 1,5 В







Регулируемое измерительное усилие



227-201

Метрические

№	Диап. изм-й [мм]	Погрешность [мкм]	Точность(1) измерительного усилия [Н]	Установки(1) измерительного усилия [Н]	Масса [г]
227-201	0-15	±2	±0,1 + (устан. усилие/10)	0,5; 1; 1,5; 2; 2,5	300
227-203	15-30	±2	±0,1 + (устан. усилие/10)	0,5; 1; 1,5; 2; 2,5	380
227-205	0-10	±2	±0,4 + (устан. усилие/10)	2; 4; 6; 8; 10	340
227-206	10-20	±2	±0,4 + (устан. усилие/10)	2; 4; 6; 8; 10	425
227-207	20-30	±2	±0,4 + (устан. усилие/10)	2; 4; 6; 8; 10	415

(1)Действительно только при отклонении ±3 градуса от горизонтали при измерениях.

Также доступно! Дюймовые/Метрические модели

mm

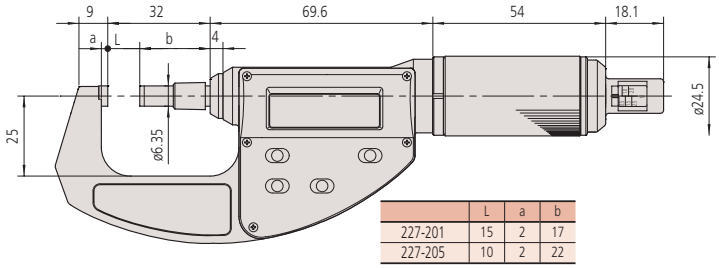

	L	a	b
227-201	15	2	17
227-205	10	2	22

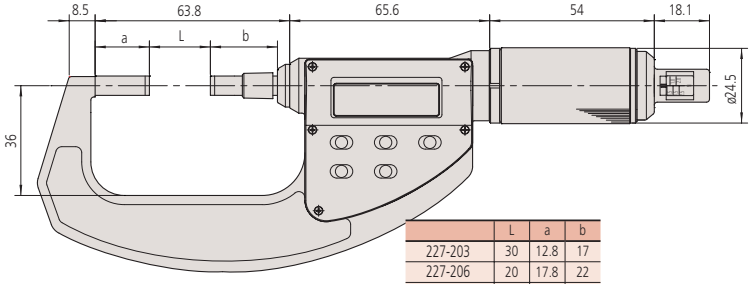

	L	a	b
227-203	30	12.8	17
227-206	20	17.8	22
227-207	30	7.8	22

Все продукты предназначены для продажи коммерческим клиентам. Иллюстрации продуктов приведены без каких-либо обязательств. Описания продукции, в частности технические спецификации, соответствуют действительным только при предварительном подтверждении. По рекомендуемым розничным ценам, пожалуйста, обратитесь к отдельному прайс-листу.

Mitutoyo

Микрометры с трещоточным барабаном

Серия 102

Эти микрометры с трещоточным барабаном оснащены имеют новую конструкцию, обеспечивающую надежные и достоверные результаты измерений, даже для операторов, не привыкших работать с микрометром одной рукой.
Преимущества микрометров с трещоточным барабаном:

– Механизм трещотки срабатывает как на барабане, так и на ускорителе, что позволяет легко работать одной рукой.
– Отчетливый звук от трещотки гарантирует, что измерения выполняются с постоянным заданным измерительным усилием.



102-701



102-702

Метрические

№	Диап. изм-й [мм]	Цена деления	Погрешность [мкм]	Масса [г]
102-701	0-25	0,01 мм	±2	180
102-707	0-25	0,001 мм	±2	180
102-702	25-50	0,01 мм	±2	270
102-708	25-50	0,001 мм	±2	270

Также доступно! Дюймовые модели

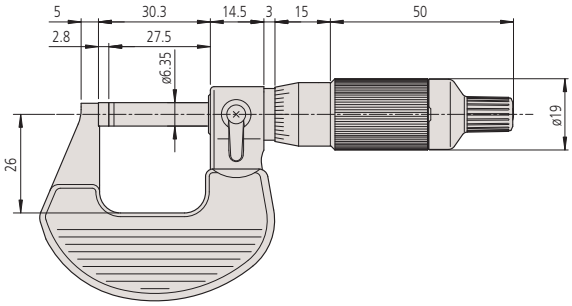

0-25 мм

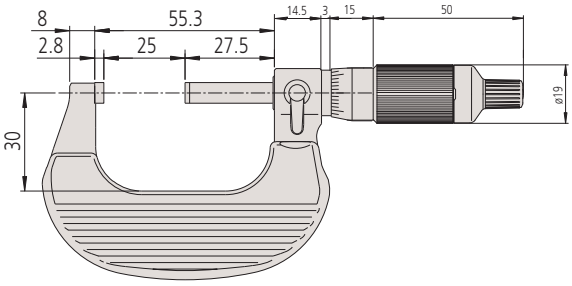

25-50 мм



Цветные трещоточные колпачки (дополнительные принадлежности)

Спецификация

Погрешность	См. перечень технических характеристик
Шкала	Барабан и стебель с матовым хромовым покрытием, ø19 мм
Измер. усилие	5-10 Н
Плоскостность	0,6 мкм
Измерительные поверхности	С твердосплавными наконечниками, доведенные
Микрометрический винт	ø6,35 мм, шаг 0,5 мм, со стопором
Параллельность	2 мкм
Комплектация	Коробка, ключ, установочная мера (от 25 мм и более), сертификат контроля

Опциональные аксессуары

№	Описание
04GAA899	Цветной колпачок, черный для трещоточного барабана
04GAA900	Цветной колпачок, красный для трещоточного барабана
04GAA901	Цветной колпачок, желтый для трещоточного барабана
04GAA902	Цветной колпачок, зеленый для трещоточного барабана
04GAA903	Цветной колпачок, голубой для трещоточного барабана

Расходуемые аксессуары

№	Описание
04AAB208	Цветной колпачок, серый для трещоточного барабана





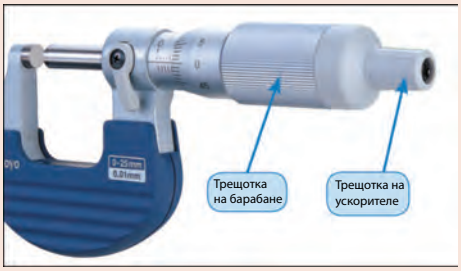

Все продукты предназначены для продажи коммерческим клиентам. Иллюстрации продуктов приведены без каких-либо обязательств. Описания продукции, в частности технические спецификации, соответствуют действительным только при предварительном подтверждении. По рекомендуемым розничным ценам, пожалуйста, обратитесь к отдельному прайс-листу.

Микрометры для наружных измерений

Спецификация

Погрешность	См. перечень технических характеристик
Шкала	Барабан и стебель с матовым хромовым покрытием, ø18 мм
Измер. усилие	5-10 Н
Цена деления	0,01 мм
Плоскостность	0,6 мкм
Измерительные поверхности	С твердосплавными наконечниками, доведенные
Микрометрический винт	ø6,35 мм, шаг 0,5 мм, со стопором
Параллельность	2 мкм для моделей 0-75 мм 3 мкм для моделей 75-100 мм
Комплектация	Коробка, ключ, установочная мера (от 25 мм и более), сертификат контроля (для диапазона 0-50 мм)

Серия 102

Только для 0-25, 25-50 мм

Микрометры нового поколения - точные и надежные средства измерений, обладающие следующими преимуществами:

– Скоба с теплоизоляцией, зауженная со стороны пятки, для измерений в труднодоступных местах.
– Трещотка обеспечивает постоянное измерительное усилие.



102-301

Метрические

№	Диап. изм-й [мм]	Погрешность [мкм]	L [мм]	a [мм]	b [мм]	c [мм]	d [мм]
102-301	0-25	±2	30,3	2,8	5	26	6,35
102-302	25-50	±2	55,3	2,8	8	32	6,35
102-303	50-75	±2	80,3	2,8	9	45	6,35
102-304	75-100	±3	105,3	2,8	10	58	6,35

Метрические — Набор микрометров

№	Диап. изм-й [мм]	Модели в наборе	Масса [г]
102-911-40	0-100	102-301, 102-302, 102-303, 102-304, 3 установочные меры	1200



102-911-40

mm

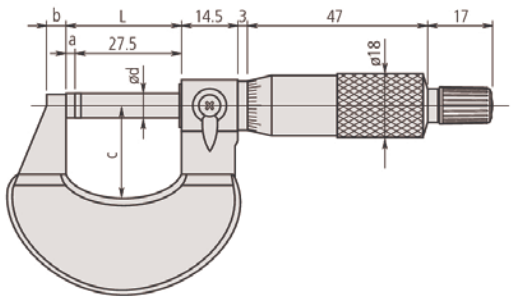

Все продукты предназначены для продажи коммерческим клиентам. Иллюстрации продуктов приведены без каких-либо обязательств. Описания продукции, в частности технические спецификации, соответствуют действительным только при предварительном подтверждении. По рекомендуемым розничным ценам, пожалуйста, обратитесь к отдельному прайс-листу.

Микрометры для наружных измерений

Серия 103

Микрометры нового поколения - точные и надежные средства измерений, обладающие следующими преимуществами:
– Облегченная конструкция.

Только для 0-25 и 25-50 мм



103-137

Метрические — Градуировка 0,001 мм

№	Диап. изм-й [мм]	Погрешность [мкм]	L [мм]	a [мм]	b [мм]	c [мм]	d [мм]	Масса [г]
103-129	0-25	±2	30,3	2,8	9	28	6,35	175
103-130	25-50	±2	55,3	2,8	10	38	6,35	215

Метрические — Градуировка 0,01 мм

№	Диап. изм-й [мм]	Погрешность [мкм]	L [мм]	a [мм]	b [мм]	c [мм]	d [мм]	Масса [г]
103-137	0-25	±2	30,3	2,8	9	28	6,35	175
103-138	25-50	±2	55,3	2,8	10	38	6,35	215
103-139-10	50-75	±2	80,3	2,8	12	46	6,35	315
103-140-10	75-100	±3	105,3	2,8	14	57	6,35	375
103-141-10	100-125	±3	132,8	5,3	17	76	6,35	515
103-142-10	125-150	±3	158,2	5,7	19	90	6,35	665
103-143-10	150-175	±4	183,6	6,1	20	102	6,35	720
103-144-10	175-200	±4	208,8	6,3	19	115	6,35	920
103-145-10	200-225	±4	234,2	6,7	18	127	6,35	1080
103-146-10	225-250	±5	258	5,5	18	139	6,35	1255
103-147-10	250-275	±5	284	6,5	18	152	6,35	1405
103-148-10	275-300	±5	309	6,5	18	166	6,35	1565
103-149	300-325	±6	353	18	28	187	8	1985
103-150	325-350	±6	378	18	28	199	8	2155
103-151	350-375	±6	403	18	28	212	8	2305
103-152	375-400	±7	428	18	28	224	8	2455
103-153	400-425	±7	453	18	28	236	8	2715
103-154	425-450	±7	478	18	28	248	8	2965
103-155	450-475	±8	503	18	28	261	8	3215
103-156	475-500	±8	528	18	28	273	8	3450
103-157	500-525	±9	575	40	28	307	8	4060
103-158	525-550	±9	575	15	28	307	8	4080
103-159	550-575	±9	625	40	28	332	8	4500
103-160	575-600	±9	625	15	28	332	8	4525
103-161	600-625	±9	675	40	28	355	8	4915
103-162	625-650	±9	675	15	28	355	8	4930
103-163	650-675	±9	725	40	28	382	8	5200
103-164	675-700	±9	725	15	28	382	8	5215
103-165	700-725	±9	775	40	28	405	8	5835
103-166	725-750	±9	775	15	28	405	8	5860
103-167	750-775	±9	825	40	28	430	8	6385
103-168	775-800	±9	825	15	28	430	8	6410
103-169	800-825	±9	875	40	28	455	8	6925
103-170	825-850	±9	875	15	28	455	8	6940
103-171	850-875	±9	925	40	28	480	8	7565
103-172	875-900	±9	925	15	28	480	8	7590
103-173	900-925	±9	975	40	28	505	8	8215
103-174	925-950	±9	975	15	28	505	8	8240
103-175	950-975	±9	1025	40	28	530	8	8860
103-176	975-1000	±9	1025	15	28	530	8	8880

Спецификация

Погрешность	См. перечень технических характеристик
Шкала	Барабан и стебель с матовым хромовым покрытием
Цена деления	0,01 мм / 0,001 мм
Плоскостность	0,6 мкм для моделей до 300 мм 1 мкм для моделей свыше 300 мм
Измерительные поверхности	С твердосплавными наконечниками, доведенные
Микрометрический винт	Шаг 0,5 мм, со стопором
Параллельность	(2+L/100) мкм, L = макс. диапазон (мм)
Измер. усилие	5-10 Н (от 100 мм и выше : 5-15 Н)
Комплектация	Коробка, установочная мера (от 25 мм и более), ключ, сертификат контроля (для диапазона 0-50 мм)

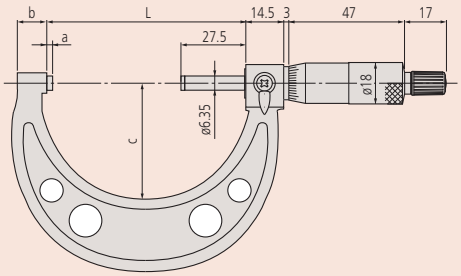

Модели до 50 мм

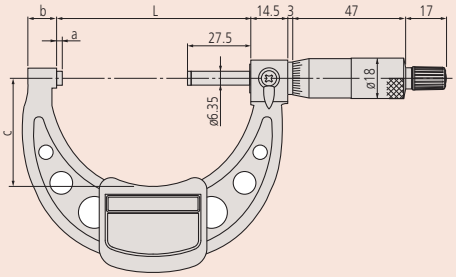

Модели 50 мм - 300 мм с изоляционной пластиной

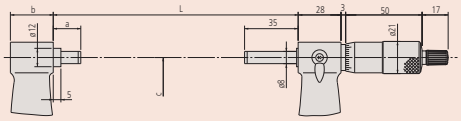

Модели свыше 300 мм

Все продукты предназначены для продажи коммерческим клиентам. Иллюстрации продуктов приведены без каких-либо обязательств. Описания продукции, в частности технические спецификации, соответствуют действительным только при предварительном подтверждении. По рекомендуемым розничным ценам, пожалуйста, обратитесь к отдельному прайс-листу.

Комплекты микрометров для измерения наружных размеров

Спецификация

Цена деления	0,01 мм

Серия 103

Микрометры нового поколения - точные и надежные средства измерений, обладающие следующими преимуществами:
– Облегченная конструкция для удобства работы в цеховых условиях.
– Набор поставляется в надежном ящике.

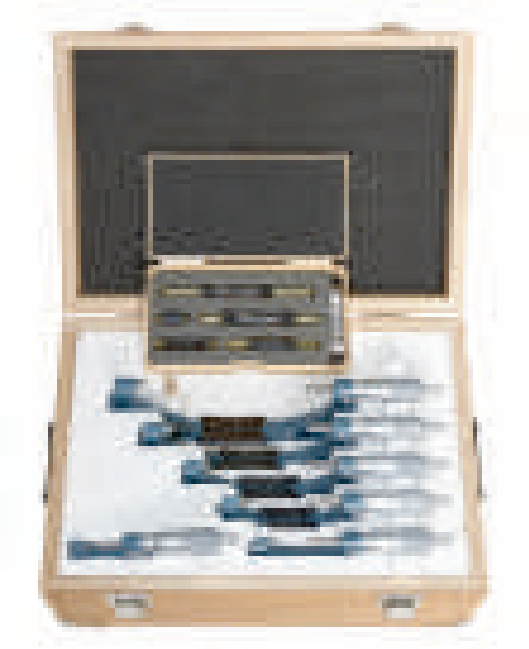

103-913-50

Метрические Набор микрометров

№	Диап. изм-й [мм]	Модели в наборе	Масса [г]
103-927-10	0-75	103-137, 103-138, 103-139-10, 2 установочные меры	750
103-913-50	0-150	1102-137, 103-138, 103-139-10, 103-140-10, 103-141-10, 103-142-10, 5 установочных мер	2260
103-915-10	150-300	103-143-10, 103-144-10, 103-145-10, 103-146-10, 103-147-10, 103-148-10, 6 установочных мер	7695
103-914-50	0-300	Все микрометры 103-913-31 и 103-915-10 в одном наборе, 11 установочных мер	9300

Все продукты предназначены для продажи коммерческим клиентам. Иллюстрации продуктов приведены без каких-либо обязательств. Описания продукции, в частности технические спецификации, соответствуют действительным только при предварительном подтверждении. По рекомендуемым розничным ценам, пожалуйста, обратитесь к отдельному прайс-листу.

Микрометры с механическим счетчиком

Серия 193

Микрометры для наружных измерений с механическим счетчиком обладают следующими преимуществами:

– Прямое считывание результатов для удобства пользования.
– Быстрое и безошибочное считывание измеренных значений.



193-101

Спецификация

Погрешность	См. перечень технических характеристик
Измер. усилие	5-15 Н
Цена деления	0,001 мм; 0,01 мм
Показания счетчика	0,01 мм
Шкала	Барабан и стебель с матовым хромовым покрытием
Плоскостность	0,6 мкм
Параллельность	(2+L/100) мкм L = макс. диапазон (мм)
Измерительные поверхности	С твердосплавными наконечниками, доведенные
Микрометрический винт	ø6,35 мм, шаг 0,5 мм, со стопором
Комплектация	Коробка, установочная мера (от 25 мм и выше), ключ



193-902

Метрические

1. С трещоткой (разрешение: 0,01 мм)

№	Диап. изм-й [мм]	Погрешность [мкм]	L [мм]	a [мм]	b [мм]	c [мм]	Масса [г]
193-101	0-25	±2	30	2,5	5	26	224
193-102	25-50	±2	55	2	8	32	275
193-103	50-75	±2	80	2	9	45	379
193-104	75-100	±3	105	2	9	57	489

Метрические

2. С трещоткой (цена деления нониусной шкалы: 0,001 мм)

№	Диап. изм-й [мм]	Погрешность [мкм]	L [мм]	a [мм]	b [мм]	c [мм]	Масса [г]
193-111	0-25	±2	30	2,5	5	26	224
193-112	25-50	±2	55	2	8	32	275
193-113	50-75	±2	80	2	9	45	379
193-114	75-100	±3	105	2	9	57	489

Метрические

3. Набор микрометров

№	Диап. изм-й [мм]	Модели в наборе	Масса [г]
193-901	0-75	193-101, 193-102, 193-103, 2 установочные меры	820
193-902	0-100	193-101, 193-102, 193-103, 193-104, 3 установочные меры	1367

Также доступно! Дюймовые модели

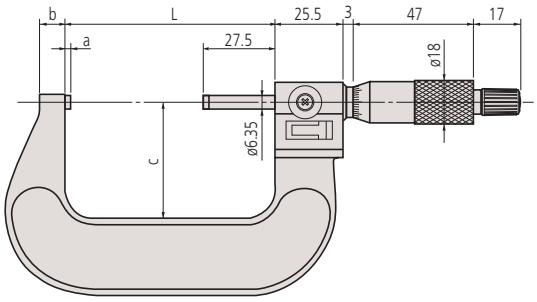

Все продукты предназначены для продажи коммерческим клиентам. Иллюстрации продуктов приведены без каких-либо обязательств. Описания продукции, в частности технические спецификации, соответствуют действительным только при предварительном подтверждении. По рекомендуемым розничным ценам, пожалуйста, обратитесь к отдельному прайс-листу.

Микрометры Digimatic со сменными пятками

Серия 340

Эти цифровые микрометры Digimatic обеспечивают сверхширокий диапазон измерений, и обладают следующими преимуществами:
– Быстросменные пятки существенно расширяют диапазон измерений.
– Трещотка гарантирует постоянство измерительного усилия.

Dust- and Waterproof IP65
TÜVRheinland CERTIFIED
www.tuv.com ID 4011207400

IP65 до 300 мм

Функции	Серия 340: 340-251-30 340-252-30	Серия 340: 340-520 до 340-526
ZERO / ABS (НУЛЬ/АБС.)	●	●
ВКЛ.		●
Отключение через 20 мин. простоя	●	●
2 x Предустановки	●	●
Предупреждение о низком заряде батареи	●	●
Функция блокировки	●	●
Вывод данных	●	●
HOLD (Удержание значения)	●	●

Спецификация

Погрешность	±(4+L/75) мкм, L = макс. диапазон измерений (мм)
Разрешение	0,001 мм; 0,001 мм; 0,001 мм (340-351-10)
Шкала	Барабан и стебель с матовым хромовым покрытием, ø18 мм, ø21 мм (более 300 мм)
Плоскостность	0,6 мкм, 1 мкм (более 300 мм)
Параллельность	2 мкм для моделей до 75 мм 3 мкм для моделей до 150 мм (2+L/100) мкм для моделей свыше 150 мм, L = макс. диапазон (мм)
Измерительные поверхности	Закаленные, шлифованные (пятка), с тверд-ным након-м, шлифованные (микровинт)
Микрометрический винт	Со стопором, ø6,35 мм, ø8 мм (более 300 мм), шаг 0,5 мм
Срок службы батареи	около 2,4 года, около 1,8 года (свыше 300 мм)
Измер. усилие	5-10 Н, 10-14 Н (при диап. измер. более 300 мм)
Комплектация	Коробка, устан. мера, пятки, ключ, 1 батарея (2 батареи для мод. свыше 300 мм)

Опциональные аксессуары

№	Описание
05CZA662	Кабель Digimatic с кнопкой передачи данных, IP, 1 м, микрометрический тип
05CZA663	Кабель Digimatic с кнопкой передачи данных, IP, 2 м, микрометрический тип
02AZD790B	Кабель U-WAVE T типа B, IP микрометрический тип с кнопкой передачи данных
04AZB512	Кабель Digimatic с кнопкой передачи данных, прямой, 1 м
04AZB513	Кабель Digimatic с кнопкой передачи данных, прямой, 2 м
959149	Кабель Digimatic с кнопкой передачи данных, прямой, 1 м
959150	Кабель Digimatic с кнопкой передачи данных, прямой, 2 м
06AFM380B	Прямое соединение с USB (Digimatic-USB), IP микрометрический тип с кнопкой передачи данных

05CZA662/05CZA663/02AZD790B/06AFM380B для моделей до 300 мм
04AZB512/04AZB513/959149/959150/02AZD790C/06AFM380C для моделей свыше 300 мм

Расходуемые аксессуары

№	Описание
938882	Батарея SR44, 1,5 В



340-251-30

Метрические

№	Диап. изм-й [мм]	Сменные пятки, шт.	Защита IP65	Установочная мера	Масса, [кг]
340-251-30	0-150	6	●	5	0,96
340-252-30	150-300	6	●	6	1,88
340-520	300-400	4		4	2,6
340-521	400-500	4		4	4,1
340-522	500-600	4		4	5,5
340-523	600-700	4		4	6,8
340-524	700-800	4		4	8,2
340-525	800-900	4		4	9,5
340-526	900-1000	4		4	10,9



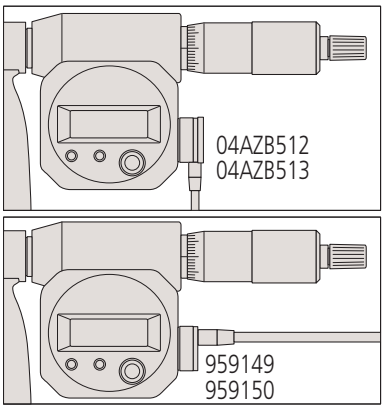

Модели свыше 300 мм

Все продукты предназначены для продажи коммерческим клиентам. Иллюстрации продуктов приведены без каких-либо обязательств. Описания продукции, в частности технические спецификации, соответствуют действительным только при предварительном подтверждении. По рекомендуемым розничным ценам, пожалуйста, обратитесь к отдельному прайс-листу.

Mitutoyo

Микрометры нониусные со сменными пятками

Серия 104

Эти нониусные микрометры обеспечивают сверхширокий диапазон измерений и обладают следующими преимуществами:
– Быстросменные пятки существенно расширяют диапазон измерений.
– Трещотка гарантирует постоянство измерительного усилия.



104-171

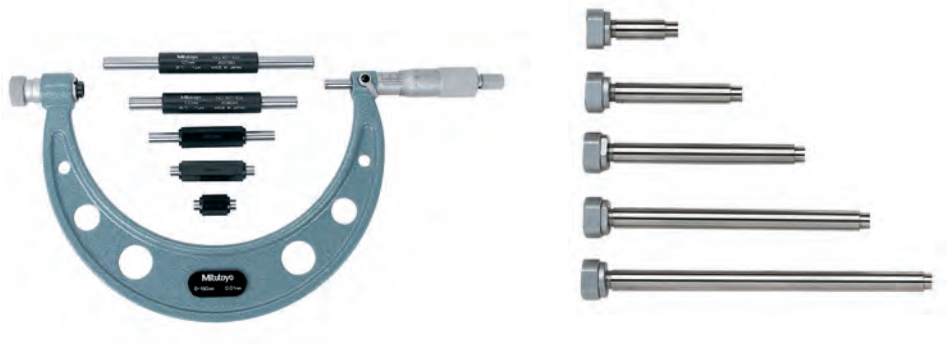

104-135A

Спецификация

Погрешность	±(4+L/75) мкм, L = макс. диапазон измерений (мм)
Цена деления	0,01 мм
Шкала	Барабан и стебель с матовым хромовым покрытием ø18 мм (до 300 мм) ø21 мм (свыше 300 мм)
Плоскостность	0,6 мкм для моделей до 300 мм 1 мкм для моделей свыше 300 мм
Параллельность	2 мкм для моделей до 75 мм 3 мкм для моделей до 150 мм (2+L/100) мкм для моделей свыше 150 мм L = макс. диапазон (мм)
Измерительные поверхности	Закаленные, шлифованные (пятка), с твердосплавным наконечником, шлифованные (микровинт)
Микрометрический винт	Со стопором, ø6,35 мм (до 300 мм) ø8 мм (более 300 мм), Шаг микровинта 0,5 мм
Измер. усилие	5-10 Н, 10-14 Н (при диап. измер. более 300 мм)
Комплектация	Коробка установочная мера, измерительные пятки, ключ

Метрические

№	Диап. изм-й [мм]	Сменные пятки, шт.	Установочная мера	Масса, [кг]
104-171	0-50	1	1	0,32
104-139A	0-100	4	3	0,79
104-135A	0-150	6	5	1,35
104-161A	50-150	4	4	1,35
104-140A	100-200	4	4	1,38
104-136A	150-300	6	6	2,65
104-141A	200-300	4	4	2,22
104-142A	300-400	4	4	3,31
104-143A	400-500	4	4	4,81
104-144A	500-600	4	4	6,35
104-145A	600-700	4	4	7,72
104-146A	700-800	4	4	9,08
104-147A	800-900	4	4	10,41
104-148A	900-1000	4	4	11,78

Также доступно! Дюймовые модели

Все продукты предназначены для продажи коммерческим клиентам. Иллюстрации продуктов приведены без каких-либо обязательств. Описания продукции, в частности технические спецификации, соответствуют действительным только при предварительном подтверждении. По рекомендуемым розничным ценам, пожалуйста, обратитесь к отдельному прайс-листу.

Микрометры нониусные со сменными пятками

Серия 104

Это дополнительные сменные пятки для использования с сериями 104 и 340.

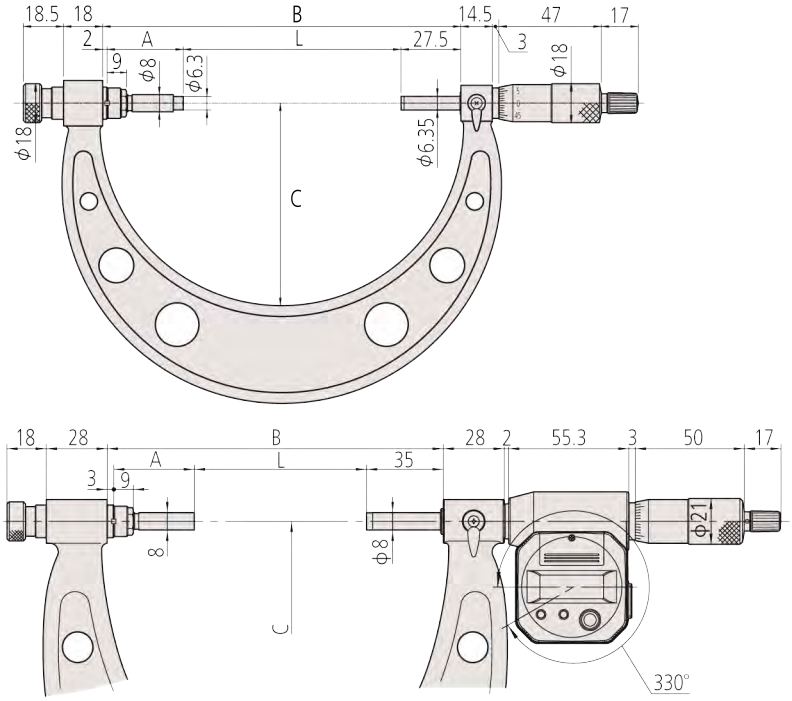

Примечание: значения для B мм и C мм, действительные для всей продукции, показаны в таблицах ниже:

B мм:
Значение для диапазона измерения:
0/150 мм: 164,5; 150/300 мм: 314,5; 300/400 мм: 425; 400/500 мм: 525; 500/600 мм: 625; 600/700 мм: 725; 700/800 мм: 825; 800/900 мм: 925; 900/1000 мм: 1025

C мм:
Значение для диапазона измерения:
0/150 мм: 90; 150/300 мм: 166; 300/400 мм: 220; 400/500 мм: 270; 500/600 мм: 332; 600/700 мм: 382; 700/800 мм: 430; 800/900 мм: 480; 900/1000 мм: 530

0 - 300 мм

Сменные пятки	M1 мм	M2 мм	M3 мм	M4 мм	M5 мм	M6 мм
№	**303950**	**303951**	**303952**	**303953**	**303954**	**303955**
L=0/150 мм	0-25	25-50	50-75	75-100	100-125	125-150
L=150/300 мм	150-175	175-200	200-225	225-250	250-275	275-300
A мм	135	110	85	60	35	10

300 - 1000 мм

Сменные пятки	M3 мм	M4 мм	M5 мм	M6 мм
№	**304001**	**304002**	**304003**	**304004**
L=300/400 мм	300-325	325-350	350-375	375-400
L=400/500 мм	400-425	425-450	450-475	475-500
L=500/600 мм	500-525	525-550	550-575	575-600
L=600/700 мм	600-625	625-650	650-675	675-700
L=700/800 мм	700-725	725-750	750-775	775-800
L=800/900 мм	800-825	825-850	850-875	875-900
L=900/1000 мм	900-925	925-950	950-975	975-1000
A мм	87	62	37	12

Все продукты предназначены для продажи коммерческим клиентам. Иллюстрации продуктов приведены без каких-либо обязательств. Описания продукции, в частности технические спецификации, соответствуют действительным только при предварительном подтверждении. По рекомендуемым розничным ценам, пожалуйста, обратитесь к отдельному прайс-листу.

Микрометры с регулируемой пяткой

Серия 105

Эти микрометры оснащены регулируемой пяткой и обладают следующими преимуществами:
– Стабильная и жесткая трубчатая конструкция идеально подходит для больших микрометров.
– Ход микровинта 50 мм обеспечивает более широкий диапазон по сравнению со стандартными типами микровинтов.
– Сменные пятки еще больше расширяют диапазон измерений.
– Установочные меры охватывают весь диапазон измерений.



105-105

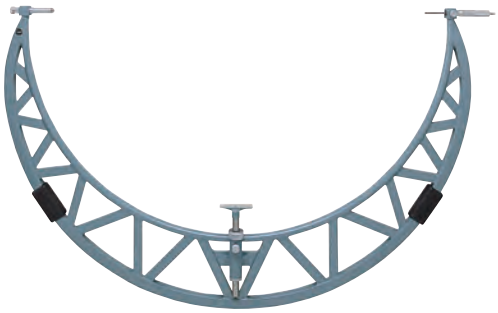

105-408

Спецификация

Погрешность	±(6+L/75) мкм, L = макс. диапазон измерений (мм)
Шкала	Барабан и стебель с матовым хромовым покрытием, ø21 мм
Измер. усилие	5-10 Н
Цена деления	0,01 мм
Плоскостность	1,3 мкм
Параллельность	(2+L/100) мкм, L = макс. диапазон (мм)
Измерительные поверхности	С твердосплавными наконечниками, доведенные
Микрометрический винт	ø8 мм, шаг 0,5 мм, со стопором
Комплектация	Коробка, установочные меры (2 шт.), регулируемая опора (для моделей с диапазоном свыше 1000 мм)

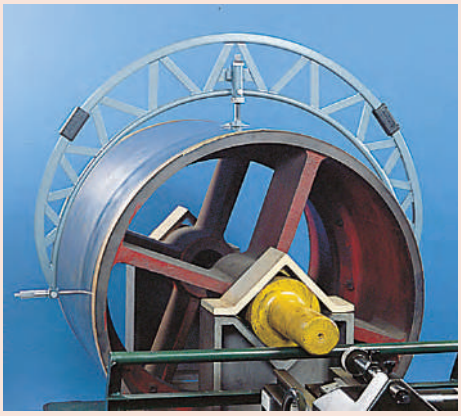

Применение с регулируемой опорой на детали





Регулируемая пятка

Метрические

Регулируемая пятка: 50 мм

№	Диап. изм-й [мм]	Регулируемая пятка [мм]	Масса, [кг]
105-103	500-600	50	5,53
105-104	600-700	50	6,35
105-105	700-800	50	7,17
105-106	800-900	50	7,99
105-107	900-1000	50	8,81
105-408	1000-1100	50	10,49
105-409	1100-1200	50	11,28
105-410	1200-1300	50	12,05
105-411	1300-1400	50	12,72
105-412	1400-1500	50	13,4
105-413	1500-1600	50	14,33
105-414	1600-1700	50	15,26
105-415	1700-1800	50	16,44
105-416	1800-1900	50	18,1
105-417	1900-2000	50	19,76

Метрические

Регулируемая пятка: 50 мм, 100 мм

№	Диап. изм-й [мм]	Регулируемая пятка [мм]	Масса, [кг]
105-418	1000-1200	50, 100	13,77
105-419	1200-1400	50, 100	15,77
105-420	1400-1600	50, 100	17,91
105-421	1600-1800	50, 100	20,8
105-422	1800-2000	50, 100	22,76

Диапазон	L	a (расстояние до стопора для детали)
1000 - 1200 мм	1225	500 - 600
1200 - 1400 мм	1425	600 - 700
1400 - 1600 мм	1625	700 - 800
1600 - 1800 мм	1825	800 - 900
1800 - 2000 мм	2025	900 - 1000

Также доступно! Дюймовые модели

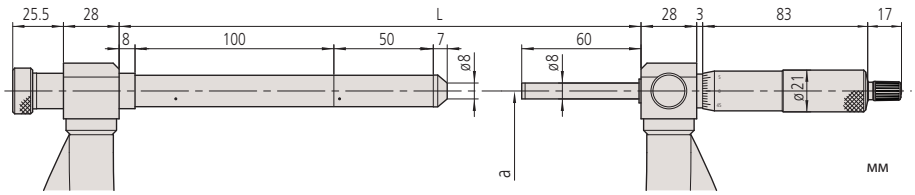

Все продукты предназначены для продажи коммерческим клиентам. Иллюстрации продуктов приведены без каких-либо обязательств. Описания продукции, в частности технические спецификации, соответствуют действительным только при предварительном подтверждении. По рекомендуемым розничным ценам, пожалуйста, обратитесь к отдельному прайс-листу.

Микрометры Digimatic для измерения листового металла

Серия 389

Эти микрометры имеют углубленную скобу для измерения толщины листового материала.

Функции	Серия 389
ORIGIN (Отсчет)	●
ZERO / ABS (НУЛЬ/АБС.)	●
Отключение через 20 мин. простоя	●
2 x Предустановки	●
Предупреждение о низком заряде батареи	●
Функция блокировки	●
Вывод данных	●
HOLD (Удержание значения)	●

Спецификация

Погрешность	См. перечень техн. хар-к (без учета ошибки квантования)
Разрешение	0,001 мм
Измер. усилие	3-8, 10-14 (389-514) Н
Шкала	Барабан и стебель с матовым хромовым покрытием, ø 18 мм/ ø 21 мм
Плоскостность	0,6 мкм для моделей с вылетом 160/165 мм 1 мкм для моделей с вылетом 330 мм
Параллельность	3 мкм
Измерительные поверхности	С твердосплавными наконечниками, доведенные
Микрометрический винт	Со стопором ø6,35мм/ø8мм (389-514, 389-714),шаг 0,5мм
Срок службы батареи	Около 2,4 года; около 1,8 года (389-514)
Комплектация	Коробка, ключ, 1 батарея/ 2 батареи (389-514)

Опциональные аксессуары

№	Описание
05CZA662	Кабель Digimatic с кнопкой передачи данных, IP, 1 м, микрометрический тип
05CZA663	Кабель Digimatic с кнопкой передачи данных, IP, 2 м, микрометрический тип
02AZD790B	Кабель U-WAVE T типа B, IP микрометрический тип с кнопкой передачи данных
04AZB512	Кабель Digimatic с кнопкой передачи данных, прямой, 1 м
04AZB513	Кабель Digimatic с кнопкой передачи данных, прямой, 2 м
959149	Кабель Digimatic с кнопкой передачи данных, прямой, 1 м
959150	Кабель Digimatic с кнопкой передачи данных, прямой, 2 м
02AZD790C	Кабель U-WAVE T типа C, прямой, с кнопкой передачи данных
06AFM380B	Прямое соединение с USB (Digimatic-USB), IP микрометрический тип с кнопкой передачи данных
06AFM380C	Прямое соединение с USB (Digimatic-USB), прямой, с кнопкой передачи данных

04AZB512/04AZB513/959149/959150/02AZD790C/06AFM380C
для 389-514

Расходуемые аксессуары

№	Описание
938882	Батарея SR44, 1,5 В

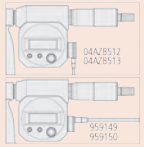

Кабель Digimatic для 389-514



389-251-30

Метрические

№	Диап. изм-й [мм]	Пятка/Наконечник	Погрешность [мкм]	IP65	Масса [г]
389-251-30	0-25	A	±4	●	840
389-261-30	0-25	B	±4	●	840
389-271-30	0-25	C	±4	●	840
389-514	0-25	A	±5		2750
389-252-30	25-50	A	±4	●	920
389-262-30	25-50	B	±4	●	920
389-272-30	25-50	C	±4	●	920

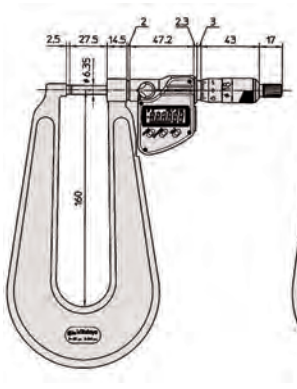

0-25 мм

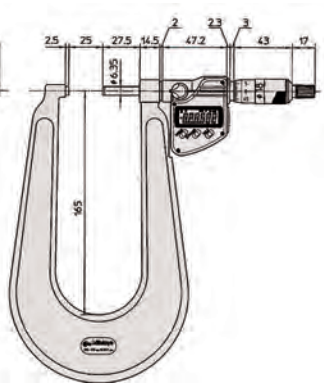

25-50 мм

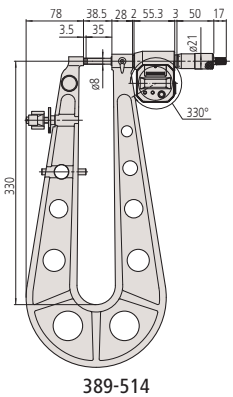

389-514

Все продукты предназначены для продажи коммерческим клиентам. Иллюстрации продуктов приведены без каких-либо обязательств. Описания продукции, в частности технические спецификации, соответствуют действительным только при предварительном подтверждении. По рекомендуемым розничным ценам, пожалуйста, обратитесь к отдельному прайс-листу.

Микрометр нониусный для измерения листового металла

Серия 118

Эти микрометры имеют углубленную скобу для измерения толщины листового материала.



118-102

Метрические

№	Диап. изм-й [мм]	Пятка/Наконечник	Погрешность [мкм]	L [мм]	a [мм]	b [мм]	c [мм]	d [мм]	e [мм]	f [мм]	g [мм]	Масса [г]
118-101	0-25	A	±4	30,3	110	27,5	2,8	18	6,35	14,5	39	445
118-102	0-25	A	±4	30,3	160	27,5	2,8	18	6,35	14,5	48	740
118-103	0-25	A	±5	38,5	330	35	3,5	21	8	28	84	2650
118-110	25-50	A	±4	55,3	165	27,5	2,5	18	6,35	14,5	45	820
118-114	0-25	B	±4	30,3	160	27,5	2,8	18	6,35	14,5	48	740
118-118	0-25	C	±4	30,3	160	27,5	2,8	18	6,35	14,5	48	740
118-126	25-50	C	±4	55,3	165	27,5	2,5	18	6,35	14,5	48	820

Также доступно! Дюймовые модели

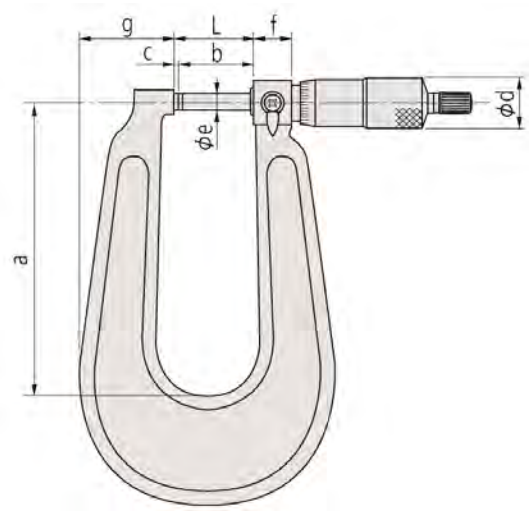

Спецификация

Погрешность	См. перечень технических характеристик
Измер. усилие	3-8 Н
Цена деления	0,01 мм
Шкала	Барабан и стебель с матовым хромовым покрытием, ø18 мм или ø21 мм
Плоскостность	0,6 мкм для моделей с вылетом 110, 160, 165 мм 1 мкм для моделей с вылетом 300 мм
Параллельность	3 мкм
Измерительные поверхности	С твердосплавными наконечниками, доведенные
Микрометрический винт	Со стопором микровинта, вылет скобы до 150 мм : ø6,35 мм вылет скобы до 300 мм : ø8 мм, шаг 0,5 мм
Комплектация	Коробка, ключ, установочная мера (от 25 мм и более)

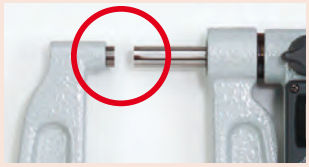

Тип A
Плоская-плоская

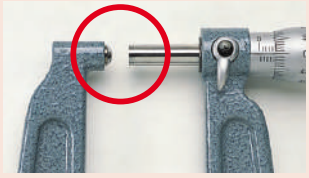

Тип B
Сферическая-плоская

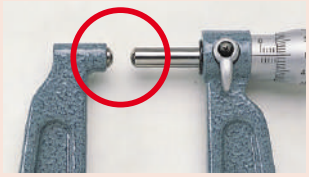

Тип C
Сферическая-сферическая

Все продукты предназначены для продажи коммерческим клиентам. Иллюстрации продуктов приведены без каких-либо обязательств. Описания продукции, в частности технические спецификации, соответствуют действительным только при предварительном подтверждении. По рекомендуемым розничным ценам, пожалуйста, обратитесь к отдельному прайс-листу.

Микрометры циферблатные для измерения листового металла

Спецификация

Погрешность	См. перечень технических характеристик
Цена деления	0,01 мм
Шкала	Барабан и стебель с матовым хромовым покрытием
Измерительные поверхности	Выпуклая пятка и плоский микровинт
Микрометрический винт	ø6,35 мм, со стопором



Серия 119 оснащается циферблатом для удобного и быстрого считывания.

Серия 119

Эти микрометры оснащаются градуированным циферблатом.
Преимущества:
– Углубленная скоба позволяет измерять толщину листового материала.
– Градуированный циферблат гарантирует удобное считывание.

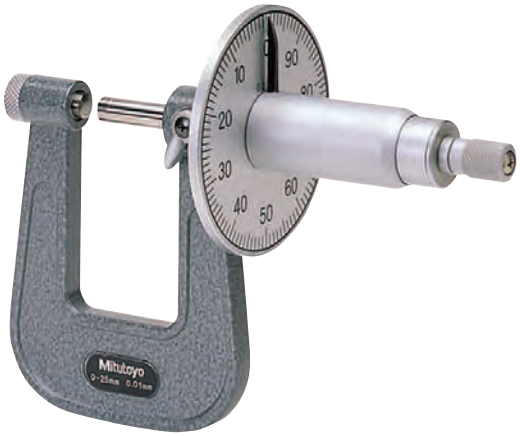

119-202

Метрические

Модель с циферблатом

№	Диап. изм-й [мм]	Погрешность [мкм]	Вылет скобы [мм]	Масса [г]
119-202	0-25	±4	50	305

mm

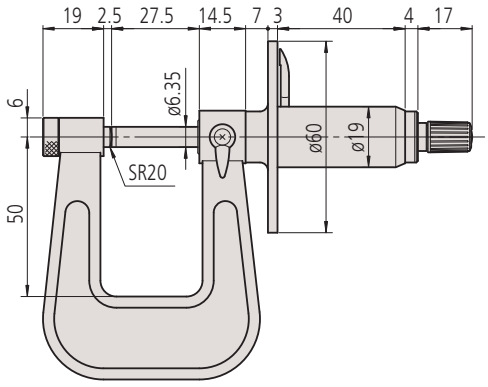

Все продукты предназначены для продажи коммерческим клиентам. Иллюстрации продуктов приведены без каких-либо обязательств. Описания продукции, в частности технические спецификации, соответствуют действительным только при предварительном подтверждении. По рекомендуемым розничным ценам, пожалуйста, обратитесь к отдельному прайс-листу.

Микрометры Digimatic с измерительными губками

Серия 343

Эти микрометры специально разработаны для измерения в труднодоступных местах.



343-250-30

Метрические

№	Диап. изм-й [мм]	Погрешность [мкм]	L [мм]	a [мм]	b [мм]	c [мм]	Масса [г]
343-250-30	0-25	±5	55,5	27,5	10,6	32,9	320
343-251-30	25-50	±6	80,5	27,5	10,6	32,9	340
343-252-30	50-75	±7	105,5	27,5	10,6	32,9	390
343-253-30	75-100	±8	130,5	27,5	10,6	32,9	440

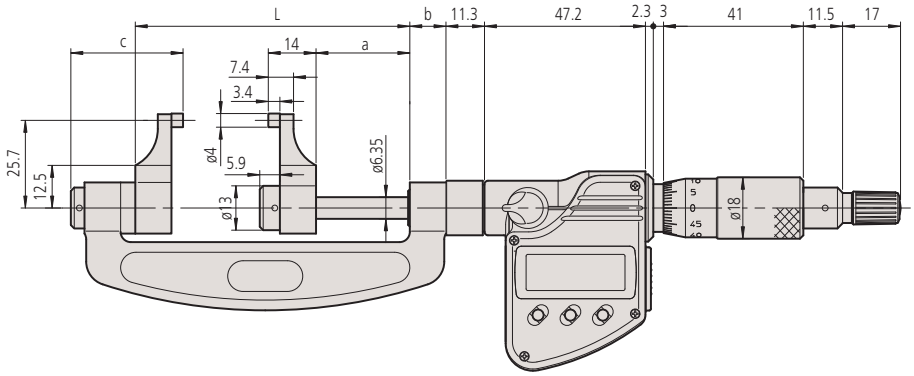

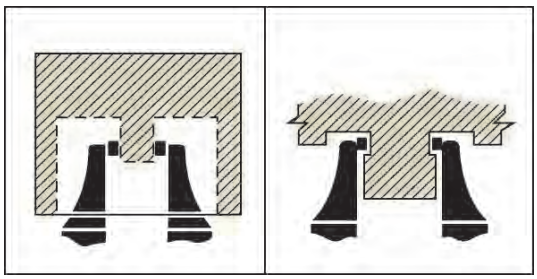

Функции	Серия 343
ORIGIN (Отсчет)	●
ZERO / ABS (НУЛЬ/АБС.)	●
Отключение через 20 мин. простоя	●
Предупреждение о низком заряде батареи	●
Функция блокировки	●
Вывод данных	●
HOLD (Удержание значения)	●

Спецификация

Погрешность	См. перечень техн. хар-к (без учета ошибки квантования)
Измер. усилие	1-6 Н
Разрешение	0,001 мм
Шкала	Барабан и стебель с матовым хромовым покрытием, ø18 мм
Плоскостность	0,3 мкм
Параллельность	(3+L/75) мкм, L = макс. диапазон (мм)
Измерительные поверхности	С твердосплавными наконечниками, доведенные
Микрометрический винт	ø6,35 мм, шаг 0,5 мм, со стопором
Срок службы батареи	Около 2,4 года
Комплектация	Коробка, установочная мера (от 25 мм и выше), ключ, 1 батарея

Опциональные аксессуары

№	Описание
05CZA662	Кабель Digimatic с кнопкой передачи данных, IP, 1 м, микрометрический тип
05CZA663	Кабель Digimatic с кнопкой передачи данных, IP, 2 м, микрометрический тип
02AZD790B	Кабель U-WAVE T типа B, IP микрометрический тип с кнопкой передачи данных
06AFM380B	Прямое соединение с USB (Digimatic-USB), IP микрометрический тип с кнопкой передачи данных

Расходуемые аксессуары

№	Описание
938882	Батарея SR44, 1,5 В



Все продукты предназначены для продажи коммерческим клиентам. Иллюстрации продуктов приведены без каких-либо обязательств. Описания продукции, в частности технические спецификации, соответствуют действительным только при предварительном подтверждении. По рекомендуемым розничным ценам, пожалуйста, обратитесь к отдельному прайс-листу.

Микрометры нониусные с измерительными губками

Серия 143

Эти микрометры специально разработаны для измерения в труднодоступных местах.

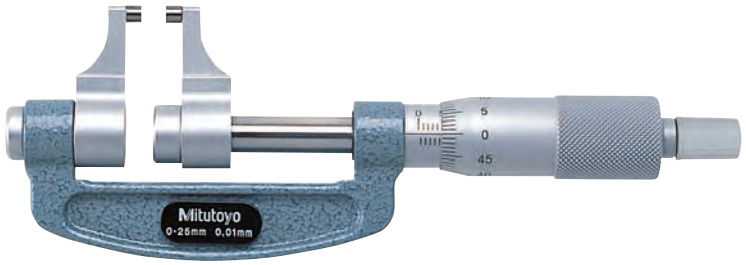

143-101

Спецификация

Погрешность	См. перечень технических характеристик
Измер. усилие	1-6 Н
Цена деления	0,01 мм
Шкала	Барабан и стебель с матовым хромовым покрытием, ø18 мм
Плоскостность	0,3 мкм
Параллельность	(3+L/75) мкм, L = макс. диапазон (мм)
Измерительные поверхности	С твердосплавными наконечниками, доведенные
Микрометрический винт	ø 6,35 мм, шаг микровинта 0,5 мм
Комплектация	Коробка, установочная мера (от 25 мм и более), ключ

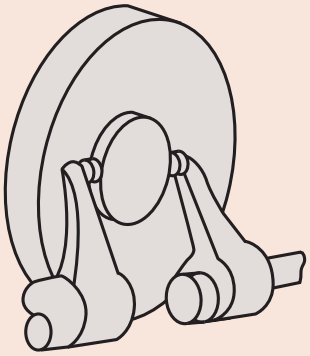

Метрические

№	Диап. изм-й [мм]	Погрешность [мкм]	L [мм]	a [мм]	b [мм]	c [мм]	Масса [г]
143-101	0-25	±5	59,8	31,8	10,6	28,6	210
143-102	25-50	±6	84,8	31,8	10,6	28,6	230
143-103	50-75	±7	109,8	31,8	10,6	28,6	280
143-104	75-100	±8	134,8	31,8	10,6	28,6	330
143-105	100-125	±9	159,8	31,8	10,6	28,6	400
143-106	125-150	±9	184,8	31,8	10,6	28,6	450
143-107	150-175	±10	209,8	31,8	10,6	28,6	520
143-108	175-200	±10	234,8	31,8	10,6	28,6	600
143-109	200-225	±11	255,8	27,8	14,5	32,5	690
143-110	225-250	±11	280,8	27,8	14,5	32,5	790
143-111	250-275	±12	305,8	27,8	14,5	32,5	900
143-112	275-300	±12	330,8	27,8	14,5	32,5	920

Также доступно! Дюймовые модели

мм

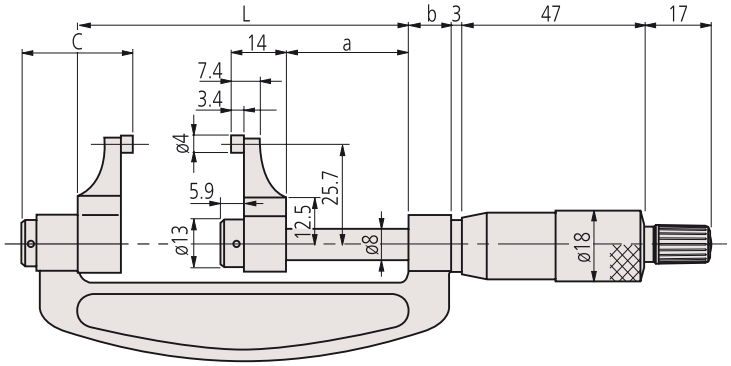

Все продукты предназначены для продажи коммерческим клиентам. Иллюстрации продуктов приведены без каких-либо обязательств. Описания продукции, в частности технические спецификации, соответствуют действительным только при предварительном подтверждении. По рекомендуемым розничным ценам, пожалуйста, обратитесь к отдельному прайс-листу.

Микрометры универсальные

Серия 116

Эти универсальные микрометры поставляются со сменными измерительными наконечниками. Они обладают следующими преимуществами:

– Невращающийся микровинт совместим с семью формами дополнительных сменных наконечников пятки/микровинта (плоские, ступенчатые, сферические, точечные, ножевидные, дисковые и лезвийные) для широкого спектра применений.
– Также доступны дополнительные наконечники для измерения винтовых резьб (пара V-образные/конические).



116-101

Метрические

№	Диап. изм-й [мм]	Погрешность [мкм]	Масса [г]
116-101	0-25	±4	250
116-102	25-50	±4	300

Также доступно! Дюймовые модели

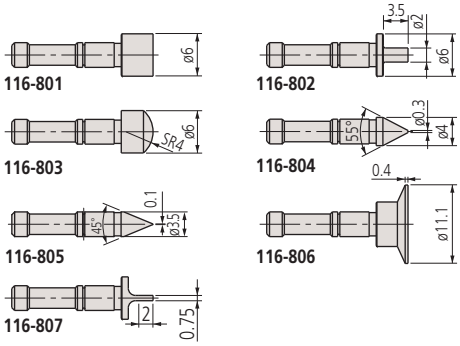



Спецификация

Погрешность	См. перечень технических характеристик
Измер. усилие	5-10 Н
Цена деления	0,01 мм
Шкала	Барабан и стебель с матовым хромовым покрытием, Ø18 мм
Микрометрический винт	ø8 мм, шаг 0,5 мм
Комплектация	Коробка, установочные меры: плоская и под 60°-резьбу (от 25 мм и более), ключ **Сменные пятки/наконечники микровинта не включены**

Опциональные аксессуары

№	Описание
116-801	Измерительные наконечники, плоские
116-802	Измерительные наконечники, ступенчатые
116-803	Измерительные наконечники, сферические
116-804	Измерительные наконечники, точечные
116-805	Измерительные наконечники, ножевидные
116-806	Измерительные наконечники, дисковые
116-807	Измерительные наконечники, лезвийные
116-800	Набор измерительных наконечников, 7 пар
116-830	Набор измерительных наконечников для измерения резьб, 6 пар

116-830:
- 0,4-0,5 мм/64-48TPI (**116-831**)
- 0,6-0,9 мм/44-28TPI (**116-832**)
- 1-1,75 мм/24-14TPI (**116-833**)
- 2-3 мм/13-9TPI (**116-834**)
- 3,5-5 мм/8-5TPI (**116-835**)
-5,5-7 мм/4,5-3,5TPI (**116-836**)

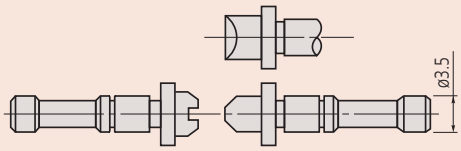

Сменные пятки/наконечники микровинта доступны в комплектах и парах

Все продукты предназначены для продажи коммерческим клиентам. Иллюстрации продуктов приведены без каких-либо обязательств. Описания продукции, в частности технические спецификации, соответствуют действительным только при предварительном подтверждении. По рекомендуемым розничным ценам, пожалуйста, обратитесь к отдельному прайс-листу.

Микрометры Digimatic для измерения резьбы со сменными наконечниками

Функции	Серия 326
ZERO / ABS (НУЛЬ/АБС.)	●
Отключение через 20 мин. простоя	●
2 x Предустановки	●
Предупреждение о низком заряде батареи	●
Функция блокировки	●
Вывод данных	●
HOLD (Удержание значения)	●

Серия 326

Эти микрометры поставляются с дополнительными сменными наконечниками для пятки/микровинта, что позволяет измерять широкий диапазон диаметров метрических/унифицированных и дюймовых винтовых резьб.

Спецификация

Погрешность	См. перечень техн. хар-к (без учета ошибки квантования)
Измер. усилие	5-10 Н
Разрешение	0,001 мм
Шкала	Барабан и стебель с матовым хромовым покрытием, ø18 мм
Микрометрический винт	ø6,35 мм, шаг 0,5 мм, со стопором
Срок службы батареи	Около 2,4 года
Комплектация	Коробка, установочная мера (60°) (от 25 мм и выше), ключ, 1 батарея. **Сменные пятки/ наконечники микровинта не включены**

Стандартные аксессуары

№	Описание
167-261	Установочная мера , 60°, длина: 25 мм
167-262	Установочная мера , 60°, длина: 50 мм
167-263	Установочная мера , 60°, длина: 75 мм

Опциональные аксессуары

№	Описание
05CZA662	Кабель Digimatic с кнопкой передачи данных, IP, 1 м, микрометрический тип
05CZA663	Кабель Digimatic с кнопкой передачи данных, IP, 2 м, микрометрический тип
02AZD790B	Кабель U-WAVE T типа B, IP микрометрический тип с кнопкой передачи данных
167-272	Установочная мера, 55°, длина: 25 мм
167-273	Установочная мера , 55°, длина: 50 мм
167-274	Установочная мера , 55°, длина: 75 мм
167-275	Установочная мера , 55°, длина: 100 мм
06AFM380B	Прямое соединение с USB (Digimatic-USB), IP микрометрический тип с кнопкой передачи данных

Расходуемые аксессуары

№	Описание
938882	Батарея SR44, 1,5 В



326-251-30 с дополнительными принадлежностями



Пары сменных наконечников для пятки/ микровинта

Метрические

№	Диап. изм-й [мм]	Погрешность [мкм]	A [мм]	B [мм]	Масса [г]
326-251-30	0-25	±4	39,5	25	350
326-252-30	25-50	±4	64,5	32	380
326-253-30	50-75	±4	90	45	470
326-254-30	75-100	±5	115,6	65,5	510

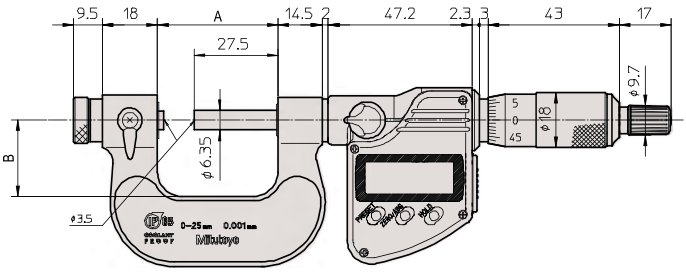

0-75 мм

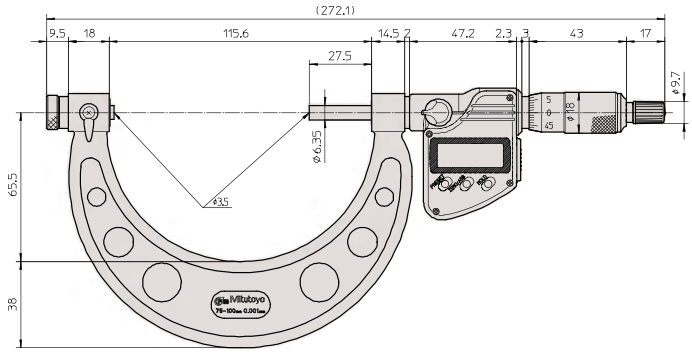

75-100 мм



Пара наконечников для пятки/микровинта

Все продукты предназначены для продажи коммерческим клиентам. Иллюстрации продуктов приведены без каких-либо обязательств. Описания продукции, в частности технические спецификации, соответствуют действительным только при предварительном подтверждении. По рекомендуемым розничным ценам, пожалуйста, обратитесь к отдельному прайс-листу.

Микрометры нониусные для измерения резьбы со сменными наконечниками

Серия 126

Эти микрометры поставляются с дополнительными сменными наконечниками для пятки/микровинта, что позволяет измерять широкий диапазон диаметров метрических/унифицированных и дюймовых винтовых резьб.



126-125 с опциональными принадлежностями



Пары сменных наконечников для пятки/микровинта

Метрические

№	Диап. изм-й [мм]	Погрешность [мкм]	L [мм]	a [мм]	Масса [г]
126-125	0-25	±4	39,5	25	240
126-126	25-50	±4	64,5	32	290
126-127	50-75	±4	90	45	390
126-128	75-100	±5	115,6	65	450
126-129	100-125	±5	140,6	79	530
126-130	125-150	±5	165,6	93	620
126-131	150-175	±6	190,5	105	730
126-132	175-200	±6	214,5	120	860
126-133	200-225	±6	240,5	131	1030
126-134	225-250	±7	265,5	144	1200
126-135	250-275	±7	290,5	156	1370
126-136	275-300	±7	314,5	171	1540

Также доступно! Дюймовые модели

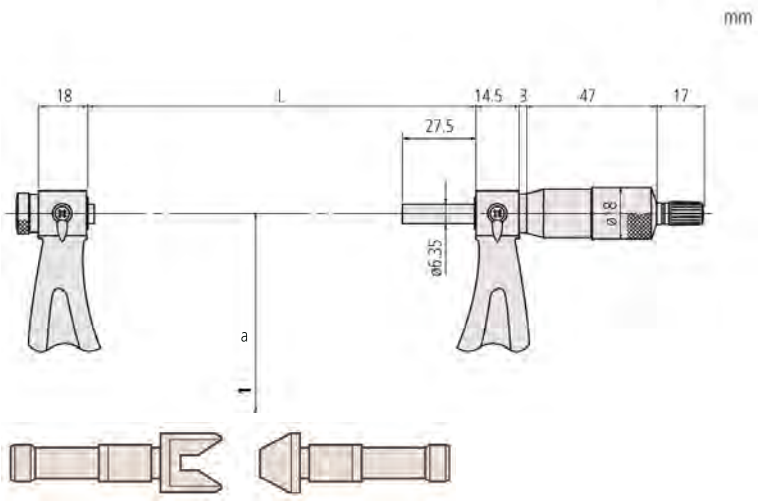

Пара пятка/ наконечник микровинта

Спецификация

Погрешность	См. перечень технических характеристик
Шкала	Барабан и стебель с матовым хромовым покрытием, ø18 мм
Измер. усилие	5-10 Н
Цена деления	0,01 мм
Микрометрический винт	ø6,35 мм, шаг 0,5 мм, со стопором
Комплектация	Коробка, установочная мера (60°) (от 25 мм и более), ключ **Сменные пятки/ наконечники микровинта не включены**

Стандартные аксессуары

№	Описание
167-261	Установочная мера , 60°, длина: 25 мм
167-262	Установочная мера , 60°, длина: 50 мм
167-263	Установочная мера , 60°, длина: 75 мм
167-264	Установочная мера , 60°, длина: 100 мм
167-265	Установочная мера , 60°, длина: 125 мм
167-266	Установочная мера , 60°, длина: 150 мм
167-267	Установочная мера , 60°, длина: 175 мм
167-268	Установочная мера , 60°, длина: 200 мм
167-269	Установочная мера , 60°, длина: 225 мм
167-270	Установочная мера , 60°, длина: 250 мм
167-271	Установочная мера , 60°, длина: 275 мм

Опциональные аксессуары

№	Описание
167-272	Установочная мера, 55°, длина: 25 мм
167-273	Установочная мера , 55°, длина: 50 мм
167-274	Установочная мера , 55°, длина: 75 мм
167-275	Установочная мера , 55°, длина: 100 мм
167-276	Установочная мера , 55°, длина: 125 мм
167-277	Установочная мера , 55°, длина: 150 мм
167-278	Установочная мера , 55°, длина: 175 мм
167-279	Установочная мера , 55°, длина: 200 мм
167-280	Установочная мера , 55°, длина: 225 мм

Все продукты предназначены для продажи коммерческим клиентам. Иллюстрации продуктов приведены без каких-либо обязательств. Описания продукции, в частности технические спецификации, соответствуют действительным только при предварительном подтверждении. По рекомендуемым розничным ценам, пожалуйста, обратитесь к отдельному прайс-листу.

Микрометры нониусные для измерения резьбы со сменными наконечниками

Серия 126

Дополнительные принадлежности, пятки/ наконечники микровинтов





Пара пятка/ наконечник микровинта

№	Погрешность	Описание	Метрический шаг	Резьбы Витворта/дюйм
126-801	±30'	M1 (U1)	0,4 - 0,5 MM	
126-802	±20'	M2 (U2)	0,6 - 0,9 MM	
126-803	±15'	M3 (U3)	1 - 1,75 MM	
126-804	±10'	M4 (U4)	2 - 3 MM	
126-805	±10'	M5 (U5)	3,5 - 5 MM	
126-806	±10'	M6 (U6)	5,5 - 7 MM	
126-811	±30'	W1		60 - 48 TPI
126-812	±30'	W2		48 - 40 TPI
126-813	±20'	W3		40 - 32 TPI
126-814	±20'	W4		32 - 24 TPI
126-815	±15'	W5		24 - 18 TPI
126-816	±15'	W6		18 - 14 TPI
126-817	±10'	W7		14 - 10 TPI
126-818	±10'	W8		10 - 7 TPI
126-819	±10'	W9		7 - 4,5 TPI
126-820	±10'	W10		4,5 - 3,5 TPI

Набор пяток/ наконечников микровинта метрич. униф. (набор включает №№ от 126-801 до 126-806)

№	Описание
126-800	от M1 до M6

Набор пяток/наконечников микровинта Витворта (набор включает №№ от 126-811 до 126-820)

№	Описание
126-810	от W1 до W10

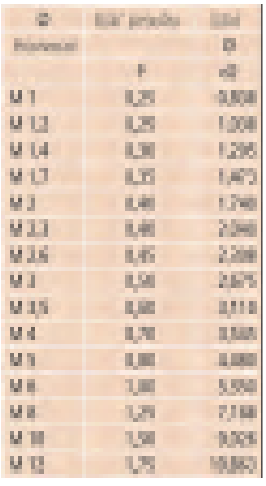

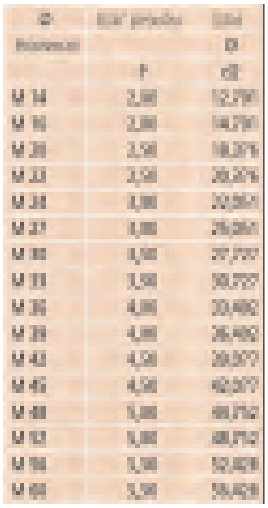

Все продукты предназначены для продажи коммерческим клиентам. Иллюстрации продуктов приведены без каких-либо обязательств. Описания продукции, в частности технические спецификации, соответствуют действительным только при предварительном подтверждении. По рекомендуемым розничным ценам, пожалуйста, обратитесь к отдельному прайс-листу.

Mitutoyo

Микрометры для измерения резьбы

Серия 125

Этот микрометр для измерения резьбы имеет следующие преимущества:
– Фиксированная пятка.
– Напрямую отображает средний диаметр резьбы, нет необходимости в дополнительных вычислениях.



125-103

Спецификация

Погрешность	±(2+L/75) мкм, L = макс. диапазон (мм)
Цена деления	0,01 мм
Комплектация	Коробка, установочная мера 60° (от 25 мм и выше), ключ



Метрические

№	Диап. изм-й [мм]	Резьба (Метрическая/ Унифицированная)	L [мм]	a [мм]	Масса [г]
125-101	0-25	0,4-0,5 MM/64-48 TPI	37,2	25	200
125-102	0-25	0,6-0,9 MM/44-28 TPI	37,2	25	200
125-103	0-25	1-1,75 MM/24-14 TPI	37,2	25	200
125-104	0-25	2-3 MM/13-9 TPI	37,2	25	200
125-105	0-25	3,5-5 MM/8-5 TPI	37,2	25	200
125-106	25-50	0,4-0,5 MM/64-48 TPI	62,2	32	250
125-107	25-50	0,6-0,9 MM/44-28 TPI	62,2	32	250
125-108	25-50	1-1,75 MM/24-14 TPI	62,2	32	250
125-109	25-50	2-3 MM/13-9 TPI	62,2	32	250
125-110	25-50	3,5-5 MM/8-5 TPI	62,2	32	250
125-111	50-75	0,6-0,9 MM/44-28 TPI	87	49	260
125-112	50-75	1-1,75 MM/24-14 TPI	87	49	260
125-113	50-75	2-3 MM/13-9 TPI	87	49	260
125-114	50-75	3,5-5 MM/8-5 TPI	87	49	260
125-115	50-75	5,5-7 MM/4,5-3,5 TPI	87	49	260
125-116	75-100	0,6-0,9 MM/44-28 TPI	112	63	330
125-117	75-100	1-1,75 MM/24-14 TPI	112	63	330
125-118	75-100	2-3 MM/13-9 TPI	112	63	330
125-119	75-100	3,5-5 MM/8-5 TPI	112	63	330
125-120	75-100	5,5-7 MM/4,5-3,5 TPI	112	63	330

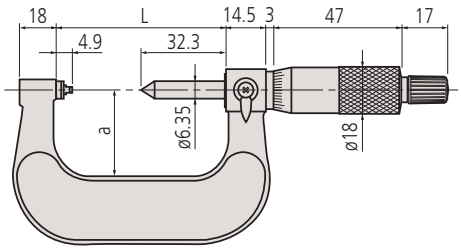

0-50 мм

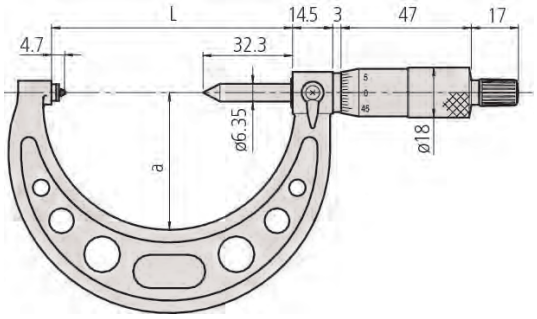

Модели 50-100 мм

Все продукты предназначены для продажи коммерческим клиентам. Иллюстрации продуктов приведены без каких-либо обязательств. Описания продукции, в частности технические спецификации, соответствуют действительным только при предварительном подтверждении. По рекомендуемым розничным ценам, пожалуйста, обратитесь к отдельному прайс-листу.

Микрометр для зубчатых колёс

Функции	Серия 324
ZERO / ABS (НУЛЬ/АБС.)	●
Отключение через 20 мин. простоя	●
Предупреждение о низком заряде батареи	●
Функция блокировки	●
Вывод данных	●
Предустановка	●
HOLD (Удержание значения)	●

Спецификация

Погрешность	См. перечень техн. хар-к (без учета ошибки квантования)
Шкала	Барабан и стебель с матовым хромовым покрытием, ø18 мм
Измер. усилие	5-10 Н
Разрешение	0,001 мм
Микрометрический винт	ø6,35 мм, шаг 0,5 мм, со стопором
Срок службы батареи	около 2,4 года
Комплектация	Коробка, установочная мера (от 25 мм и более), ключ, 1 батарея. **Сменные пятки/ наконечники микровинта не включены**

Опциональные аксессуары

№	Описание
05CZA662	Кабель Digimatic с кнопкой передачи данных, IP, 1 м, микрометрический тип
05CZA663	Кабель Digimatic с кнопкой передачи данных, IP, 2 м, микрометрический тип
02AZD790B	Кабель U-WAVE T типа B, IP микрометрический тип с кнопкой передачи данных
06AFM380B	Прямое соединение с USB (Digimatic-USB), IP микрометрический тип с кнопкой передачи данных

Расходуемые аксессуары

№	Описание
938882	Батарея SR44, 1,5 В

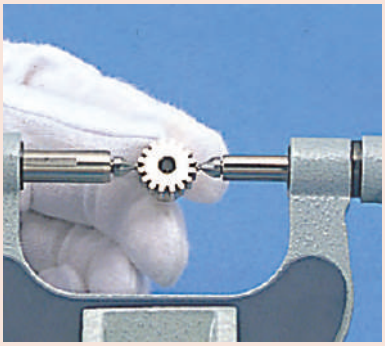

Серия 324

Dust- and Waterproof IP65

TÜVRheinland CERTIFIED www.tuv.com ID 4011207400

IP65

Эти микрометры поставляются со сменными шариковыми вставками. Микрометры обладают следующими преимуществами:
– Точное измерение размеров по роликам/шарикам зубчатых колес.
– Сменные шариковые вставки позволяют проводить замеры в диапазоне модулей 0,5-5,25 мм.



324-251-30 с дополнительными принадлежностями

Метрические — Цифровая модель

№	Диап. изм-й [мм]	Погрешность [мкм]	L [мм]	a [мм]	Масса [г]
324-251-30	0-25	±4	64,5	32	400
324-252-30	25-50	±4	90	45	490
324-253-30	50-75	±4	115,6	65,5	530
324-254-30	75-100	±5	140,6	79	600

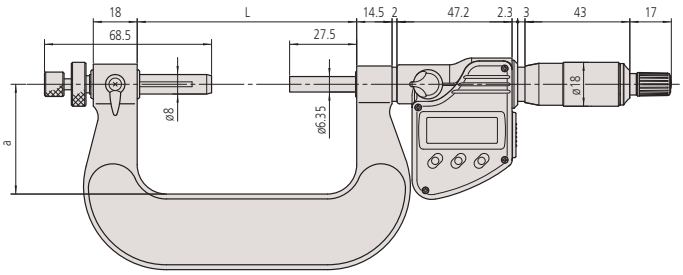

0-50 мм

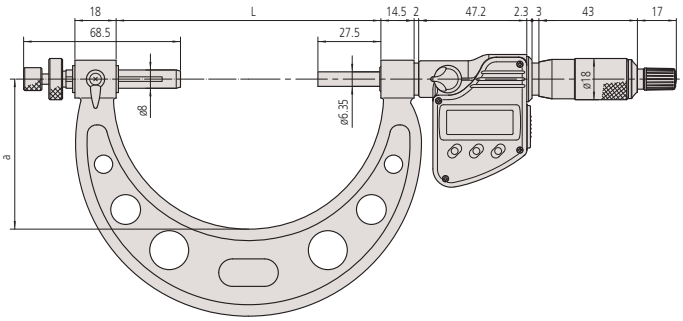

50-100 мм

Все продукты предназначены для продажи коммерческим клиентам. Иллюстрации продуктов приведены без каких-либо обязательств. Описания продукции, в частности технические спецификации, соответствуют действительным только при предварительном подтверждении. По рекомендуемым розничным ценам, пожалуйста, обратитесь к отдельному прайс-листу.

Mitutoyo

Микрометры для измерения зубьев шестерен

Серия 124



124-173 с дополнительными принадлежностями

Спецификация

Погрешность	См. перечень технических характеристик
Измер. усилие	5-10 Н
Цена деления	0,01 мм
Шкала	Барабан и стебель с матовым хромовым покрытием, ø18 мм
Микрометрический винт	С зажимом микровинта, ø6,35 мм, шаг 0,5 мм
Комплектация	Коробка, установочная мера (от 25 мм и выше); **Сменные пятки/ наконечники микровинта не включены**

Метрические

Аналоговая модель

№	Диап. изм-й [мм]	Погрешность [мкм]	L [мм]	a [мм]	Масса [г]
124-173	0-25	±4	64,5	32	295
124-174	25-50	±4	90	45	400
124-175	50-75	±4	115,6	65	460
124-176	75-100	±5	140,6	79	540
124-177	100-125	±5	165,6	93	640
124-178	125-150	±5	190,5	105	760
124-179	150-175	±6	214,5	120	900
124-180	175-200	±6	240,5	131	1060
124-181	200-225	±6	265,5	144	1230
124-182	225-250	±7	290,5	156	1430
124-183	250-275	±7	314,5	171	1620
124-195	275-300	±7	353	187	2070

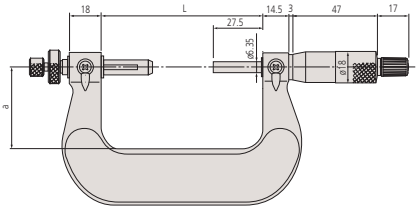

0-50 мм

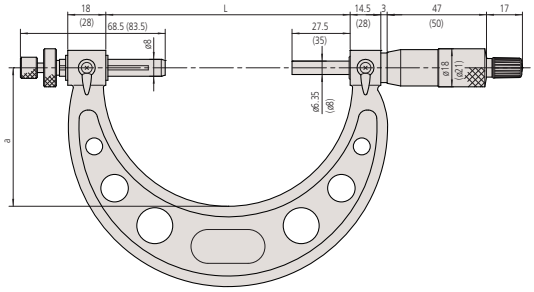

50-300 мм

Комплект сменных шариковых пяток/наконечников

Серия 124/ 324

Дополнительные сменные наконечники для высокоточного измерения размеров по роликам/ шарикам зубчатых колес.

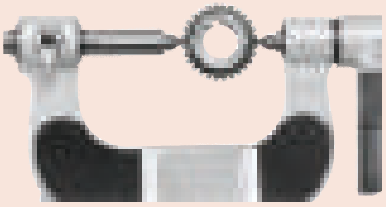

Метрические

№	Примечания	Диаметр	Модуль	Диам. шаг
124-801	твердосплавный наконечник	0,8 мм	0,5-0,55	50
124-802	твердосплавный наконечник	1 мм	0,6-0,65	45
124-821	твердосплавный наконечник	1,5 мм	0,9-1	28-26
124-805	твердосплавный наконечник	2 мм	1,25	22
124-822		2,5 mm	1,5	17
124-807		3 мм	1,75	15
124-823		3,5 мм	2	13
124-810		4 мм	2,25	11
124-824		4,5 mm	2,5	10
124-812		5 мм	2,75	9
124-814		6 мм	3,5	7
124-816		7 мм	4	6,5
124-819		8 мм	4,75	5,5

Также доступно! Дюймовые/ Метрические модели

Все продукты предназначены для продажи коммерческим клиентам. Иллюстрации продуктов приведены без каких-либо обязательств. Описания продукции, в частности технические спецификации, соответствуют действительным только при предварительном подтверждении. По рекомендуемым розничным ценам, пожалуйста, обратитесь к отдельному прайс-листу.

Дисковые микрометры Digimatic

Функции	Серия 323
ORIGIN (Отсчет)	●
ZERO / ABS (НУЛЬ/АБС.)	●
Отключение через 20 мин. простоя	●
Предупреждение о низком заряде батареи	●
Функция блокировки	●
Вывод данных	●
HOLD (Удержание значения)	●

Спецификация

Погрешность	См. перечень техн. хар-к (без учета ошибки квантования)
Измер. усилие	5-10 Н
Разрешение	0,001 мм
Шкала	Барабан и стебель с матовым хромовым покрытием, ø18 мм
Плоскостность	1 мкм
Параллельность	4 мкм для моделей до 50 мм 6 мкм для моделей от 50 мм до 100 мм
Микрометрический винт	Шаг 0,5 мм, со стопором
Измеряемый модуль	0,5-6
Срок службы батареи	Около 2,4 года
Комплектация	Коробка, установочная мера (от 25 мм и выше), ключ, 1 батарея

Опциональные аксессуары

№	Описание
05CZA662	Кабель Digimatic с кнопкой передачи данных, IP, 1 м, микрометрический тип
05CZA663	Кабель Digimatic с кнопкой передачи данных, IP, 2 м, микрометрический тип
02AZD790B	Кабель U-WAVE T типа B, IP микрометрический тип с кнопкой передачи данных
06AFM380B	Прямое соединение с USB (Digimatic-USB), IP микрометрический тип с кнопкой передачи данных

Расходуемые аксессуары

№	Описание
938882	Батарея SR44, 1,5 В

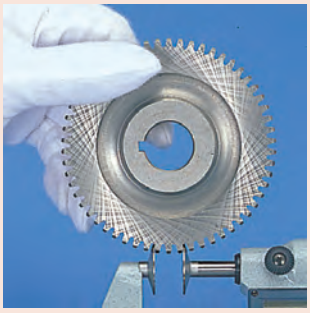

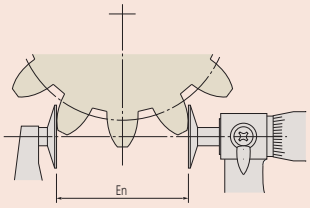

Длина общей нормали (En)

Серия 323

Dust- and Waterproof IP65

Эти дисковые микрометры Digimatic позволяют проводить измерения в труднодоступных местах, и обладают следующим преимуществами:
– Измерение длины общей нормали на прямозубых и косозубых шестернях.
– Измерение в местах, труднодоступных для стандартного микрометра.



323-250-30

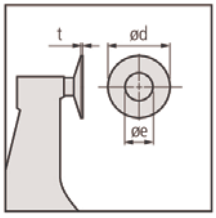

Метрические

№	Диап. изм-й [мм]	Погрешность [мкм]	L [мм]	a [мм]	b [мм]	c [мм]	e [мм]	d [мм]	t [мм]	Масса [г]
323-250-30	0-25	±4	39,7	4,5	9,2	25	8	20	0,7	290
323-251-30	25-50	±4	65,6	5,4	11	31	8	20	0,7	355
323-252-30	50-75	±6	90,7	5,5	12,2	50	8	20	0,7	555
323-253-30	75-100	±6	112,5	5,5	13,5	60	8	20	0,7	610

mm

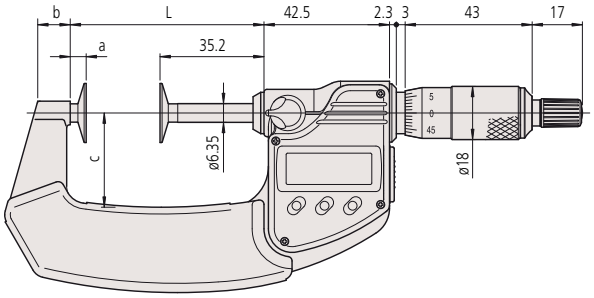

0-75 мм

mm

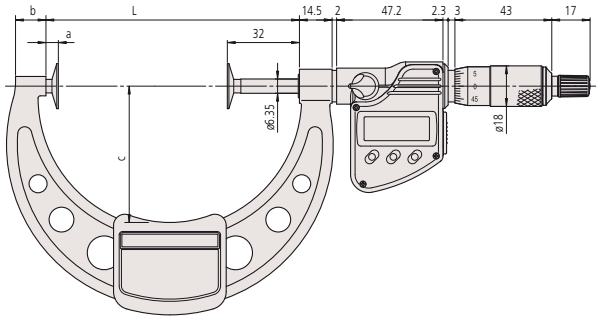

75-100 мм

Все продукты предназначены для продажи коммерческим клиентам. Иллюстрации продуктов приведены без каких-либо обязательств. Описания продукции, в частности технические спецификации, соответствуют действительным только при предварительном подтверждении. По рекомендуемым розничным ценам, пожалуйста, обратитесь к отдельному прайс-листу.

Дисковые микрометры

Серия 123

Эти дисковые микрометры позволяют проводить измерения в труднодоступных местах, и обладают следующим преимуществами:
– Измерение длины общей нормали на прямозубых и косозубых шестернях.
– Измерение в местах, труднодоступных для стандартного микрометра.



123-101

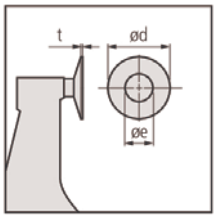

Метрические

№	Диап. изм-й [мм]	Примечания	Погрешность [мкм]	L [мм]	a [мм]	b [мм]	c [мм]	e [мм]	d [мм]	t [мм]	Масса [г]
123-101	0-25		±4	37,5	6	14	25	8	20	0,7	200
123-113	0-25	твердосплавные поверхности дисков	±4	39,7	4,5	9,2	25	9,8	20	0,7	200
123-102	25-50		±4	62,5	6	14	32	8	20	0,7	250
123-114	25-50	твердосплавные поверхности дисков	±4	65,6	5,4	11	31	9,8	20	0,7	250
123-103	50-75		±6	87	5,5	11	49	8	20	0,7	300
123-115	50-75	твердосплавные поверхности дисков	±6	90,7	5,5	12,2	50	9,8	20	0,7	300
123-104	75-100		±6	112	5,5	11	63	8	20	0,7	375
123-116	75-100	твердосплавные поверхности дисков	±6	112,5	5,5	13,5	60	9,8	20	0,7	375
123-105	100-125		±7	137,5	6	12	79	12	30	1	520
123-106	125-150		±7	162,5	6	15	94	12	30	1	570
123-107	150-175		±8	187,5	6	16	106	12	30	1	730
123-108	175-200		±8	212,5	6	15	118	12	30	1	890
123-109	200-225		±8	237,5	6	14	130	12	30	1	1000
123-110	225-250		±9	262,5	6	14	143	12	30	1	1200
123-111	250-275		±9	287,5	6	15	156	12	30	1	1410
123-112	275-300		±9	312,5	6	15	169	12	30	1	1680

Также доступно!
Дюймовые модели

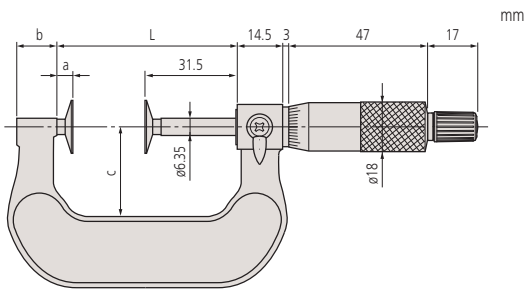

0-50 мм

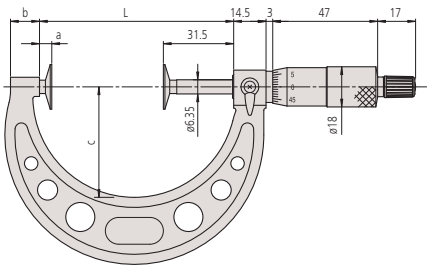

50-300 мм

Спецификация

Погрешность	См. перечень технических характеристик
Измер. усилие	5-10 Н
Цена деления	0,01 мм
Шкала	Барабан и стебель с матовым хромовым покрытием, ø18 мм
Плоскостность	1 мкм для моделей до 100 мм 1,6 мкм для моделей свыше 100 мм
Параллельность	4 мкм для моделей до 50 мм 6 мкм для моделей до 100 мм (5+L/75) мкм для моделей свыше 100 мм L = макс. диапазон (мм)
Микрометрический винт	Шаг 0,5 мм, со стопором
Измеряемый модуль	0,5-6 (0,7-11 : модели свыше 100 мм)
Комплектация	Коробка, установочная мера (от 25 мм и выше), ключ

Все продукты предназначены для продажи коммерческим клиентам. Иллюстрации продуктов приведены без каких-либо обязательств. Описания продукции, в частности технические спецификации, соответствуют действительным только при предварительном подтверждении. По рекомендуемым розничным ценам, пожалуйста, обратитесь к отдельному прайс-листу.

Дисковые микрометры Digimatic с невращающимся микровинтом

Серия 369

Эти дисковые микрометры Digimatic позволяют измерять широкий спектр материалов, и обладают следующими преимуществами:
– С невращающимся микровинтом и дисковыми измерительными поверхностями.
– Измерение длины общей нормали прямозубых и косозубых цилиндрических зубчатых колес.
– Диапазон измерения шага для зубчатых колес с модулем 0,5m...6m.
– Подходят для измерения войлока, каучука, картона, тканей и т.п.

Функции	Серия 369
ORIGIN (Отсчет)	●
ZERO / ABS (НУЛЬ/АБС.)	●
Отключение через 20 мин. простоя	●
Предупреждение о низком заряде батареи	●
Функция блокировки	●
Вывод данных	●
HOLD (Удержание значения)	●

Спецификация

Погрешность	См. перечень техн. хар-к (без учета ошибки квантования)
Измер. усилие	3-8 Н
Разрешение	0,001 мм
Шкала	Барабан и стебель с матовым хромовым покрытием, Ø18 мм
Плоскостность	1 мкм
Параллельность	4 мкм для моделей до 50 мм 6 мкм для моделей свыше 50 мм
Микрометрический винт	С зажимом микровинта, шаг 0,5 мм
Срок службы батареи	Около 2,4 года
Комплектация	Коробка, установочная мера (от 25 мм и выше), ключ, 1 батарея

Опциональные аксессуары

№	Описание
05CZA662	Кабель Digimatic с кнопкой передачи данных, IP, 1 м, микрометрический тип
05CZA663	Кабель Digimatic с кнопкой передачи данных, IP, 2 м, микрометрический тип
02AZD790B	Кабель U-WAVE T типа B, IP микрометрический тип с кнопкой передачи данных
06AFM380B	Прямое соединение с USB (Digimatic-USB), IP микрометрический тип с кнопкой передачи данных

Расходуемые аксессуары

№	Описание
938882	Батарея SR44, 1,5 В





369-250-30

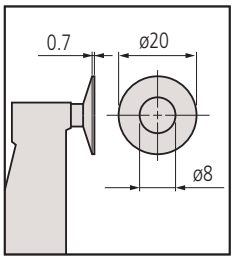

Метрические

№	Диап. изм-й [мм]	Погрешность [мкм]	L [мм]	a [мм]	b [мм]	c [мм]	Масса [г]
369-250-30	0-25	±4	58,5	12,9	7	32	340
369-251-30	25-50	±4	83,5	12,9	9,8	47	480
369-252-30	50-75	±6	108,5	12,9	11,2	60	635
369-253-30	75-100	±6	112,5	5,5	13,5	60	775

mm

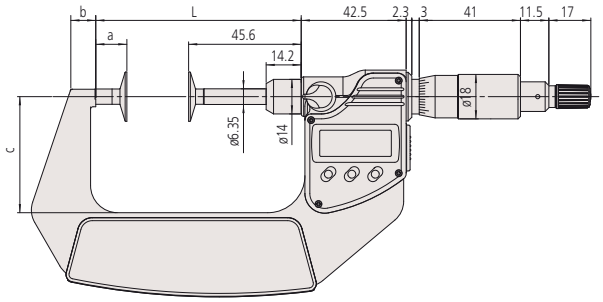

0-75 мм

mm

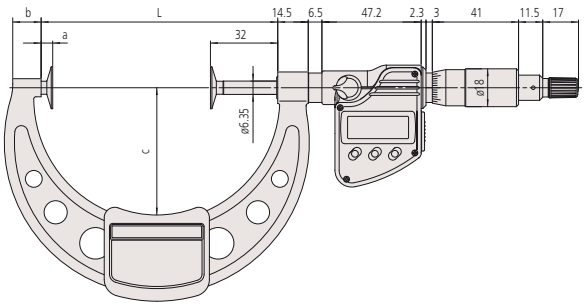

75-100 мм

Все продукты предназначены для продажи коммерческим клиентам. Иллюстрации продуктов приведены без каких-либо обязательств. Описания продукции, в частности технические спецификации, соответствуют действительным только при предварительном подтверждении. По рекомендуемым розничным ценам, пожалуйста, обратитесь к отдельному прайс-листу.

Дисковые микрометры ABSOLUTE Digimatic QuickMike

Серия 369

Эти дисковые микрометры ABSOLUTE Digimatic QuickMike позволяют измерять широкий спектр материалов, и обладают следующими преимуществами:
– Быстрая подача микровинта 10 мм/об.
– С невращающимся микровинтом.
– Подходят для измерения войлока, каучука, картона, тканей и т.п.



369-411

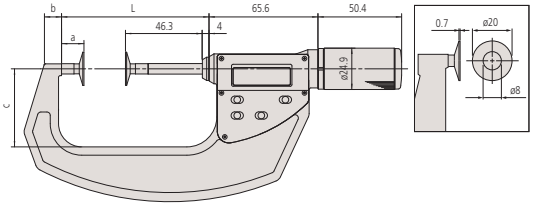

Метрические

№	Диап. изм-й [мм]	Погрешность [мкм]	L [мм]	a [мм]	b [мм]	c [мм]	Масса [г]
369-411	0-30	±4	63,8	13,5	8,5	36	360
369-412	25-55	±4	88,8	13,5	10,3	47	490

Также доступно! Дюймовые/Метрические модели

Функции	Серия 369
ORIGIN (Отсчет)	●
ZERO / ABS (НУЛЬ/АБС.)	●
ВКЛ./ВЫКЛ.	●
Предупреждение о низком заряде батареи	●
Вывод данных	●
HOLD (Удержание значения)	●

Спецификация

Погрешность	См. перечень техн. хар-к (без учета ошибки квантования)
Измер. усилие	3-8 Н
Разрешение	0,001 мм
Плоскостность	1 мкм
Параллельность	4 мкм
Срок службы батареи	Около 1 года
Комплектация	Коробка, установочная мера (от 25 мм и выше), 1 батарея

Опциональные аксессуары

№	Описание
937387	Кабель Digimatic, круглый 6-контактный, 1 м
965013	Кабель Digimatic, круглый 6 -контактный тип, 2 м
02AZD790E	Кабель U-WAVE T типа E, круглый 6-контактный
06AFM380E	Прямое соединение с USB (Digimatic-USB), 2 м, круглый 6-контактный

Расходуемые аксессуары

№	Описание
938882	Батарея SR44, 1,5 В

Серия 227

Эти микрометры имеют возможность регулировки измерительного усилия, что позволяет измерять широкий спектр материалов. Преимущества:
– Подходит для решения измерительных задач с малым измерительным усилием: измерение заготовок из войлока, тканей, бумаги, пластика и резины.
– Механизм барабана с постоянным, малым измерительным усилием.
– С невращающимся микровинтом и дисковыми измерительными поверхностями.
– Быстрая подача микровинта 10 мм/об.



227-221

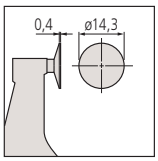

Дисковая измерительная поверхность

Метрические

Микрометры QuickMike с регулируемым измерительным усилием

№	Диап. изм-й [мм]	Погрешность	Установки[1] измерительного усилия [Н]	Точность[1] измерительного усилия [Н]	Масса [г]
227-223	0-10	±4 мкм	2; 4; 6; 8; 10	±0,4 + (изм. усилие/10)	340
227-221	0-15	±4 мкм	0,5; 1; 1,5; 2; 2,5	±0,1 + (изм. усилие/10)	300

[1] Действительно только при отклонении инструмента в пределах ±3° от горизонтали при измерениях.



Устанавливаемое усилие: 0,5-2,5 Н (227-221)



Устанавливаемое усилие: 2-10 Н (227-223)

мм

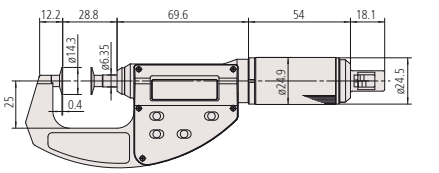

Функции	Серия 227
ORIGIN (Отсчет)	●
ВКЛ./ВЫКЛ.	●
Предупреждение о низком заряде батареи	●
Вывод данных	●
HOLD (Удержание значения)	●

Спецификация

Направление измерения	Горизонтальное
Погрешность	См. перечень техн. хар-к (без учета ошибки квантования)
Разрешение	0,001 мм
Плоскостность	1 мкм
Параллельность	3 мкм
Срок службы батареи	Около 3 лет
Комплектация	Коробка, отвертка, 1 батарея

Опциональные аксессуары

№	Описание
937387	Кабель Digimatic, круглый 6-контактный, 1 м
965013	Кабель Digimatic, круглый 6 -контактный тип, 2 м
02AZD790E	Кабель U-WAVE T типа E, круглый 6-контактный
06AFM380E	Прямое соединение с USB (Digimatic-USB), 2 м, круглый 6-контактный

Расходуемые аксессуары

№	Описание
938882	Батарея SR44, 1,5 В

Все продукты предназначены для продажи коммерческим клиентам. Иллюстрации продуктов приведены без каких-либо обязательств. Описания продукции, в частности технические спецификации, соответствуют действительным только при предварительном подтверждении. По рекомендуемым розничным ценам, пожалуйста, обратитесь к отдельному прайс-листу.

Дисковые микрометры с невращающимся микровинтом

Серия 169

Эти дисковые микрометры с невращающимся микровинтом позволяют измерять широкий спектр материалов, и обладают следующими преимуществами:
– С невращающимся микровинтом и дисковыми измерительными поверхностями.
– Измерение длины общей нормали прямозубых и косозубых цилиндрических зубчатых колес.
– Диапазон измерения шага для зубчатых колес с модулем 0,5m...6m.
– Подходят для измерения войлока, каучука, картона, тканей и т.п.

Спецификация

Погрешность	См. перечень технических характеристик.
Шкала	Барабан и стебель с матовым хромовым покрытием, ø18 мм
Цена деления	0,01 мм
Плоскостность	1 мкм
Параллельность	3 мкм (169-101) 4 мкм для моделей до 50 мм 6 мкм для моделей свыше 50 мм
Микрометрический винт	ø8 мм, шаг 0,5 мм
Измер. усилие	8,02 Н ± 0,8 Н (169-101), 5-10
Комплектация	Коробка, установочная мера (от 25 мм и более), ключ



169-201



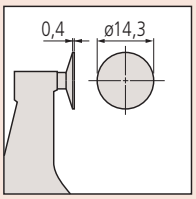

169-101/103 без углубления в центре

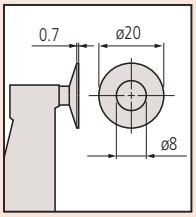

С кольцевыми измерительными поверхностями

Метрические

№	Диап. изм-й [мм]	Погрешность [мкм]	L [мм]	a [мм]	b [мм]	c [мм]	Масса [г]
169-101	0-25	±4	37,5	6	13,5	25	230
169-201	0-25	±4	37,5	6	13,5	25	230
169-202	25-50	±4	62,5	6	13,5	32	280
169-205	50-75	±6	87	5,5	13	49	315
169-207	75-100	±6	112	5,5	13	63	400

Также доступно! Дюймовые модели

мм

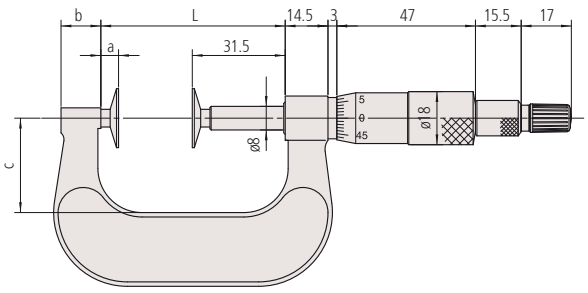

0-50 мм

mm

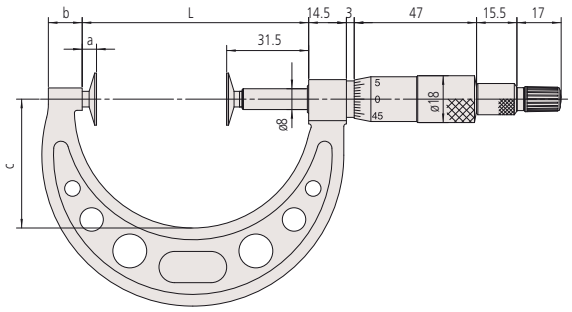

Модели свыше 50 мм

Все продукты предназначены для продажи коммерческим клиентам. Иллюстрации продуктов приведены без каких-либо обязательств. Описания продукции, в частности технические спецификации, соответствуют действительным только при предварительном подтверждении. По рекомендуемым розничным ценам, пожалуйста, обратитесь к отдельному прайс-листу.

Микрометры Digimatic со ступенчатыми измерительными поверхностями

Серия 331

Микрометры Digimatic со ступенчатыми измерительными поверхностями позволяют легко измерять канавки и фасонные поверхности.
Преимущества:
– Измерительные поверхности с уступами.
– Предназначен для измерения канавок, шлицевых валов, выточек, фасонных деталей.



331-251-30

Метрические

№	Диап. изм-й [мм]	Пятка/Наконечник	Погрешность [мкм]	L [мм]	a [мм]	b [мм]	c [мм]	Масса [г]
331-251-30	0-25	A	±2	58,2	17,5	7,3	32	330
331-261-30	0-25	B	±2	58,2	17,5	7,3	32	330
331-252-30	25-50	A	±2	83,2	17,5	10,1	47	470
331-262-30	25-50	B	±2	83,2	17,5	10,1	47	470
331-253-30	50-75	A	±2	108,2	17,5	11,5	60	625
331-263-30	50-75	B	±2	108,2	17,5	11,5	60	625
331-254-30	75-100	A	±3	132,8	20,3	16,7	76	565
331-264-30	75-100	B	±3	132,8	20,3	16,7	76	565

мм

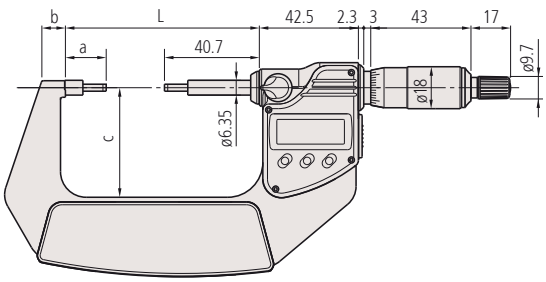

мм

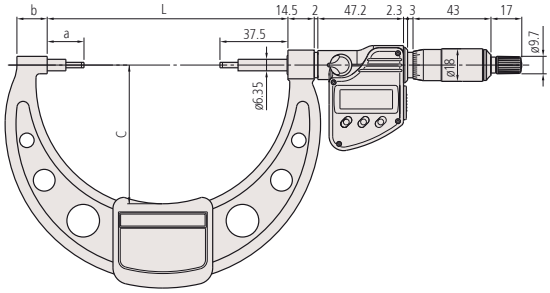

Функции	Серия 331
ORIGIN (Отсчет)	●
ZERO / ABS (НУЛЬ/АБС.)	●
Отключение через 20 мин. простоя	●
Предупреждение о низком заряде батареи	●
Функция блокировки	
Вывод данных	●
HOLD (Удержание значения)	●

Спецификация

Погрешность	См. перечень техн. хар-к (без учета ошибки квантования)
Измер. усилие	5-10 Н
Разрешение	0,001 мм
Шкала	Барабан и стебель с матовым хромовым покрытием, ø18 мм
Плоскостность	0,3 мкм
Параллельность	(2+L/100) мкм, L = макс. диапазон (мм)
Измерительные поверхности	С твердосплавными наконечниками, доведенные
Микрометрический винт	ø6,35 мм, шаг 0,5 мм, со стопором
Срок службы батареи	около 2,4 года
Комплектация	Коробка, установочная мера (от 25 мм и выше), ключ, 1 батарея

Опциональные аксессуары

№	Описание
05CZA662	Кабель Digimatic с кнопкой передачи данных, IP, 1 м, микрометрический тип
05CZA663	Кабель Digimatic с кнопкой передачи данных, IP, 2 м, микрометрический тип
02AZD790B	Кабель U-WAVE T типа B, IP микрометрический тип с кнопкой передачи данных
06AFM380B	Прямое соединение с USB (Digimatic-USB), IP микрометрический тип с кнопкой передачи данных

Расходуемые аксессуары

№	Описание
938882	Батарея SR44, 1,5 В



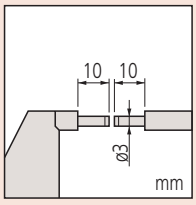

Тип A

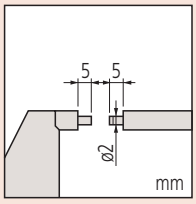

Тип B

Все продукты предназначены для продажи коммерческим клиентам. Иллюстрации продуктов приведены без каких-либо обязательств. Описания продукции, в частности технические спецификации, соответствуют действительным только при предварительном подтверждении. По рекомендуемым розничным ценам, пожалуйста, обратитесь к отдельному прайс-листу.

Микрометры со ступенчатыми измерительными поверхностями

Спецификация

Погрешность	См. перечень технических характеристик
Измер. усилие	5-10 Н
Цена деления	0,01 мм
Шкала	Барабан и стебель с матовым хромовым покрытием, ø18 мм
Плоскостность	0,3 мкм
Параллельность	(2+L/100) мкм, L = макс. диапазон (мм)
Измерительные поверхности	с твердосплавными наконечниками, доведенные, ступенчатые
Микрометрический винт	ø6,35 мм, шаг 0,5 мм, со стопором
Комплектация	Коробка, установочная мера (от 25 мм и выше), ключ

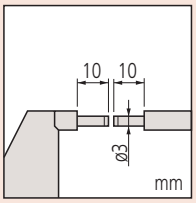

Тип A

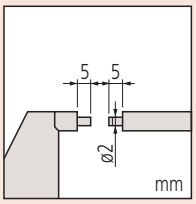

Тип B

Серия 111

Микрометры со ступенчатыми измерительными поверхностями позволяют легко измерять канавки и фасонные поверхности.
Преимущества:
– Измерительные поверхности с уступами.
– Предназначен для измерения канавок, шлицевых валов, выточек, фасонных деталей.



111-115

Метрические

№	Диап. изм-й [мм]	Пятка/Наконечник	Погрешность [мкм]	L [мм]	a [мм]	b [мм]	c [мм]	Масса [г]
111-115	0-25	A	±3	54,5	17,5	10	38	205
111-215	0-25	B	±3	54,5	17,8	10	38	205
111-116	25-50	A	±3	79,5	17,8	12	49	305
111-117	50-75	A	±3	104,5	17,8	14	60	370
111-118	75-100	A	±4	132,3	20,3	16,7	79	500
111-119	100-125	A	±4	157,7	20,7	18,8	94	655
111-120	125-150	A	±4	183,1	21,1	19,1	106	710
111-121	150-175	A	±5	208,3	21,3	18,2	118	900
111-122	175-200	A	±5	233,7	21,7	16,8	130	1040
111-123	200-225	A	±5	257,5	20,5	18	143	1245
111-124	225-250	A	±6	283,5	21,5	18	156	1395
111-125	250-275	A	±6	308,5	21,5	18	169	1555
111-126	275-300	A	±6	333,5	21,5	18	181	1975

Также доступно!
Дюймовые модели

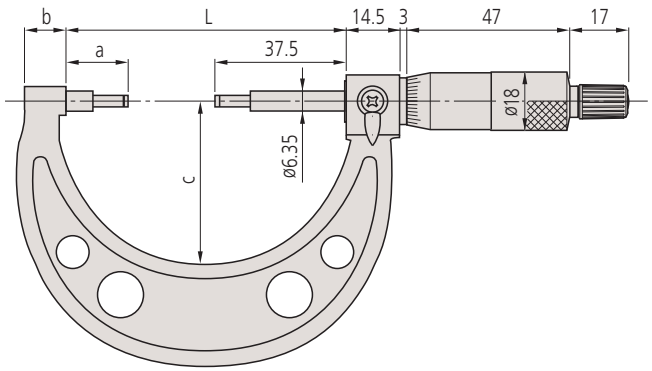

Все продукты предназначены для продажи коммерческим клиентам. Иллюстрации продуктов приведены без каких-либо обязательств. Описания продукции, в частности технические спецификации, соответствуют действительным только при предварительном подтверждении. По рекомендуемым розничным ценам, пожалуйста, обратитесь к отдельному прайс-листу.

Микрометры Digimatic трубные

Серия 395

Эти трубные микрометры Digimatic подходят для измерения деталей с криволинейными поверхностями, например, толщины стенок труб, подшипников, колец.



395-251-30

Метрические — Модель со сферической измерительной пяткой

№	Диап. изм-й [мм]	Пятка/Наконечник	Погрешность [мкм]	D [мм]	b [мм]	c [мм]	Масса [г]
395-251-30	0-25	Тип A	±2	15	9	25	270
395-252-30	25-50	Тип A	±2	15	9,8	32	330
395-253-30	50-75	Тип A	±2	19	12,6	47	470
395-254-30	75-100	Тип A	±3	20	14	60	625

Метрические — Модель с двумя сферическими измерительными пятками

№	Диап. изм-й [мм]	Пятка/Наконечник	Погрешность [мкм]	D [мм]	b [мм]	c [мм]	Масса [г]
395-271-30	0-25	Тип B	±2	15	9	25	270
395-272-30	25-50	Тип B	±2	15	9,8	32	330
395-273-30	50-75	Тип B	±2	19	12,6	32	470
395-274-30	75-100	Тип B	±3	20	14	60	625

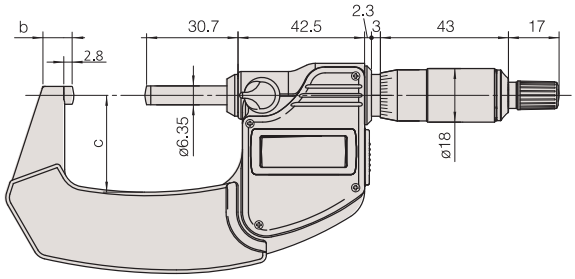

0-50 мм

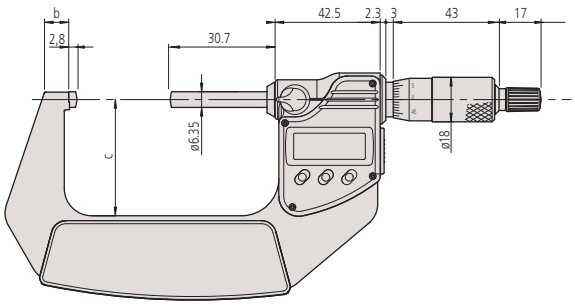

50-100 mm

Функции	Серия 395
ORIGIN (Отсчет)	●
ZERO / ABS (НУЛЬ/АБС.)	●
Отключение через 20 мин. простоя	●
Предупреждение о низком заряде батареи	●
Функция блокировки	●
Вывод данных	●
HOLD (Удержание значения)	●

Спецификация

Погрешность	См. перечень техн. хар-к (без учета ошибки квантования)
Измер. усилие	5-10 Н
Разрешение	0,001 мм
Шкала	Барабан и стебель с матовым хромовым покрытием, Ø18 мм
Плоскостность	0,6 мкм
Измерительные поверхности	С твердосплавными наконечниками, доведенные
Микрометрический винт	ø6,35 мм, шаг 0,5 мм, со стопором
Срок службы батареи	Около 2,4 года
Комплектация	Коробка, установочная мера (от 25 мм и выше), ключ, 1 батарея

Опциональные аксессуары

№	Описание
05CZA662	Кабель Digimatic с кнопкой передачи данных, IP, 1 м, микрометрический тип
05CZA663	Кабель Digimatic с кнопкой передачи данных, IP, 2 м, микрометрический тип
02AZD790B	Кабель U-WAVE T типа B, IP микрометрический тип с кнопкой передачи данных
06AFM380B	Прямое соединение с USB (Digimatic-USB), IP микрометрический тип с кнопкой передачи данных

Расходуемые аксессуары

№	Описание
938882	Батарея SR44, 1,5 В



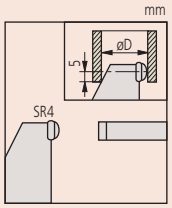

Тип A

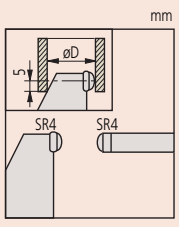

Тип B

Все продукты предназначены для продажи коммерческим клиентам. Иллюстрации продуктов приведены без каких-либо обязательств. Описания продукции, в частности технические спецификации, соответствуют действительным только при предварительном подтверждении. По рекомендуемым розничным ценам, пожалуйста, обратитесь к отдельному прайс-листу.

Микрометры Digimatic трубные

Серия 395

Эти трубные микрометры Digimatic подходят для измерения деталей с криволинейными поверхностями, например, толщины стенок труб, подшипников, колец.

Функции	Серия 395
ORIGIN (Отсчет)	●
ZERO / ABS (НУЛЬ/АБС.)	●
Отключение через 20 мин. простоя	●
Предупреждение о низком заряде батареи	●
Функция блокировки	●
Вывод данных	●
HOLD (Удержание значения)	●

Спецификация

Погрешность	См. перечень техн. хар-к (без учета ошибки квантования)
Измер. усилие	3-8 Н
Разрешение	0,001 мм
Шкала	Барабан и стебель с матовым хромовым покрытием, ø18 мм
Плоскостность	0,6 мкм
Измерительные поверхности	С твердосплавными наконечниками, доведенные (микровинт) Пятка: закаленная сталь
Микрометрический винт	ø6,35 мм, шаг 0,5 мм, со стопором
Срок службы батареи	Около 2,4 года
Комплектация	Коробка, установочная мера (от 25 мм и выше), ключ, 1 батарея

Опциональные аксессуары

№	Описание
05CZA662	Кабель Digimatic с кнопкой передачи данных, IP, 1 м, микрометрический тип
05CZA663	Кабель Digimatic с кнопкой передачи данных, IP, 2 м, микрометрический тип
02AZD790B	Кабель U-WAVE T типа B, IP микрометрический тип с кнопкой передачи данных
06AFM380B	Прямое соединение с USB (Digimatic-USB), IP микрометрический тип с кнопкой передачи данных

Расходуемые аксессуары

№	Описание
938882	Батарея SR44, 1,5 В



395-261-30



395-262-30



395-263-30



395-264-30

Метрические

№	Диап. изм-й [мм]	Пятка/Наконечник	Погрешность [мкм]	L [мм]	D [мм]	Масса [г]
395-261-30	0-25	Тип A	±3	4	2	270
395-262-30	0-25	Тип B	±3	4	3,6	270
395-263-30	0-25	Тип C	±3	12	4,8	310
395-264-30	0-25	Тип D	±3	22	8,2	310

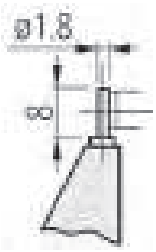

Тип A

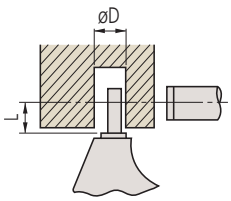

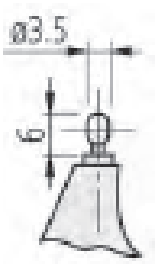

Тип B

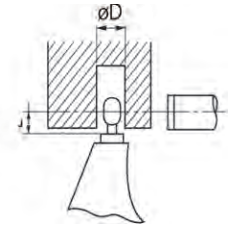

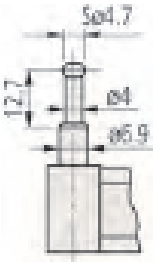

Тип C

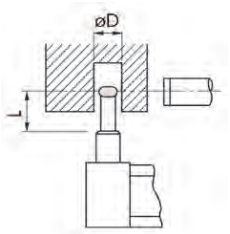

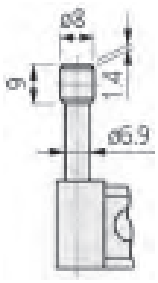

Тип D

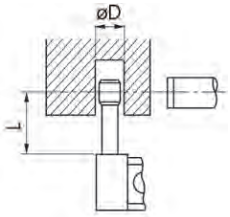

Все продукты предназначены для продажи коммерческим клиентам. Иллюстрации продуктов приведены без каких-либо обязательств. Описания продукции, в частности технические спецификации, соответствуют действительным только при предварительном подтверждении. По рекомендуемым розничным ценам, пожалуйста, обратитесь к отдельному прайс-листу.

Микрометры трубные

Серия 115

Эти трубные микрометры подходят для измерения деталей с криволинейными поверхностями, например, толщины стенок труб, подшипников, колец.



115-215

Метрические

№	Диап. изм-й [мм]	Примечания	Погрешность [мкм]	L [мм]	D [мм]	Масса [г]
115-302	0-25	Тип A	±3	4	2	180
115-308	0-25	Тип B	±3	4	3,6	180
115-315	0-25	Тип C	±3	12	4,8	180
115-316	0-25	Тип D	±3	22	8,2	180
115-303	25-50	Тип A	±3	4	2	240
115-309	25-50	Тип B	±3	4	3,6	240

Метрические Модель со сферической измерительной пяткой

№	Диап. изм-й [мм]	Примечания	Погрешность [мкм]	D [мм]	Масса [г]
115-115	0-25	Тип E	±3	10	180
115-116	25-50	Тип E	±3	11	240
115-117	50-75	Тип E	±3	17	315
115-118	75-100	Тип E	±4	18	375

Метрические Модель со сферическими пяткой и микровинтом

№	Диап. изм-й [мм]	Примечания	Погрешность [мкм]	D [мм]	Масса [г]
115-215	0-25	Тип F	±3	10	180
115-216	25-50	Тип F	±3	11	240
115-217	50-75	Тип F	±3	17	315
115-218	75-100	Тип F	±4	18	375

Также доступно! Дюймовые модели

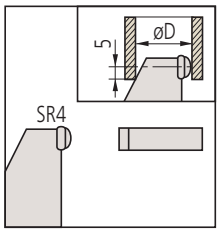

Тип E

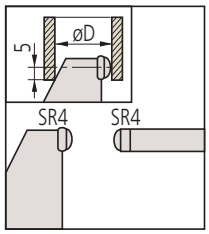

Тип F

Спецификация

Погрешность	См. перечень технических характеристик
Цена деления	0,01 мм
Шкала	Барабан и стебель с матовым хромовым покрытием, ø18 мм
Измерительные поверхности	Микровинт и пятка: с твердосплавными наконечниками, доведенные (115-1xx, 115-2xx) Микровинт: твердосплавный наконечник Пятка: закаленная сталь (115-3xx)
Микрометрический винт	ø6,35 мм, шаг 0,5 мм, со стопором
Измер. усилие	5-10 Н/ 3-8 Н (Тип A, B, C, D)
Комплектация	Коробка, установочная мера (от 25 мм и выше), ключ

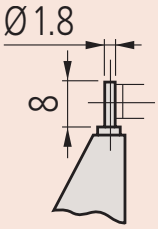

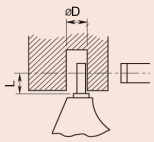

Тип A

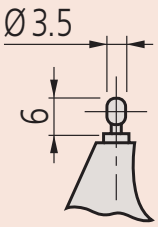

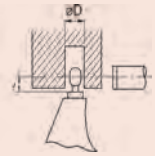

Тип B

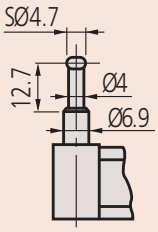

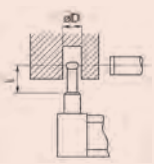

Тип C

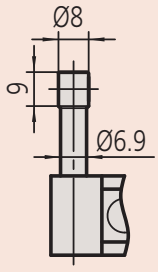

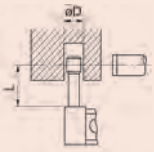

Тип D

Все продукты предназначены для продажи коммерческим клиентам. Иллюстрации продуктов приведены без каких-либо обязательств. Описания продукции, в частности технические спецификации, соответствуют действительным только при предварительном подтверждении. По рекомендуемым розничным ценам, пожалуйста, обратитесь к отдельному прайс-листу.

Микрометры Digimatic с точечными измерительными поверхностями

Функции	Серия 342
ORIGIN (Отсчет)	●
ZERO / ABS (НУЛЬ/АБС.)	●
Отключение через 20 мин. простоя	●
Предупреждение о низком заряде батареи	●
Функция блокировки	●
Вывод данных	●

Спецификация

Погрешность	См. перечень техн. хар-к (без учета ошибки квантования)
Измер. усилие	3-8 Н
Разрешение	0,001 мм
Шкала	Барабан и стебель с матовым хромовым покрытием, ø18 мм
Измерительные поверхности	Твердосплавные конические измерительные поверхности микровинта и пятки; радиус 0,3 мм
Микрометрический винт	ø6,35 мм, шаг 0,5 мм, со стопором
Срок службы батареи	Около 2,4 года
Комплектация	Коробка, установочная мера (от 25 мм и выше), ключ, 1 батарея

Опциональные аксессуары

№	Описание
05CZA662	Кабель Digimatic с кнопкой передачи данных, IP, 1 м, микрометрический тип
05CZA663	Кабель Digimatic с кнопкой передачи данных, IP, 2 м, микрометрический тип
02AZD790B	Кабель U-WAVE T типа B, IP микрометрический тип с кнопкой передачи данных
06AFM380B	Прямое соединение с USB (Digimatic-USB), IP микрометрический тип с кнопкой передачи данных

Расходуемые аксессуары

№	Описание
938882	Батарея SR44, 1,5 В

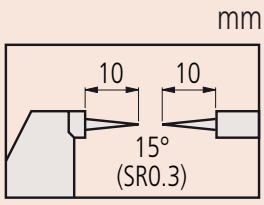

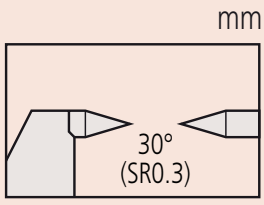



Серия 342

Dust- and Waterproof IP65

Эти микрометры Digimatic с точечными пяткой и микровинтом имеют следующие преимущества:
– Пятка и микровинт заострены под определенным углом, с наконечником малого радиуса.
– Подходит для измерения канавок, ступеней и т.п.

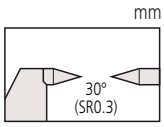



342-251-30

Метрические

№	Диап. изм-й [мм]	Погрешность [мкм]	L [мм]	a [мм]	b [мм]	c [мм]	Наконечник	Масса [г]
342-251-30	0-25	±2	58,2	12,5	7,3	32	15°	330
342-261-30	0-25	±2	58,2	12,5	7,3	32	30°	330
342-252-30	25-50	±2	83,2	12,5	10,1	47	15°	470
342-262-30	25-50	±2	83,2	12,5	10,1	47	30°	470
342-253-30	50-75	±2	108,2	12,5	11,5	60	15°	625
342-263-30	50-75	±2	108,2	12,5	11,5	60	30°	625
342-254-30	75-100	±3	132,8	15,3	16,7	76	15°	565
342-264-30	75-100	±3	132,8	15,3	16,7	76	30°	565

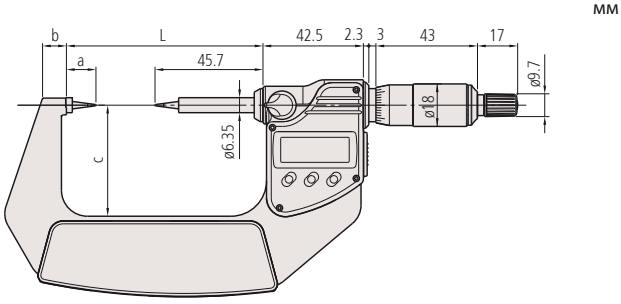

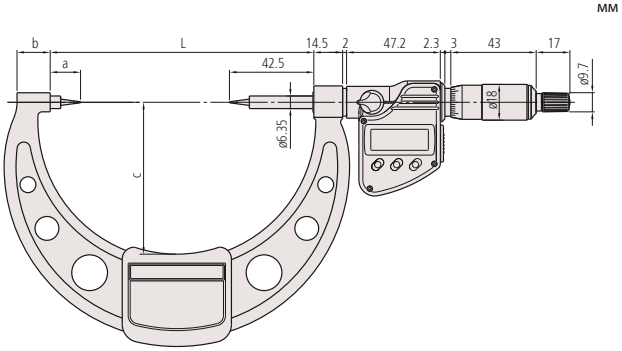

Все продукты предназначены для продажи коммерческим клиентам. Иллюстрации продуктов приведены без каких-либо обязательств. Описания продукции, в частности технические спецификации, соответствуют действительным только при предварительном подтверждении. По рекомендуемым розничным ценам, пожалуйста, обратитесь к отдельному прайс-листу.

Микрометры с точечными измерительными поверхностями

Серия 112

Эти микрометры с точечными пяткой и микровинтом имеют следующие преимущества:
– Пятка и микровинт заострены под определенным углом, с наконечником малого радиуса.
– Подходит для измерения канавок, ступеней и т.п.



112-201

Спецификация

Погрешность	См. спецификации
Измер. усилие	3-8 Н
Цена деления	0,01 мм
Шкала	Барабан и стебель с матовым хромовым покрытием, ø18 мм
Измерительные поверхности	Микровинт и пятка из закаленной стали или с твердосплавными наконечниками; радиус 0,3 мм
Микрометрический винт	Шаг 0,5 мм, со стопором
Комплектация	Коробка, установочная мера (от 25 мм и выше), ключ

Метрические — Твердосплавный наконечник

№	Диап. изм-й [мм]	Погрешность [мкм]	Наконечник	L [мм]	a [мм]	b [мм]	c [мм]	Масса [г]
112-165	0-25	±3	15°	55,3	12,8	10	38	205
112-213	0-25	±3	30°	55,3	12,8	10	38	205
112-166	25-50	±3	15°	80,3	12,8	12	49	305
112-214	25-50	±3	30°	80,3	12,8	12	49	305
112-167	50-75	±3	15°	105,3	12,8	14	60	370
112-215	50-75	±3	30°	105,3	12,8	14	60	370
112-168	75-100	±4	15°	132,8	15,3	17	79	500
112-216	75-100	±4	30°	132,8	15,3	17	79	500

Метрические — Наконечник из закалённой стали

№	Диап. изм-й [мм]	Погрешность [мкм]	Наконечник	L [мм]	a [мм]	b [мм]	c [мм]	Масса [г]
112-153	0-25	±3	15°	55,3	12,8	10	38	205
112-201	0-25	±3	30°	55,3	12,8	10	38	205
112-154	25-50	±3	15°	80,3	12,8	12	49	305
112-202	25-50	±3	30°	80,3	12,8	12	49	305
112-155	50-75	±3	15°	105,3	12,8	14	60	370
112-203	50-75	±3	30°	105,3	12,8	14	60	370
112-156	75-100	±4	15°	132,8	15,3	17	79	500
112-204	75-100	±4	30°	132,8	15,3	17	79	500

Также доступно! Дюймовые модели

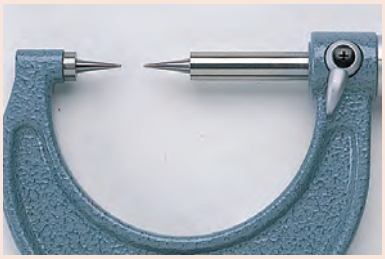

Угол : 15°

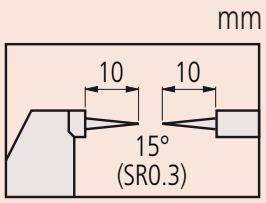

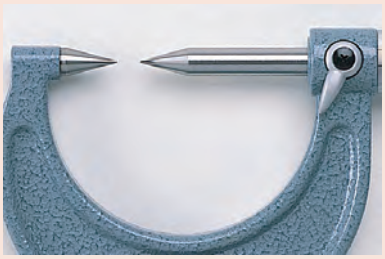

Угол : 30°

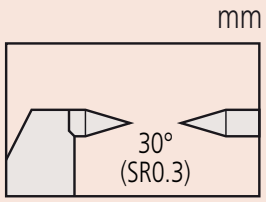

мм

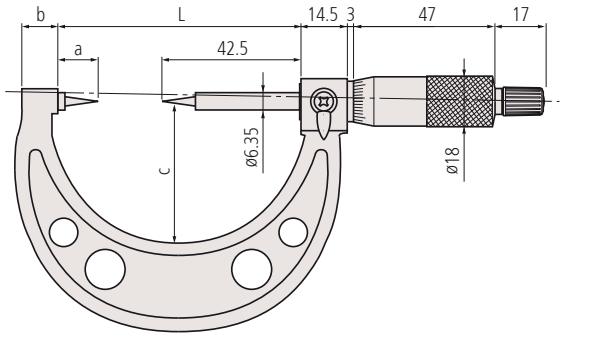

Все продукты предназначены для продажи коммерческим клиентам. Иллюстрации продуктов приведены без каких-либо обязательств. Описания продукции, в частности технические спецификации, соответствуют действительным только при предварительном подтверждении. По рекомендуемым розничным ценам, пожалуйста, обратитесь к отдельному прайс-листу.

Микрометры для измерения высоты обжима

Серия 342/ Серия 112

Эти микрометры имеют плоскую пятку и заостренный микровинт, что позволяет измерять высоту обжима электрических контактов.

Функции	342-271-30	342-451
ORIGIN (Отсчет)	●	●
ZERO / ABS (НУЛЬ/АБС.)	●	
ВКЛ./ВЫКЛ.		●
Отключение через 20 мин. простоя	●	
Предупреждение о низком заряде батареи	●	●
Функция блокировки	●	
Вывод данных	●	●
HOLD (Удержание значения)	●	●

Спецификация

Погрешность	См. перечень технических характеристик
Разрешение	0,001 мм
Цена деления	0,01 мм
Измер. усилие	3-8 4-6 (342-451) Н
Шкала	Барабан и стебель с матовым хромовым покрытием, ø18 мм (342-271-30, 112-401)
Измерительные поверхности	Упрочненный, с прецизионной шлифовкой
Микрометрический винт	Со стопором микровинта (342-271-30,112-401), ø6,35 мм, шаг 0,5 мм ø 6,35 мм, шаг 10 мм (342-451)
Срок службы батареи	Около 2,4 года (342-271-30), 3 года (342-451)
Комплектация	Коробка, 1 батарея

Опциональные аксессуары

№	Описание
937387	Кабель Digimatic, круглый 6-контактный, 1 м
965013	Кабель Digimatic, круглый 6 - контактный тип, 2 м
02AZD790E	Кабель U-WAVE T типа E, круглый 6-контактный
05CZA662	Кабель Digimatic с кнопкой передачи данных, IP, 1 м, микрометрический тип
05CZA663	Кабель Digimatic с кнопкой передачи данных, IP, 2 м, микрометрический тип
02AZD790B	Кабель U-WAVE T типа B, IP микрометрический тип с кнопкой передачи данных
06AFM380E	Прямое соединение с USB (Digimatic-USB), 2 м, круглый 6-контактный
06AFM380B	Прямое соединение с USB (Digimatic-USB), IP микрометрический тип с кнопкой передачи данных

937387/965013/06AFM380E/02AZD790E: для 342-451

Расходуемые аксессуары

№	Описание
938882	Батарея SR44, 1,5 В



Dust- and Waterproof IP65

TÜVRheinland CERTIFIED

www.tuv.com ID 4011207400

IP65 342-271

ABSOLUTE 342-451

IP54 342-451



342-271-30



342-451



112-401

Метрические Аналоговая модель

№	Диап. изм-й [мм]	Погрешность [мкм]	Масса [г]
112-401	0-25	±3	165

Метрические Цифровая модель

№	Диап. изм-й [мм]	Погрешность [мкм]	Масса [г]
342-271-30	0-20	±3	270

Метрические Тип QuickMike

№	Диап. изм-й [мм]	Погрешность [мкм]	Масса [г]
342-451	0-15	±3	275

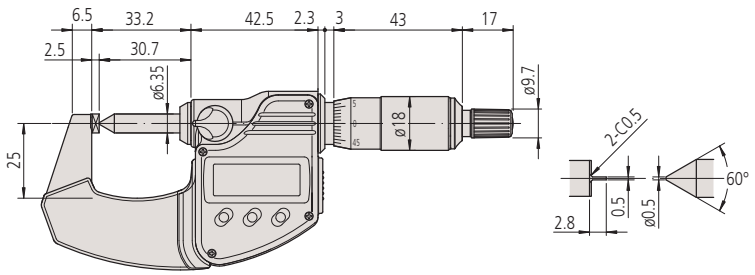

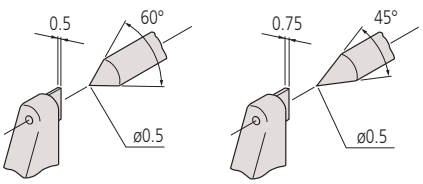

342-271-30
112-401

342-451

Все продукты предназначены для продажи коммерческим клиентам. Иллюстрации продуктов приведены без каких-либо обязательств. Описания продукции, в частности технические спецификации, соответствуют действительным только при предварительном подтверждении. По рекомендуемым розничным ценам, пожалуйста, обратитесь к отдельному прайс-листу.

Mitutoyo

Микрометры Digimatic с ножевидными измерительными поверхностями

Серия 422

Эти микрометры Digimatic с ножевидными поверхностями предназначены для измерений в труднодоступных местах.
Преимущества:
– Пятка и микровинт имеют ножевидную форму для измерения диаметра канавки валов, шпоночных пазов и в других труднодоступных местах.
– Невращающийся микровинт.



422-230-30

Метрические

№	Диап. изм-й [мм]	Пятка/Наконечник	Погрешность [мкм]	L [мм]	a [мм]	b [мм]	c [мм]	Масса [г]
422-230-30	0-25	Тип A	±3	65,6	12,5	11	31	365
422-260-30	0-25	Тип B	±3	65,6	12,5	11	31	365
422-270-30	0-25	Тип C	±3	65,6	12,5	11	31	365
422-271-30	0-25	Тип D	±3	65,6	12,5	11	31	365
422-231-30	25-50	Тип A	±3	90,7	12,6	12,2	50	565
422-261-30	25-50	Тип B	±3	90,7	12,6	12,2	50	565
422-232-30	50-75	Тип A	±3	105,3	13,5	14,1	57	465
422-233-30	75-100	Тип A	±4	132,8	16	16,7	76	580

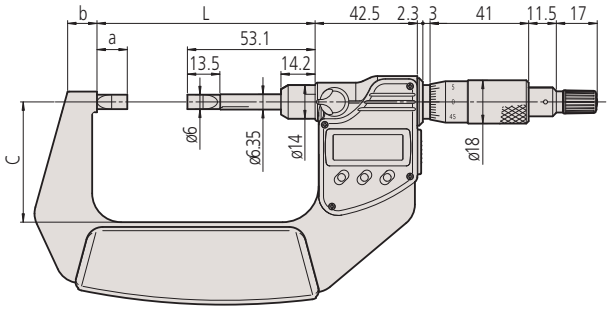

0-50 мм

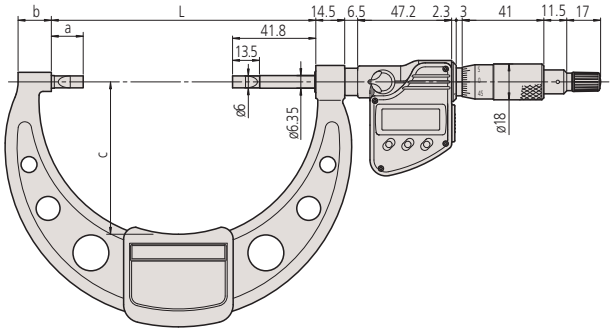

50-100 мм

Функции	Серия 422
ORIGIN (Отсчет)	●
ZERO / ABS (НУЛЬ/АБС.)	●
Отключение через 20 мин. простоя	●
Предупреждение о низком заряде батареи	●
Функция блокировки	●
Вывод данных	●
HOLD (Удержание значения)	●

Спецификация

Погрешность	См. перечень техн. хар-к (без учета ошибки квантования)
Измер. усилие	3-8 Н
Разрешение	0,001 мм
Шкала	Барабан и стебель с матовым хромовым покрытием, Ø18 мм
Параллельность	3 мкм для моделей до 75 мм 4 мкм для моделей свыше 75 мм
Микрометрический винт	ø6,35 мм, шаг 0,5 мм, со стопором
Срок службы батареи	Около 2,4 года
Комплектация	Коробка, установочная мера (от 25 мм и выше), ключ, 1 батарея

Опциональные аксессуары

№	Описание
05CZA662	Кабель Digimatic с кнопкой передачи данных, IP, 1 м, микрометрический тип
05CZA663	Кабель Digimatic с кнопкой передачи данных, IP, 2 м, микрометрический тип
02AZD790B	Кабель U-WAVE T типа B, IP микрометрический тип с кнопкой передачи данных
06AFM380B	Прямое соединение с USB (Digimatic-USB), IP микрометрический тип с кнопкой передачи данных

Расходуемые аксессуары

№	Описание
938882	Батарея SR44, 1,5 В

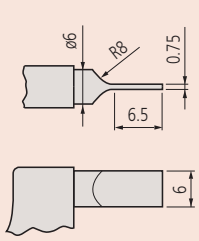

Тип A (закалённая сталь)

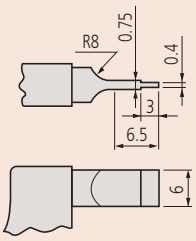

Тип B (закалённая сталь)

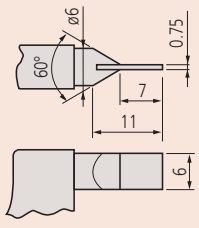

Тип C (твердосплавные)

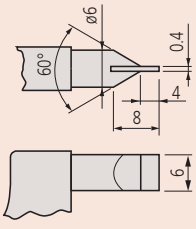

Тип D (твердосплавные)

Все продукты предназначены для продажи коммерческим клиентам. Иллюстрации продуктов приведены без каких-либо обязательств. Описания продукции, в частности технические спецификации, соответствуют действительным только при предварительном подтверждении. По рекомендуемым розничным ценам, пожалуйста, обратитесь к отдельному прайс-листу.

Микрометры ABSOLUTE Digimatic QuickMike с ножевидными измерительными поверхностями

Функции	Серия 422
ORIGIN (Отсчет)	●
ZERO / ABS (НУЛЬ/АБС.)	●
ВКЛ./ВЫКЛ.	●
Предупреждение о низком заряде батареи	●
Вывод данных	●
HOLD (Удержание значения)	●

Спецификация

Погрешность	См. перечень техн. хар-к (без учета ошибки квантования)
Шкала	Барабан, ø 24,9 мм
Разрешение	0,001 мм
Параллельность	3 мкм
Микрометрический винт	ø6,35 мм, шаг 10 мм
Срок службы батареи	Около 1 года
Комплектация	Коробка, установочная мера (от 25 мм и выше), 1 батарея

Опциональные аксессуары

№	Описание
937387	Кабель Digimatic, круглый 6-контактный, 1 м
965013	Кабель Digimatic, круглый 6 - контактный тип, 2 м
02AZD790E	Кабель U-WAVE T типа E, круглый 6-контактный
06AFM380E	Прямое соединение с USB (Digimatic-USB), 2 м, круглый 6-контактный

Расходуемые аксессуары

№	Описание
938882	Батарея SR44, 1,5 В

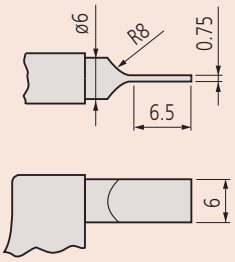

Серия 422

ABSOLUTE IP54

Эти микрометры ABSOLUTE Digimatic QuickMike с ножевидными поверхностями предназначены для измерений в труднодоступных местах.
Преимущества:
– Пятка и микровинт имеют ножевидную форму для измерения диаметра канавки валов, шпоночных пазов и в других труднодоступных местах.
– Невращающийся микровинт.
– Быстрая подача микровинта 10 мм/об.



422-411

Метрические

№	Диап. изм-й [мм]	Погрешность [мкм]	L [мм]	a [мм]	b [мм]	c [мм]	Масса [г]
422-411	0-30	±3	59,8	13,5	8,5	36	350
422-412	25-55	±3	84,8	13,5	10,3	47	490

Также доступно! Дюймовые/Метрические модели

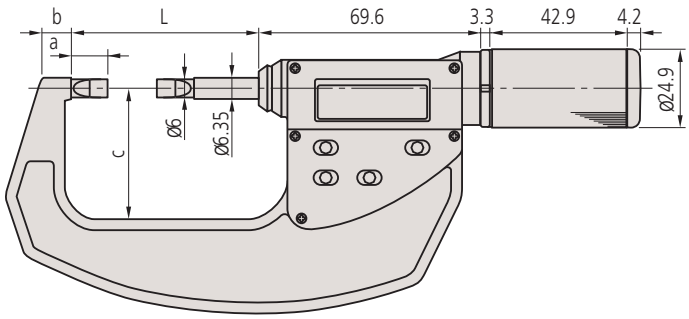

Все продукты предназначены для продажи коммерческим клиентам. Иллюстрации продуктов приведены без каких-либо обязательств. Описания продукции, в частности технические спецификации, соответствуют действительным только при предварительном подтверждении. По рекомендуемым розничным ценам, пожалуйста, обратитесь к отдельному прайс-листу.

Микрометры с ножевидными измерительными поверхностями

Серия 122

Эти микрометры с ножевидными поверхностями предназначены для измерений в труднодоступных местах.

Преимущества:

– Пятка и микровинт имеют ножевидную форму для измерения диаметра канавки валов, шпоночных пазов и в других труднодоступных местах.
– Невращающийся микровинт.



122-101

Метрические

№	Диап. изм-й [мм]	Пятка/Наконечник	Погрешность [мкм]	L [мм]	a [мм]	b [мм]	c [мм]	Масса [г]
122-101	0-25	A	±3	55,3	15	8	30	260
122-111	0-25	B	±3	55,3	15	8	30	260
122-161	0-25	C	±3	55,3	15	8	30	275
122-141	0-25	D	±3	55,3	15	8	30	275
122-102	25-50	A	±3	80,3	15	12	49	300
122-112	25-50	B	±3	80,3	15	12	49	300
122-162	25-50	C	±3	80,3	15	12	49	315
122-142	25-50	D	±3	80,3	15	12	49	315
122-103	50-75	A	±3	105,3	15	13	60	360
122-104	75-100	A	±4	132,8	17,5	17	79	525
122-105	100-125	A	±4	158,2	17,9	19	94	670
122-106	125-150	A	±4	183,6	18,3	20	106	775
122-107	150-175	A	±5	208,8	18,5	19	118	950
122-108	175-200	A	±5	234,2	18,9	19	118	1140
122-109	200-225	A	±5	258	17,7	18	143	1300
122-110	225-250	A	±6	284	18,7	18	156	1450
122-115	250-275	A	±6	309	18,7	18	169	1600
122-116	275-300	A	±6	334	18,7	18	181	2020

Также доступно! Дюймовые модели

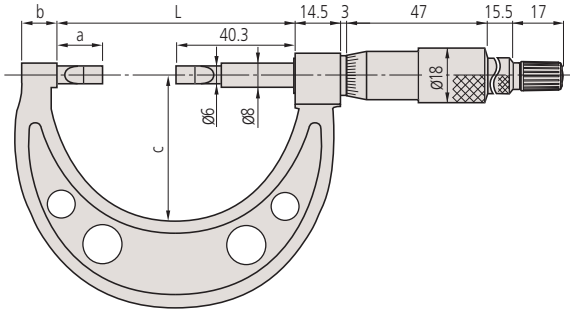

Спецификация

Погрешность	См. перечень технических характеристик
Измер. усилие	3-10 Н
Цена деления	0,01 мм
Шкала	Барабан и стебель с матовым хромовым покрытием, ø18 мм
Параллельность	3 мкм для моделей до 75 мм (3+L/100) мкм для моделей свыше 75 мм, L = макс. диапазон (мм)
Микрометрический винт	ø 8 мм, шаг 0,5 мм
Комплектация	Коробка, установочная мера (от 25 мм и выше), ключ

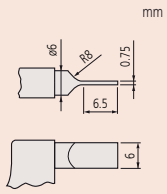

Тип A (закалённая сталь)

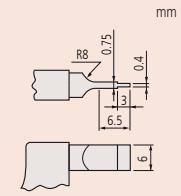

Тип B (закалённая сталь)

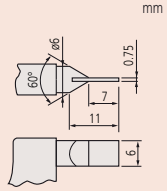

Тип C (твердосплавные)

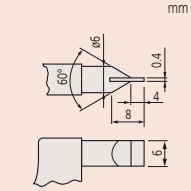

Тип D (твердосплавные)

Все продукты предназначены для продажи коммерческим клиентам. Иллюстрации продуктов приведены без каких-либо обязательств. Описания продукции, в частности технические спецификации, соответствуют действительным только при предварительном подтверждении. По рекомендуемым розничным ценам, пожалуйста, обратитесь к отдельному прайс-листу.

Микрометры Digimatic с призматической пяткой

Функции	Серия 314
ZERO / ABS (НУЛЬ/АБС.)	●
Отключение через 20 мин. простоя	●
2 x Предустановки	●
Предупреждение о низком заряде батареи	●
Функция блокировки	●
Вывод данных	●
HOLD (Удержание значения)	●

Серия 314

Эти микрометры Digimatic с призматической пяткой предназначены для измерений сверл и метчиков.

Преимущества:

– Измерение наружного диаметра трех- и пятиперого режущего инструмента (метчиков, разверток, концевых фрез).

– Доступны призматические пятки с канавкой по осевой линии для измерения среднего диаметра метчиков по методу одной проволочки.

Спецификация

Погрешность	См. перечень техн. хар-к (без учета ошибки квантования)
Разрешение	0,001 мм
Шкала	Барабан и стебель с матовым хромовым покрытием, ø18 мм
Плоскостность	0,3 мкм (микровинт), 1 мкм (пятка)
Измерительные поверхности	Угол призмы 60°
Микрометрический винт	ø 6,35 мм, шаг резьбы 0,75 мм, со стопором
Срок службы батареи	около 2,4 года
Измер. усилие	5-10 Н/ 3-8 Н (1-15 мм)
Комплектация	Коробка, установочная мера, ключ, 1 батарея

Опциональные аксессуары

№	Описание
05CZA662	Кабель Digimatic с кнопкой передачи данных, IP, 1 м, микрометрический тип
05CZA663	Кабель Digimatic с кнопкой передачи данных, IP, 2 м, микрометрический тип
02AZD790B	Кабель U-WAVE T типа B, IP микрометрический тип с кнопкой передачи данных
06AFM380B	Прямое соединение с USB (Digimatic-USB), IP микрометрический тип с кнопкой передачи данных

Расходуемые аксессуары

№	Описание
938882	Батарея SR44, 1,5 В



314-251-30

Метрические

№	Диап. изм-й [мм]	Примечания	Погрешность [мкм]	Установочная мера	Масса [г]
314-251-30	1-15	с канавкой	±4	167-327 ø 5 мм	275
314-261-30	1-15	-	±4	167-327 ø 5 мм	275
314-252-30	10-25	с канавкой	±4	167-328 ø 10 мм	410
314-262-30	10-25	-	±4	167-328 ø 10 мм	410
314-253-30	25-40	-	±5	167-329 ø 25 мм	465

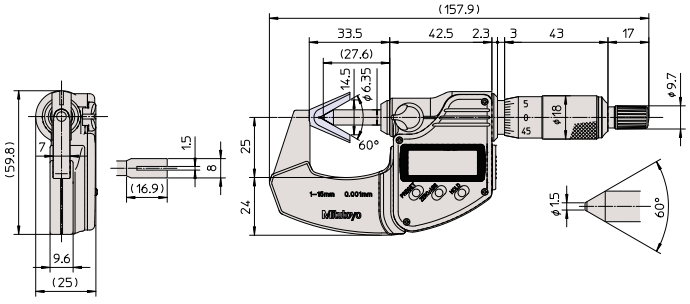

1 - 15 мм

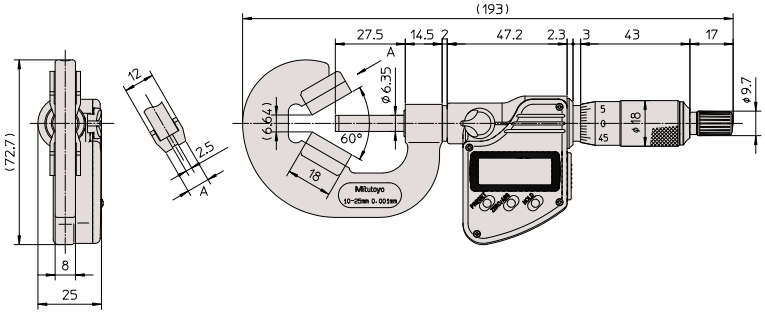

10 - 25 мм

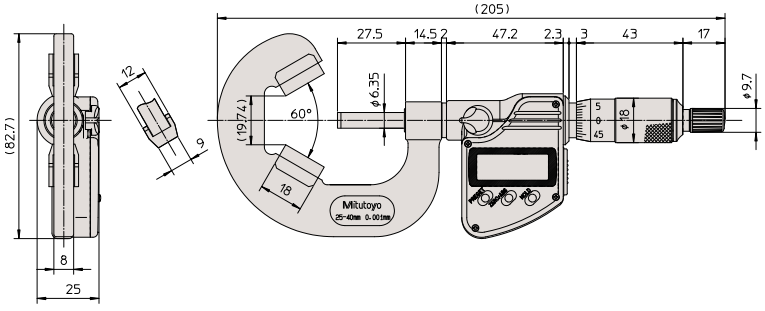

25 - 40 мм

Все продукты предназначены для продажи коммерческим клиентам. Иллюстрации продуктов приведены без каких-либо обязательств. Описания продукции, в частности технические спецификации, соответствуют действительным только при предварительном подтверждении. По рекомендуемым розничным ценам, пожалуйста, обратитесь к отдельному прайс-листу.

Микрометры с призматической пяткой

Серия 114

Эти микрометры с призматической пяткой предназначены для измерений сверл и метчиков.
Преимущества:

– Измерение наружного диаметра трех- и пятиперого режущего инструмента (метчиков, развертток, концевых фрез).
– Доступны призматические пятки с канавкой по осевой линии для измерения среднего диаметра метчиков по методу одной проволочки.



114-102



114-121

Метрические — Для измерений трехканавочного инструмента (60°)

№	Диап. изм-й [мм]	Примечания	Погрешность [мкм]	Установочная мера	a [мм]	Масса [г]
114-101	1-15	с канавкой	±4	167-327 ø 5 мм	0,5	120
114-161	1-15	-	±4	167-327 ø 5 мм	0,5	120
114-204	2,3-25	-	±4	167-327 ø 5 мм	0,5	290
114-102	10-25	с канавкой	±4	167-328 ø 10 мм	6,2	280
114-162	10-25	-	±4	167-328 ø 10 мм	6,2	280
114-103	25-40	-	±5	167-329 ø 25 мм	19,14	400
114-104	40-55	-	±6	167-330 ø 40 мм	32,13	465
114-105	55-70	-	±6	167-331 ø 55 мм	45,12	675
114-106	70-85	-	±7	167-332 ø 70 мм	58,11	910
114-107	85-100	-	±7	167-333 ø 85 мм	71,1	1160
114-108	100-115	-	±8	167-334 ø 100 мм	84,1	1480
114-109	115-130	-	±8	167-335 ø 115 мм	97,09	2080
114-110	130-145	-	±9	167-336 ø 130 мм	110,1	2880

114-204, 114-137: твердосплавные пятка и наконечник микровинта
другие: твердосплавный наконечник микровинта

Метрические — Для измерений пятиканавочного инструмента (108°)

№	Диап. изм-й [мм]	Примечания	Погрешность [мкм]	Установочная мера	Масса [г]
114-121	5-25	с канавкой	±4	167-327 ø 5 мм	255
114-165	5-25	-	±4	167-327 ø 5 мм	255
114-137	2,3-25	-	±4	167-327 ø 5 мм	220
114-122	25-45	-	±5	167-329 ø 25 мм	400
114-123	45-65	-	±6	167-331 ø 55 мм	540
114-124	65-85	-	±7	167-332 ø 70 мм	760

114-204, 114-137: твердосплавные пятка и наконечник микровинта
другие: твердосплавный наконечник микровинта

Также доступно! Дюймовые модели

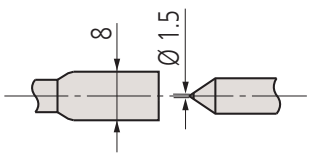

Модель с плоской пяткой

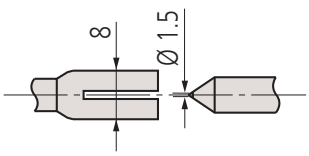

Модель с канавкой

Спецификация

Погрешность	См. перечень технических характеристик
Измер. усилие	5-10 Н
Цена деления	0,01 мм
Шкала	Барабан и стебель с матовым хромовым покрытием, ø18 мм
Плоскостность	0,6 мкм (микровинт), 1,3 мкм (пятка)
Измерительные поверхности	Угол призмы 60°/108°
Микрометрический винт	ø6,35 мм, шаг 0,75 мм, со стопором
Комплектация	Коробка, установочная мера, ключ

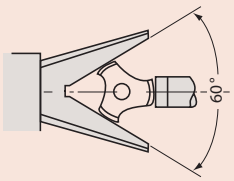

Для трехканавочного режущего инструмента

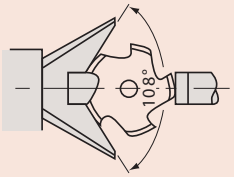

Для пятиканавочного режущего инструмента

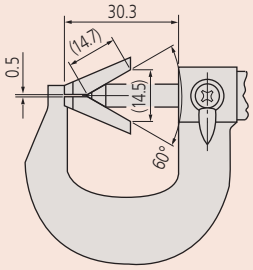

114-101, 114-161

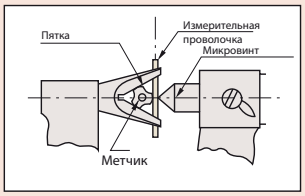

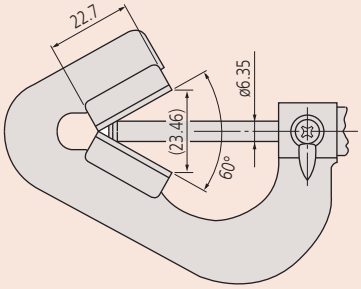

114-204

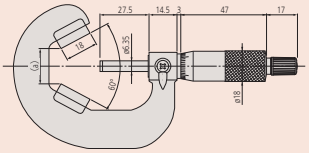

114-102 до 114-110

Все продукты предназначены для продажи коммерческим клиентам. Иллюстрации продуктов приведены без каких-либо обязательств. Описания продукции, в частности технические спецификации, соответствуют действительным только при предварительном подтверждении. По рекомендуемым розничным ценам, пожалуйста, обратитесь к отдельному прайс-листу.

Микрометры для измерения швов консервных банок

Спецификация

Погрешность	3 мкм
Цена деления	0,01 мм
Шкала	Барабан и стебель с матовым хромовым покрытием, ø13 мм
Комплектация	Коробка, ключ



Серия 147

Эти микрометры позволяют измерять швы различных типов консервных банок.
Преимущества:
– Предназначены для измерения ширины, высоты и глубины швов жестяных банок.
– Доступны три типа (для стальных, алюминиевых банок и аэрозольных баллончиков).

Метрические

№	Диап. изм-й [мм]	Примечания	Масса [г]
147-103	0-13	Для стальных банок	65
147-105	0-13	Для алюминиевых банок	65
147-202	0-13	Для аэрозольных баллончиков	65

Также доступно! Дюймовые модели

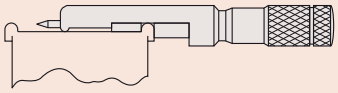

147-103
Для стальных банок



147-103

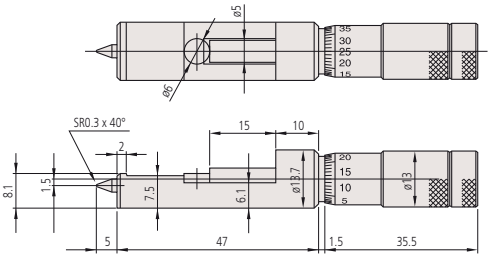

147-103

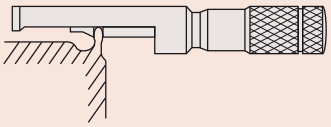

147-105
Для алюминиевых банок



147-105

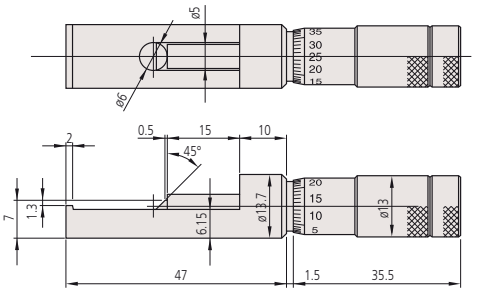

147-105

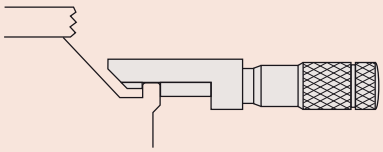

147-202
Для аэрозольных баллончиков



147-202

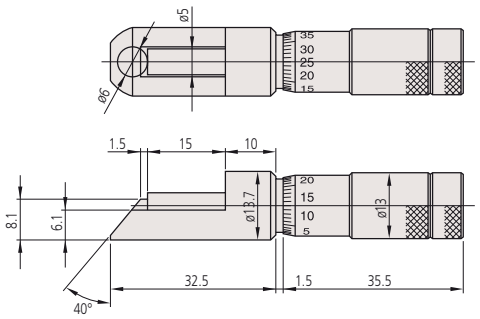

147-202

Все продукты предназначены для продажи коммерческим клиентам. Иллюстрации продуктов приведены без каких-либо обязательств. Описания продукции, в частности технические спецификации, соответствуют действительным только при предварительном подтверждении. По рекомендуемым розничным ценам, пожалуйста, обратитесь к отдельному прайс-листу.

Mitutoyo

Микрометры для измерения толщины проволоки

Серия 147

Эти микрометры обеспечивают точные измерения и обладают следующими преимуществами:
– Предназначены для измерения толщины проволоки.
– Также используются для измерения диаметра небольших шариков.



147-401

Метрические

№	Диап. изм-й [мм]	Погрешность [мкм]	Масса [г]
147-401	0-10	±3	65

Также доступно! Дюймовые модели

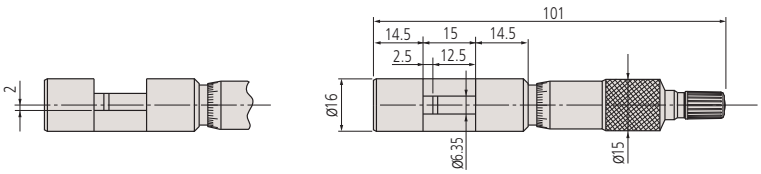

Спецификация

Погрешность	См. перечень технических характеристик
Измер. усилие	5-10 Н
Цена деления	0,01 мм
Шкала	Барабан и стебель с матовым хромовым покрытием, ø15 мм
Плоскостность	0,6 мкм
Параллельность	1,3 мкм
Измерительные поверхности	С твердосплавными наконечниками, доведенные
Микрометрический винт	ø6,35 мм, шаг 0,5 мм
Комплектация	Коробка, ключ

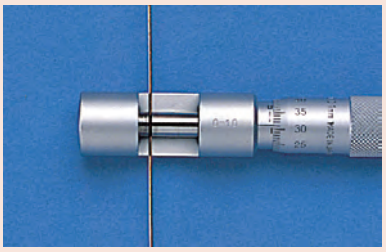

Микрометры для измерения ступиц

Серия 147

Эти микрометры спроектированы с очень малой глубиной скобы для измерения ширины ступиц, поясков в отверстиях, подшипниковых вкладышей и т.п.

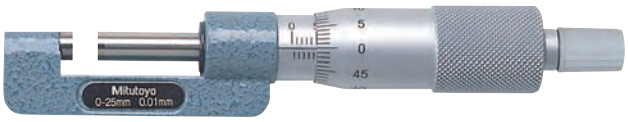

147-301

Метрические

№	Диап. изм-й [мм]	Погрешность [мкм]	L [мм]	A [мм]	B [мм]	C [мм]	H [мм]	Масса [г]
147-301	0-25	±2	0	6	8,5	13,5	17,5	135
147-302	25-50	±2	25	6,5	11	14	20,5	150
147-303	50-75	±2	50	6,5	11	13	20,5	170
147-304	75-100	±3	75	6,5	11	13	20,5	185

Также доступно! Дюймовые модели

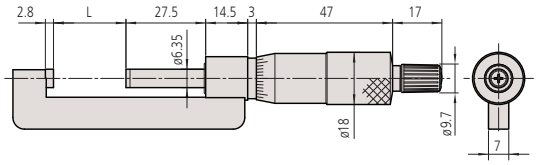

Спецификация

Погрешность	См. перечень технических характеристик
Измер. усилие	5-10 Н
Цена деления	0,01 мм
Шкала	Барабан и изолирующая трубка с матовым хромовым покрытием, ø18 мм
Плоскостность	0,6 мкм
Параллельность	(2+L/100) мкм, L=макс. диапазон (мм)
Измерительные поверхности	С твердосплавными наконечниками, доведенные
Микрометрический винт	ø6,35 мм, шаг 0,5 мм
Комплектация	Коробка, установочная мера (от 25 мм и выше), ключ

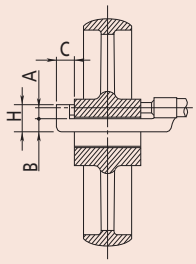

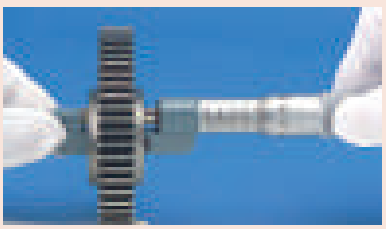

Все продукты предназначены для продажи коммерческим клиентам. Иллюстрации продуктов приведены без каких-либо обязательств. Описания продукции, в частности технические спецификации, соответствуют действительным только при предварительном подтверждении. По рекомендуемым розничным ценам, пожалуйста, обратитесь к отдельному прайс-листу.

Микрометры Digimatic со сменными пятками

Функции	Серия 317
ORIGIN (Отсчет)	●
ZERO / ABS (НУЛЬ/АБС.)	●
Отключение через 20 мин. простоя	●
Предупреждение о низком заряде батареи	●
Функция блокировки	●
Вывод данных	●
HOLD (Удержание значения)	●

Серия 317

Эти микрометры Digimatic имеют сменную пятку, что расширяет возможности применения.

Преимущества:

– Предназначены для особых измерительных задач.
– Для измерения толщины труб, а также отверстий и пазов от кромки до кромки и элементов в труднодоступных местах.



317-251-30

Спецификация

Погрешность	См. перечень техн. хар-к (без учета ошибки квантования)
Измер. усилие	5-10 Н
Разрешение	0,001 мм
Шкала	Барабан и стебель с матовым хромовым покрытием, ø18 мм
Плоскостность	0,6 мкм (микровинт), 2 мкм (пятка)
Параллельность	3 мкм
Измерительные поверхности	С твердосплавными наконечниками (микровинт)
Микрометрический винт	ø6,35 мм, шаг 0,5 мм, со стопором
Срок службы батареи	Около 2,4 года
Комплектация	Коробка, установочная мера (от 25 мм и более), ключ, 1 батарея, пятки

Опциональные аксессуары

№	Описание
05CZA662	Кабель Digimatic с кнопкой передачи данных, IP, 1 м, микрометрический тип
05CZA663	Кабель Digimatic с кнопкой передачи данных, IP, 2 м, микрометрический тип
02AZD790B	Кабель U-WAVE T типа B, IP микрометрический тип с кнопкой передачи данных
950758	Круглое основание для серии 117, для 0-25 мм
201218	V-образная пятка
06AFM380B	Прямое соединение с USB (Digimatic-USB), IP микрометрический тип с кнопкой передачи данных

Расходуемые аксессуары

№	Описание
938882	Батарея SR44, 1,5 В
201217	Цилиндрическая пятка ø 3 мм
201379	Цилиндрическая пятка ø 5 мм
201216	Плоская пятка



950758 с микрометром

Метрические

№	Диап. изм-й [мм]	Цена деления	Погрешность [мкм]	Пятки в комплекте	Масса [г]
317-251-30	0-25	0,01 мм	±4	201217, 201216	335
317-252-30	25-50	0,01 мм	±4	201379, 201216	360

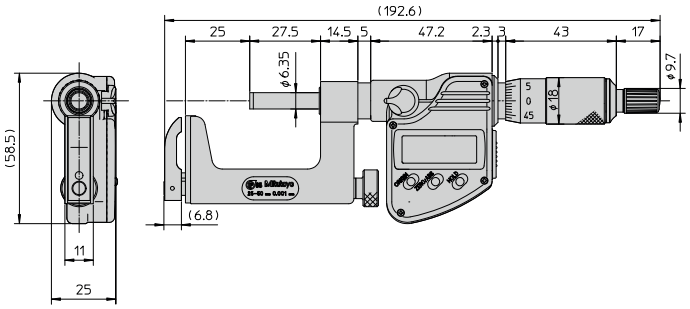

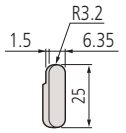

201216
Плоская пятка

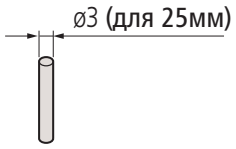

201217
Цилиндрическая пятка

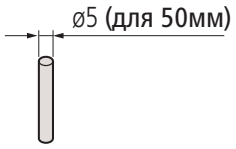

201379
Цилиндрическая пятка

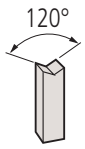

201218
V-образная пятка

Все продукты предназначены для продажи коммерческим клиентам. Иллюстрации продуктов приведены без каких-либо обязательств. Описания продукции, в частности технические спецификации, соответствуют действительным только при предварительном подтверждении. По рекомендуемым розничным ценам, пожалуйста, обратитесь к отдельному прайс-листу.

Микрометры со сменными пятками

Серия 117

Эти микрометры Digimatic имеют сменную пятку, что расширяет возможности применения.
Преимущества:
– Предназначены для особых измерительных задач.
– Для измерения толщины труб, а также отверстий и пазов от кромки до кромки и элементов в труднодоступных местах.

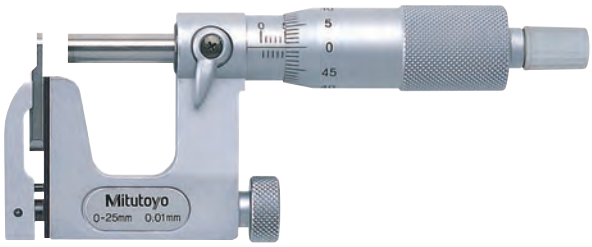

117-101

Метрические

№	Диап. изм-й [мм]	Погрешность [мкм]	Пятки в комплекте	Масса [г]
117-101	0-25	±4	201217, 201216	255
117-102	25-50	±4	201379, 201216	320

Также доступно! Дюймовые модели

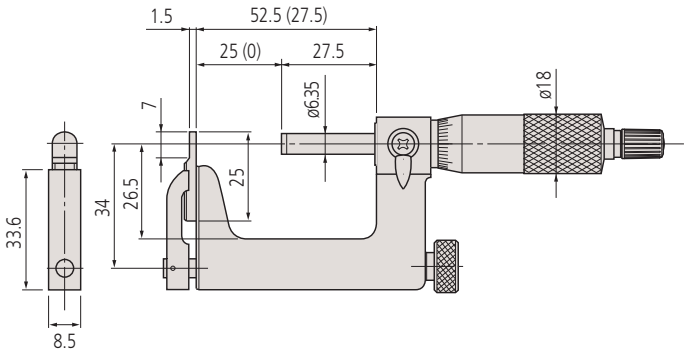

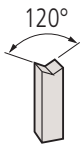

201218
V-образная пятка

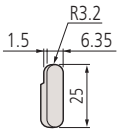

201216
Плоская пятка

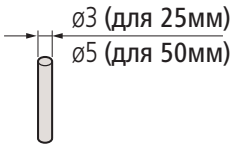

201217
Цилиндрическая пятка

Спецификация

Погрешность	См. перечень технических характеристик
Измер. усилие	5-10 Н
Цена деления	0,01 мм
Шкала	Барабан и стебель с матовым хромовым покрытием, ø18 мм
Плоскостность	0,6 мкм (микровинт), 2 мкм (пятка)
Параллельность	3 мкм
Измерительные поверхности	С твердосплавными наконечниками (микровинт)
Микрометрический винт	ø6,35 мм, шаг 0,5 мм, со стопором
Комплектация	Коробка, установочная мера (от 25 мм и более), ключ, пятки

Опциональные аксессуары

№	Описание
201218	V-образная пятка
950758	Круглое основание для серии 117, для 0-25 мм

Расходуемые аксессуары

№	Описание
201217	Цилиндрическая пятка ø 3 мм
201379	Цилиндрическая пятка ø 5 мм
201216	Плоская пятка

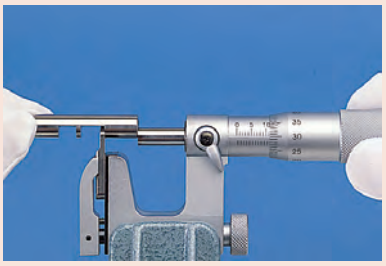



950758 с микрометром

Все продукты предназначены для продажи коммерческим клиентам. Иллюстрации продуктов приведены без каких-либо обязательств. Описания продукции, в частности технические спецификации, соответствуют действительным только при предварительном подтверждении. По рекомендуемым розничным ценам, пожалуйста, обратитесь к отдельному прайс-листу.

Предельные микрометры

Серия 113

Эти предельные микрометры обладают следующими преимуществами
- Микровинт и пятка с фасками на кромках.
- Используется в качестве калибра-скобы ПР/±НЕ с установкой верхней и нижней границы поля допуска.

Спецификация

Погрешность	См. перечень технических характеристик
Измер. усилие	5-10 Н
Цена деления	0,01 мм
Шкала	Барабан и стебель с матовым хромовым покрытием, ø18 мм
Плоскостность	0,6 мкм
Параллельность	(3+L/100) мкм, L = макс. диапазон (мм)
Измерительные поверхности	Твердосплавные наконечники с фасками, доведенные
Микрометрический винт	ø6,35 мм, шаг 0,5 мм, со стопором
Комплектация	Коробка, установочная мера (от 25 мм и выше), ключ

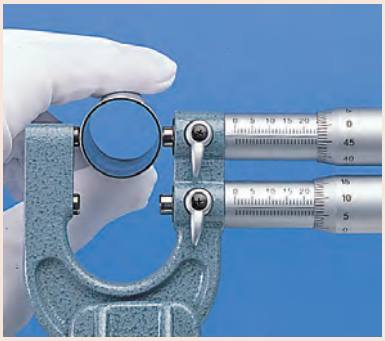



113-102

Метрические

№	Диап. изм-й [мм]	Погрешность [мкм]	L [мм]	a [мм]	c [мм]	Масса [г]
113-102	0-25	±3	29,3	15	23	340
113-103	25-50	±3	54,3	15	37	380

мм

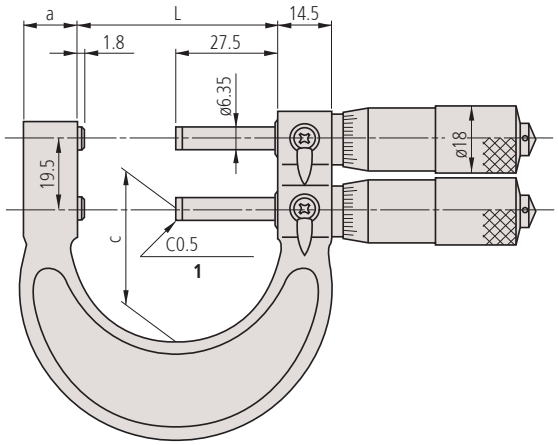

Все продукты предназначены для продажи коммерческим клиентам. Иллюстрации продуктов приведены без каких-либо обязательств. Описания продукции, в частности технические спецификации, соответствуют действительным только при предварительном подтверждении. По рекомендуемым розничным ценам, пожалуйста, обратитесь к отдельному прайс-листу.

Рычажные микрометры

Серия 510

Эти рычажные микрометры позволяют производить быстрые и точные измерения.
Преимущества:

- Самонастраиваемый микрометр подходит для быстрых измерений деталей, особенно цилиндрических, в условиях серийного и массового производства.
- Для диапазона измерений 0-25 мм можно выбрать модель с расположением арретира слева или справа.
- Большой индикатор часового типа для удобного считывания (+/- 0,06 мм).
- Указатели поля допуска для измерения ПР/НЕ.
- Микровинт диаметром 8 мм для простоты позиционирования и высокоточного измерения.



510-121

Метрические

№	Диап. изм-й [мм]	Ход пятки	Диапазон индикации	Арретир	L [мм]	D [мм]	Масса [г]
510-121	0-25	2 мм	±0,06 мм	Справа	31,5	25	520
510-141	0-25	2 мм	±0,06 мм	Слева	31,5	25	520
510-122	25-50	2 мм	±0,06 мм	Слева	56,5	38	670
510-123	50-75	2 мм	±0,06 мм	Слева	81,5	50	820
510-124	75-100	2 мм	±0,06 мм	Слева	106,5	63	970

Также доступно! Дюймовые модели

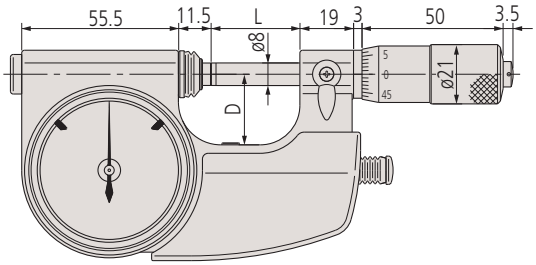

0-25 мм

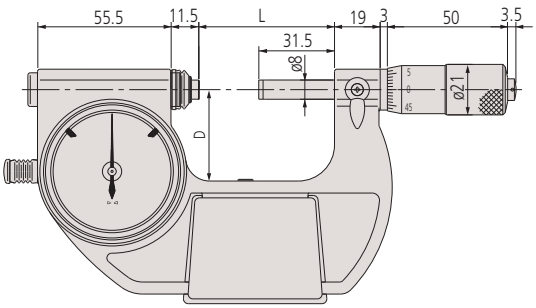

25-100 мм

Спецификация

Измер. усилие	5-10 Н
Цена деления	0,001 мм
Цена деления индикатора	0,001 мм
Погрешность микрометра	2 мкм
Погрешность индикатора	1 мкм
Шкала	Барабан и стебель с матовым хромовым покрытием, ø21 мм
Плоскостность	0,3 мкм
Параллельность	0,6 мкм для моделей до 50 мм 1 мкм для моделей свыше 50 мм
Измерительные поверхности	с твердосплавными наконечниками, доведенные, ø8 мм
Комплектация	Коробка и ключ

Опциональные аксессуары

№	Описание
04AZA124	Упор детали, 23 мм
04AZA125	Упор детали, 20,5 мм
04AZA126	Упор детали, 15 мм

Измеряемый диапазон мм	№	Поддерживаемый диаметр детали A Ø мм	B Ø мм	C Ø мм
0– 25	510-121	–	4–16	15– 25
25– 50	510-122	25–37	30–42	41– 50
50– 75	510-123	50–61	54–66	65– 75
75–100	510-124	75–87	80–92	91–100

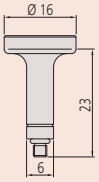

04AZA124
Упор детали A

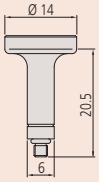

04AZA125
Упор детали B

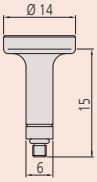

04AZA126
Упор детали C







Регулировочный винт для компаратора ± 5 мкм

Все продукты предназначены для продажи коммерческим клиентам. Иллюстрации продуктов приведены без каких-либо обязательств. Описания продукции, в частности технические спецификации, соответствуют действительным только при предварительном подтверждении. По рекомендуемым розничным ценам, пожалуйста, обратитесь к отдельному прайс-листу.

Измерительные скобы с отсчетным устройством

Спецификация

Измер. усилие	5-10 Н
Цена деления индикатора	0,001 мм
Погрешность индикатора	1 мкм
Плоскостность	0,3 мкм
Параллельность	0,6 мкм для моделей до 50 мм 1 мкм для моделей свыше 50 мм
Измерительные поверхности	С твердосплавными наконечниками, доведенные, ø10,8 мм
Комплектация	Коробка, опора детали



Серия 523

IP54

Эти скобы позволяют производить быстрые и точные измерения.
Преимущества:
- Идеальны для быстрых измерений деталей, особенно цилиндрических, в условиях серийного и массового производства.
- Встроенный индикатор часового типа с указателями поля допусков для удобного измерения.
- Устанавливается по внешним калибрам длины, таким как концевые меры.
- Удобный в использовании арретир.



523-121

Метрические

№	Диап. изм-й [мм]	Ход пятки	Диапазон индикации	L [мм]	D [мм]	Масса [г]
523-121	0-25	2 мм	±0,06 мм	31	25	740
523-122	25-50	2 мм	±0,06 мм	56	35	840
523-123	50-75	2 мм	±0,06 мм	81	47,5	950
523-124	75-100	2 мм	±0,06 мм	106	60	1080

Также доступно! Дюймовые модели

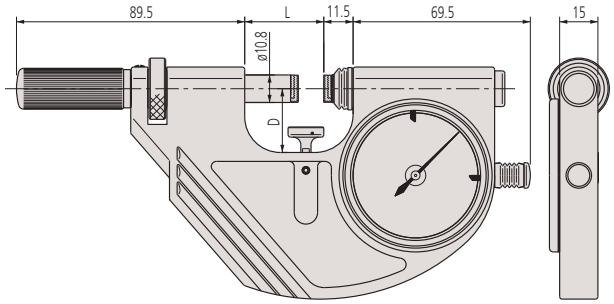

Все продукты предназначены для продажи коммерческим клиентам. Иллюстрации продуктов приведены без каких-либо обязательств. Описания продукции, в частности технические спецификации, соответствуют действительным только при предварительном подтверждении. По рекомендуемым розничным ценам, пожалуйста, обратитесь к отдельному прайс-листу.

Mitutoyo

Измерительные скобы

Серия 523

Эти измерительные скобы с устанавливаемым индикатором для решения различных измерительных задач обладают следующими преимуществами:

– Подходят для быстрых измерений деталей, особенно цилиндрических, в условиях серийного и массового производства для оценки попадания в поле допуска.
– Устанавливаются по внешним стандартам длины, таким как концевые меры.
– Удобный в использовании арретир.

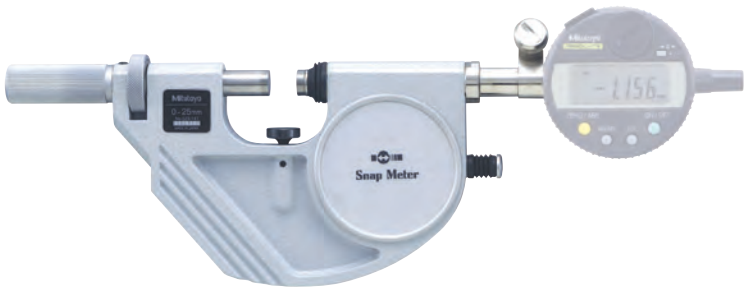

523-141 с опциональным индикатором

Спецификация

Измер. усилие	5-10 Н
Плоскостность	0,3 мкм
Параллельность	0,6 мкм для моделей до 50 мм 1 мкм для моделей свыше 50 мм
Измерительные поверхности	С твердосплавными наконечниками, доведенные, ø10,8 мм
Дополнительные принадлежности	См. раздел Индикаторы
Комплектация	Коробка, опора детали; индикатор в комплект не входит

Метрические

№	Диап. изм-й [мм]	Ход пятки	Повторяемость [мкм]	L [мм]	D [мм]	Масса [г]
523-141	0-25	2 мм	0,4	31	25	710
523-142	25-50	2 мм	0,4	56	35	810
523-143	50-75	2 мм	0,4	81	47,5	920
523-144	75-100	2 мм	0,4	106	60	1050

Также доступно! Дюймовые модели

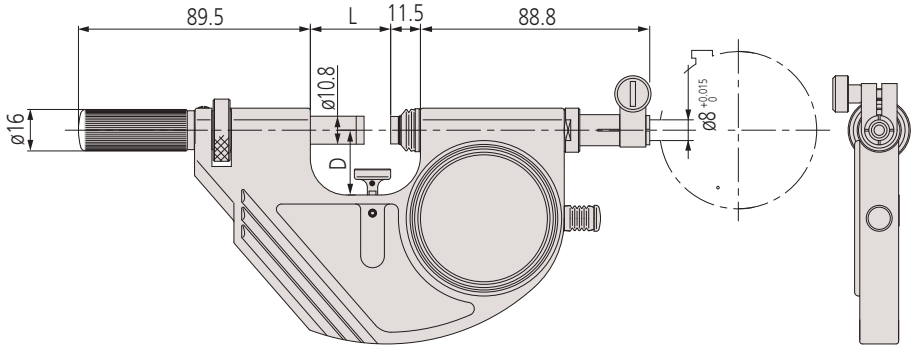



Пример применения:
с индикатором часового типа



Пример применения:
с цифровым индикатором



Пример применения:
с линейным датчиком

Все продукты предназначены для продажи коммерческим клиентам. Иллюстрации продуктов приведены без каких-либо обязательств. Описания продукции, в частности технические спецификации, соответствуют действительным только при предварительном подтверждении. По рекомендуемым розничным ценам, пожалуйста, обратитесь к отдельному прайс-листу.

Микрометры рычажные с внешним индикатором

Спецификация

Погрешность	См. перечень технических характеристик
Измер. усилие	5-10 Н
Цена деления	0,01 мм
Ход пятки	3 мм
Шкала	Барабан и стебель с матовым хромовым покрытием, ø18 мм
Плоскостность	0,6 мкм
Параллельность	(2+L/100) мкм (мм), L = макс. диапазон
Измерительные поверхности	с твердосплавными наконечниками, доведенные
Микрометрический винт	ø6,35 мм, шаг 0,5 мм, со стопором
Комплектация	Коробка, установочная мера (от 25 мм и более), ключ





2900SB-10 (1 мкм)



543-390B (1 мкм)



542-181 (0,1 мкм)

Дополнительно
См. раздел "Индикаторы часового типа"

Серия 107

Эти рычажные микрометры позволяют производить быстрые измерения в условиях массового производства.

Преимущества:

- Предназначены для установки часового или цифрового индикатора для непосредственной отбраковки массово производимых деталей.
- Рычаг-арретир для быстрого измерения.
- Ход пятки 3 мм.



107-201 с опциональным индикатором

Метрические

№	Диап. изм-й [мм]	Погрешность [мкм]	L [мм]	C [мм]	Масса [г]
107-201	0-25	±2	39,5	30	480
107-202	25-50	±2	64,5	38	520
107-203	50-75	±2	90	45	585
107-204	75-100	±3	115,6	65	630
107-205	100-125	±3	140,6	79	725
107-206	125-150	±3	165,6	93	810
107-207	150-175	±4	190,5	105	1050
107-208	175-200	±4	215,5	120	1170

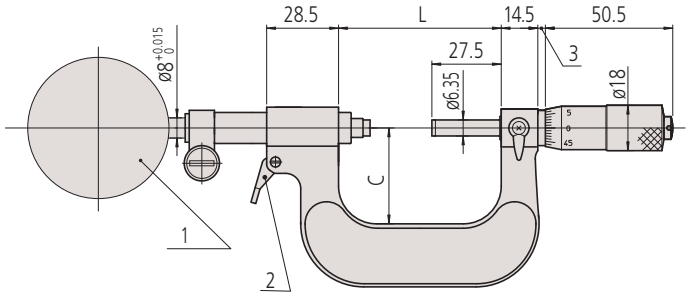

1: индикатор - 2: рычаг-арретир (0 - 50 мм)

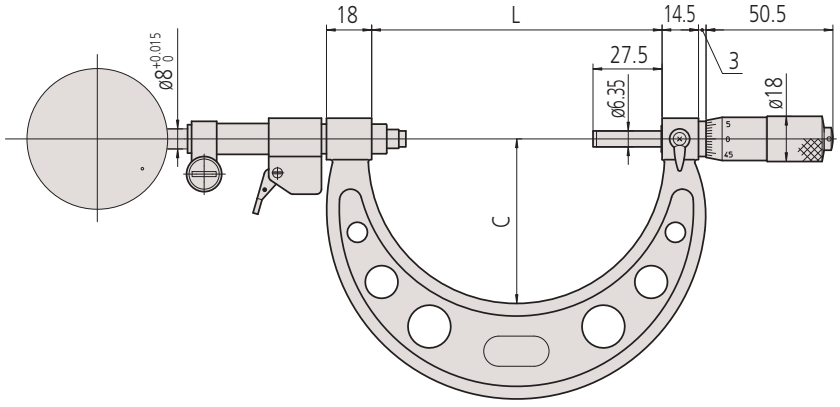

50 - 200 мм

Все продукты предназначены для продажи коммерческим клиентам. Иллюстрации продуктов приведены без каких-либо обязательств. Описания продукции, в частности технические спецификации, соответствуют действительным только при предварительном подтверждении. По рекомендуемым розничным ценам, пожалуйста, обратитесь к отдельному прайс-листу.

Индикаторные калибр-скобы

Серия 201

Эти индикаторные скобы предназначены для быстрой оценки ПР/НЕ диаметров цилиндров и валов при серийном и массовом производстве.

Преимущества:

– Широкие плоские пятки из твердого сплава.
– Ход пятки 2 мм.
– Диапазон измерений регулируется установочной гайкой.



201-101 с дополнительными принадлежностями

Метрические

№	Диап. изм-й [мм]	A [мм]	B [мм]	Масса [г]
201-101	0-25	277	42	570
201-102	25-50	302	67	660
201-103	50-75	328	93	700
201-104	75-100	353	118	770
201-105	100-125	379	144	870
201-106	125-150	404	169	950
201-107	150-175	429	194	1070
201-108	175-200	455	220	1160
201-109	200-225	480	245	1260
201-110	225-250	506	271	1350
201-111	250-275	531	296	1470
201-112	275-300	556	321	1620

Также доступно! Дюймовые модели

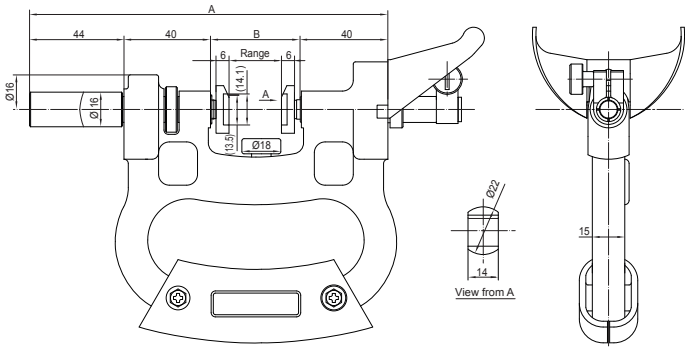

Спецификация

Ход пятки	2 мм
Перемещение пятки	25 мм
Плоскостность	1 мкм
Параллельность	5 мкм
Измер. усилие	15 Н ±3
Комплектация	С защитным кожухом Регулируемая опора детали Подходит для метрических индикаторов со стержнем ø8 мм

Опциональные аксессуары

№	Описание
2046SB	Индикатор часового типа 10 мкм, 10 мм, 0,01 мм
2109SB-10	Индикатор часового типа 1 мкм, 1 мм, 0,001 мм, ударопрочный
21DZA000	Чехол для индикатора часового типа
2972TB	Однооборотный индикатор часового типа, 1 мм, 0,001 мм, однооборотный, ударопрочный

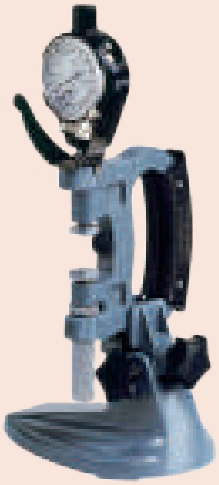

201-101 с дополнительными принадлежностями
Стойка 156-101-10
Индикатор часового типа 2109SB-10

Все продукты предназначены для продажи коммерческим клиентам. Иллюстрации продуктов приведены без каких-либо обязательств. Описания продукции, в частности технические спецификации, соответствуют действительным только при предварительном подтверждении. По рекомендуемым розничным ценам, пожалуйста, обратитесь к отдельному прайс-листу.

Микрометры для измерения внутренних канавок

Спецификация

Погрешность	±10 мкм
Цена деления	0,01
Шкала	Барабан и стебель с матовым хромовым покрытием, ø18 мм
Параллельность	10 мкм
Измерительные поверхности	Закаленные
Микрометрический винт	Шаг 0,5 мм
Трещотка	Действует в обоих направлениях
Комплектация	Коробка, ключ

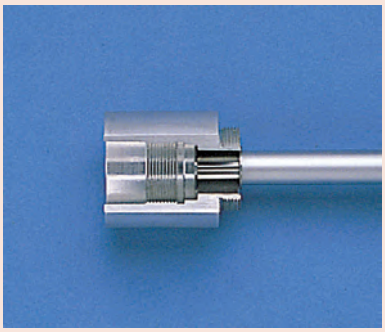

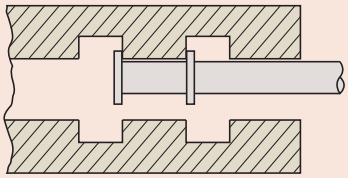

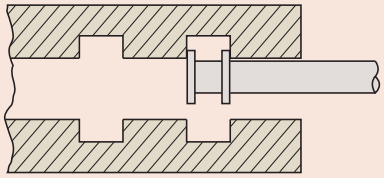

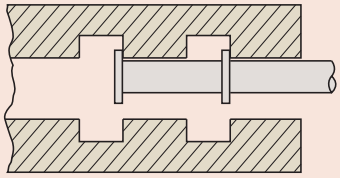

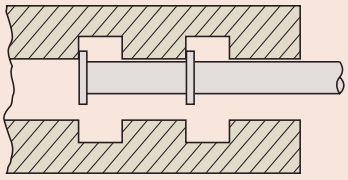

Серия 146

Эти микрометры для измерения внутренних канавок предназначен для измерения ширины и расположения канавок в отверстиях.

– Двунаправленная трещотка.
– Доступны модели с невращающимся микрометрическим винтом.



146-122



146-221



146-222

Метрические — С невращающимся микровинтом

№	Диапазон внешний	Диапазон внутренний	Диаметр изм. пов-сти [мм]	l [мм]	L [мм]	Масса [г]
146-221	0-25 мм	1,6-26,5 мм	6,35			135
146-222	0-25 мм	1,6-26,5 мм	12,7	115	25	185
146-223	25-50 мм	26,5-51,5 мм	12,7	90	50	175
146-224	50-75 мм	51,5-76,5 мм	12,7	65	75	165
146-225	75-100 мм	76,5-101,5 мм	12,7	40	100	160

Метрические — С вращающимся микровинтом

№	Диапазон внешний	Диапазон внутренний	Диаметр изм. пов-сти [мм]	l [мм]	L [мм]	Масса [г]
146-121	0-25 мм	1,6-26,5 мм	6,35			135
146-122	0-25 мм	1,6-26,5 мм	12,7	103,3	25	185
146-123	25-50 мм	26,5-51,5 мм	12,7	78,3	50	175
146-124	50-75 мм	51,5-76,5 мм	12,7	53,3	75	165
146-125	75-100 мм	76,5-101,5 мм	12,7	28,3	100	160

Также доступно! Дюймовые модели

мм

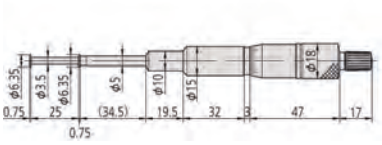

146-221

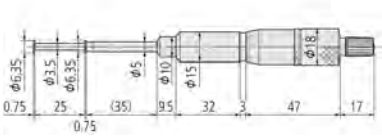

146-121

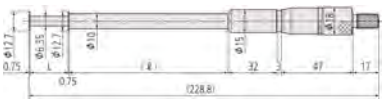

146-131

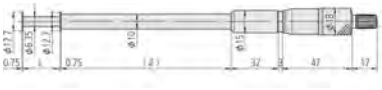

146-231

Все продукты предназначены для продажи коммерческим клиентам. Иллюстрации продуктов приведены без каких-либо обязательств. Описания продукции, в частности технические спецификации, соответствуют действительным только при предварительном подтверждении. По рекомендуемым розничным ценам, пожалуйста, обратитесь к отдельному прайс-листу.

Mitutoyo

Установочные меры для микрометров ≤ 1000 мм

Серия 167



167-103



167-108

Спецификация

Погрешность	См. перечень технических характеристик (Допуск на отклонение измеренной центральной длины от номинальной при 20°C.)
Плоскостность	0,3 мкм
Параллельность	2 мкм
Измерительные поверхности	Доведенные



Метрические

№	Длина [мм]	Погрешность [мкм]	Диаметр (D) [мм]
167-101	25	±1,5	6,35
167-102	50	±2	6,35
167-103	75	±2,5	6,35
167-104	100	±3	7,9
167-105	125	±3,5	7,9
167-106	150	±4	7,9
167-107	175	±4,5	7,9
167-108	200	±5	9,4
167-109	225	±5,5	9,4
167-110	250	±6	9,4
167-111	275	±6,5	9,4
167-112	300	±7	9,4
167-113	325	±7,5	9,4
167-114	350	±8	9,4
167-115	375	±8,5	9,4
167-116	400	±9	9,4
167-117	425	±9,5	9,4
167-118	450	±10	9,4
167-119	475	±10,5	9,4
167-120	500	±11	11,9
167-121	525	±11,5	11,9
167-122	550	±12	11,9
167-123	575	±12,5	11,9
167-124	600	±13	11,9
167-125	625	±13,5	11,9
167-126	650	±14	11,9
167-127	675	±14,5	11,9
167-128	700	±15	11,9
167-129	725	±15,5	11,9
167-130	750	±16	11,9
167-131	775	±16,5	11,9
167-132	800	±17	11,9
167-133	825	±17,5	11,9
167-134	850	±18	11,9
167-135	875	±18,5	11,9
167-136	900	±19	11,9
167-137	925	±19,5	11,9
167-138	950	±20	11,9
167-139	975	±20,5	11,9
167-140	1000	±21	11,9

Метрические Наборы

№	Длина [мм]	Кол-во мер
167-902	25-125	5
167-903	25-275	11

25 мм - 75 мм

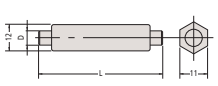

200 мм - 475 мм

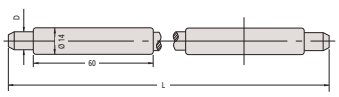

100 мм - 175 мм

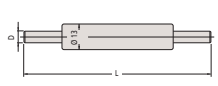

500 мм - 1000 мм

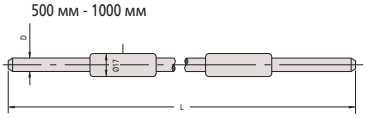

Все продукты предназначены для продажи коммерческим клиентам. Иллюстрации продуктов приведены без каких-либо обязательств. Описания продукции, в частности технические спецификации, соответствуют действительным только при предварительном подтверждении. По рекомендуемым розничным ценам, пожалуйста, обратитесь к отдельному прайс-листу.

Установочные меры для микрометров > 1000 мм

Спецификация

Погрешность	±(1+L/50) мкм
Плоскостность	0,3 мкм
Параллельность	2 мкм
Измерительные поверхности	Доведенные

Серия 167

Эти установочные меры предназначены для точной установки микрометров на обеих границах диапазона измерений.



Метрические

№	Длина [мм]	Диаметр (D) [мм]
167-365	1025	11,9
167-366	1050	11,9
167-367	1075	11,9
167-368	1100	11,9
167-369	1125	11,9
167-370	1150	11,9
167-371	1175	11,9
167-372	1200	11,9
167-373	1225	11,9
167-374	1250	11,9
167-375	1275	11,9
167-376	1300	11,9
167-377	1325	11,9
167-378	1350	11,9
167-379	1375	11,9
167-380	1400	11,9
167-381	1425	11,9
167-382	1450	11,9
167-383	1475	11,9
167-384	1500	11,9
167-385	1525	11,9
167-386	1550	11,9
167-387	1575	11,9
167-388	1600	11,9
167-389	1625	11,9
167-390	1650	11,9
167-391	1675	11,9
167-392	1700	11,9
167-393	1725	11,9
167-394	1750	11,9
167-395	1775	11,9
167-396	1800	11,9
167-397	1825	11,9
167-398	1850	11,9
167-399	1875	11,9
167-400	1900	11,9
167-401	1925	11,9
167-402	1950	11,9
167-403	1975	11,9
167-404	2000	11,9

Все продукты предназначены для продажи коммерческим клиентам. Иллюстрации продуктов приведены без каких-либо обязательств. Описания продукции, в частности технические спецификации, соответствуют действительным только при предварительном подтверждении. По рекомендуемым розничным ценам, пожалуйста, обратитесь к отдельному прайс-листу.

Установочные меры для микрометров для измерения винтовой резьбы

Серия 167

Эти меры предназначены для точной установки микрометров для измерения резьбы.

Спецификация

Погрешность | См. перечень технических характеристик



Метрические — Угол 55°

№	Длина [мм]	Погрешность [мкм]
167-272	25	±4
167-273	50	±5
167-274	75	±6
167-275	100	±7
167-276	125	±8
167-277	150	±9
167-278	175	±10
167-279	200	±11
167-280	225	±12
167-281	250	±13
167-282	275	±14

Метрические — Угол 60°

№	Длина [мм]	Погрешность [мкм]
167-261	25	±4
167-262	50	±5
167-263	75	±6
167-264	100	±7
167-265	125	±8
167-266	150	±9
167-267	175	±10
167-268	200	±11
167-269	225	±12
167-270	250	±13
167-271	275	±14

Также доступно! Дюймовые модели

Установочные меры для микрометров с призматической пяткой

Серия 167

Это меры для настройки микрометров с V-образной пяткой.

Спецификация

Погрешность | См. перечень технических характеристик



167-329

Метрические

№	Длина [мм]	Погрешность [мкм]
167-327	5	±2
167-328	10	±2
167-329	25	±2
167-330	40	±3
167-331	55	±3
167-332	70	±3
167-333	85	±3

Также доступно! Дюймовые модели

Все продукты предназначены для продажи коммерческим клиентам. Иллюстрации продуктов приведены без каких-либо обязательств. Описания продукции, в частности технические спецификации, соответствуют действительным только при предварительном подтверждении. По рекомендуемым розничным ценам, пожалуйста, обратитесь к отдельному прайс-листу.

Наборы проволочных калибров

Серия 313

Метод трех проволочек является одним из наиболее точных способов определения среднего диаметра резьбы. Особенности:
– Проволочки закалены и прецизионно отшлифованы.
– Проволочки устанавливаются на микрометр и пятку микрометра.

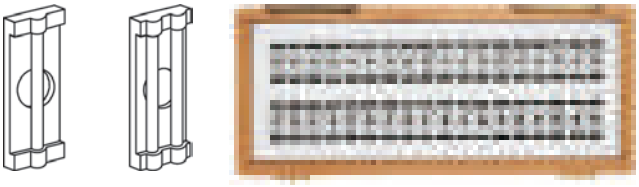

313-101

Спецификация

Точность проволочек	DIN 2269, Класс 1
Погрешность проволочек	±1 мкм
Содержимое	18 пар проволочек ø0,17 мм до ø3,2 мм
Комплектация	В комплект входит деревянный футляр



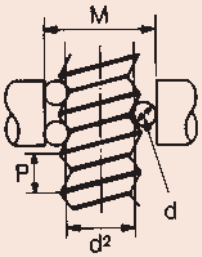

P =шаг резьбы
d_D =Ø изм. проволочки
d_2 =диаметр шага
M =теоретический размер при изм. давление d
a =угол шага
d =корректирующий коэффициент

$$M = d_2 + \frac{d_D}{\sin\frac{a}{2}} - \frac{P}{2\tan\frac{a}{2}} + d_D + d$$

$$d = \frac{d_D}{2} \cdot \frac{P^2}{p^2} \cdot \frac{\cos\frac{a}{2} \cdot \cot\frac{a}{2}}{d_2^2}$$

Ø номинальный	Шаг резьбы P	Шаг Ø d_2	Проволока Ø d_D	Измеряемое значение M	M-d_2
M 16	2,00	14,701	1,350	17,021	2,320
M 20	2,50	18,376	1,650	21,163	2,787
M 22	2,50	20,376	1,650	23,163	2,787
M 24	3,00	22,051	2,050	25,606	3,555
M 27	3,00	25,051	2,050	28,605	3,554
M 30	3,50	27,727	2,050	30,848	3,121
M 33	3,50	30,727	2,050	33,848	3,121
M 36	4,00	33,402	2,550	37,591	4,189
M 39	4,00	36,402	2,550	40,590	4,188
M 42	4,50	39,077	2,550	42,832	3,755
M 45	4,50	42,077	2,550	45,832	3,755
M 48	5,00	44,752	3,200	50,025	5,273
M 52	5,00	48,752	3,200	54,024	5,272
M 56	5,50	52,428	3,200	57,267	4,839
M 60	5,50	56,428	3,200	61,267	4,839

Ø номинальный	Шаг резьбы P	Шаг Ø d_2	Проволока Ø d_D	Измеряемое значение M	M-d_2
M 1	0,25	0,838	0,170	1,133	0,295
M 1,2	0,25	1,038	0,170	1,332	0,294
M 1,4	0,30	1,205	0,170	1,456	0,251
M 1,7	0,35	1,473	0,220	1,831	0,358
M 2	0,40	1,740	0,250	2,145	0,405
M 2,3	0,40	2,040	0,250	2,444	0,404
M 2,6	0,45	2,308	0,290	2,789	0,481
M 3	0,50	2,675	0,290	3,113	0,438
M 3,5	0,60	3,110	0,335	3,596	0,486
M 4	0,70	3,545	0,455	4,305	0,760
M 5	0,80	4,480	0,455	5,153	0,673
M 6	1,00	5,350	0,620	6,346	0,996
M 8	1,25	7,188	0,725	8,282	1,094
M 10	1,50	9,026	0,895	10,414	1,388
M 12	1,75	10,863	1,100	12,650	1,787
M 14	2,00	12,701	1,350	15,021	2,320

1) Набор проволочек

№	Диаметр микровинта [мм]
313-101	6,35
313-102	8

Отдельные проволочки (входят в 313-101)
Для ø 6,35 поставляются парами

№	ø проволочки [мм]
952131	0,17
952132	0,195
952133	0,22
952134	0,25
952135	0,29
952136	0,335
952137	0,39
952138	0,455
952139	0,53
952140	0,62
952141	0,725
952142	0,895
952143	1,1
952144	1,35
952145	1,65
952146	2,05
952147	2,55
952148	3,2

Отдельные проволочки (входят в 313-102)
Для ø 8 поставляются парами

№	ø проволочки [мм]
952149	0,17
952150	0,195
952151	0,22
952152	0,25
952153	0,29
952154	0,335
952155	0,39
952156	0,455
952157	0,53
952158	0,62
952159	0,725
952160	0,895
952161	1,1
952162	1,35
952163	1,65
952164	2,05
952165	2,55
952166	3,2

Все продукты предназначены для продажи коммерческим клиентам. Иллюстрации продуктов приведены без каких-либо обязательств. Описания продукции, в частности технические спецификации, соответствуют действительным только при предварительном подтверждении. По рекомендуемым розничным ценам, пожалуйста, обратитесь к отдельному прайс-листу.

Mitutoyo

Стойки для микрометров

Серия 156

– Использование стойки освобождает руки для работы с микрометром и размещения детали.
– Предназначены для измерений при серийном или массовом производстве с целью обеспечения скорости и качества.



156-105-10



156-101-10



156-102





№	Диапазоны микрометров	Примечания	Масса [г]
156-105-10	0-50 мм	С фиксированным углом наклона 45°	700
156-101-10	0 - 100 мм	С регулируемым углом наклона	1210
156-102	100-300 мм	Вертикальное расположение микрометра	9000
156-103	300-1000 мм	Вертикальное расположение микрометра	8500

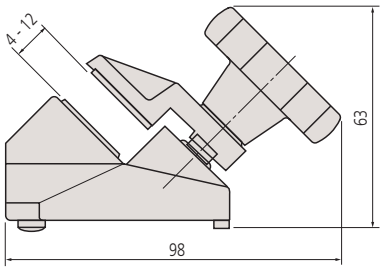

156-105-10

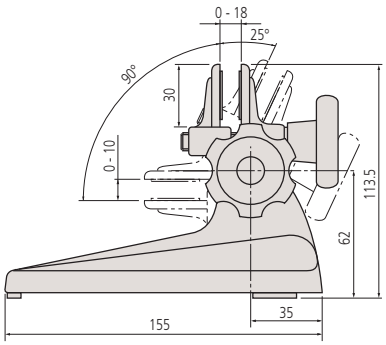

156-101-10

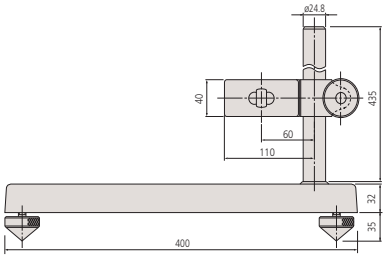

156-102

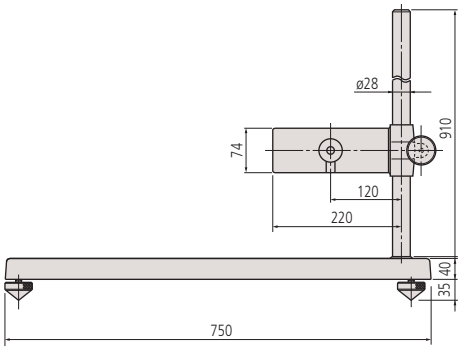

156-103

Все продукты предназначены для продажи коммерческим клиентам. Иллюстрации продуктов приведены без каких-либо обязательств. Описания продукции, в частности технические спецификации, соответствуют действительным только при предварительном подтверждении. По рекомендуемым розничным ценам, пожалуйста, обратитесь к отдельному прайс-листу.

Разноцветные трещотки и ускорители

Принадлежности для микрометров



Разноцветные трещотки



Цветные ускорители для трещоточного барабанного микрометра серии 102-7XX, QuantuMike и микрометров с трещоточным барабаном серии 293





Трещотки разных цветов для аналогового микрометра 0-300 мм

№	Цвет
985056	Черный
985061	Красный
985081	Синий
985071	Желтый
985076	Зеленый
985066	Коричневый
04GZA239	Серый

Трещотки разных цветов для аналогового микрометра 300-1000 мм

№	Цвет
04GZA243	Серый

Цветные ускорители для цифрового микрометра 0-300 мм

№	Цвет
04GZA241	Серый

Ускорители разных цветов для серии 102-7XX, QuantuMike и микрометров серии 293 с трещоточным барабаном

№	Цвет
04AAB208	Серый
04GAA899	Черный
04GAA900	Красный
04GAA901	Желтый
04GAA902	Зеленый
04GAA903	Синий

Смазочное масло для микрометров

Принадлежности для микрометров

– Смазка измерительных инструментов
– Смазка микрометрических винтов
– Не содержит кислоты и смолы

№	Примечания
207000D	Спрей 500 мл

Все продукты предназначены для продажи коммерческим клиентам. Иллюстрации продуктов приведены без каких-либо обязательств. Описания продукции, в частности технические спецификации, соответствуют действительным только при предварительном подтверждении. По рекомендуемым розничным ценам, пожалуйста, обратитесь к отдельному прайс-листу.

Насадки для микрометрических винтов

Принадлежности для микрометров

Эти насадки предназначены для бюджетного расширения функционала микрометра под различные измерительные задачи.

– Насадка крепится на микровинте микрометра для адаптации инструмента под конкретные измерительные задачи.
– Возможно крепление на микрометрических пятках ø6,35 мм.
– При применении насадок измерительный диапазон меняется.



208062 208063 208064 208065 208066

№	Описание
208062	Ступенчатая поверхность
208063	Сферический
208064	Заостренный край
208065	Заостренный край
208066	Диск

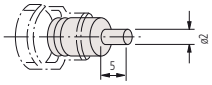

208062

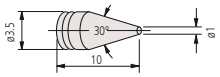

208063

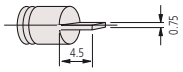

208064

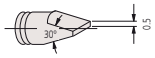

208065

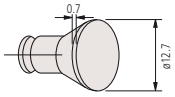

208066

Спецификация

Длина наконечника	10 мм ±5 мкм

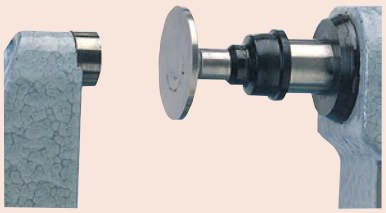

208066

Сферическая насадка для пятки микрометра

Принадлежности для микрометров

– Сферический наконечник для крепления к микрометрическим пяткам (только ø 6,35 мм)



101468M



Пример применения

Метрические

№	ø шарика [мм]
101468M	5

Все продукты предназначены для продажи коммерческим клиентам. Иллюстрации продуктов приведены без каких-либо обязательств. Описания продукции, в частности технические спецификации, соответствуют действительным только при предварительном подтверждении. По рекомендуемым розничным ценам, пожалуйста, обратитесь к отдельному прайс-листу.

Стеклянные плоскопараллельные пластины

Спецификация

Плоскостность	0,1 мкм
Параллельность	0,2 мкм
Диаметр, мм	30 мм



Серия 157

Эти пластины позволяют производить проверку микрометров и других средств измерений.

– С помощью оптической интерференции измерительные поверхности микрометров проверяются на параллельность и плоскостность.
– Каждый набор состоит из пластин 4 размеров, предназначенных для проверки на каждой четверти оборота.



157-903

Метрические

№	Содержимое	Диапазон микрометра для проверки	Размеры пластин, включенные в комплект
157-903	157-101 157-102 157-103 157-104	0-25 мм	12 мм 12,12 мм 12,25 мм 12,37 мм
157-904	157-105 157-106 157-107 157-108	25-50 мм	25 мм 25,12 мм 25,25 мм 25,37 мм

Также доступно! Дюймовые модели

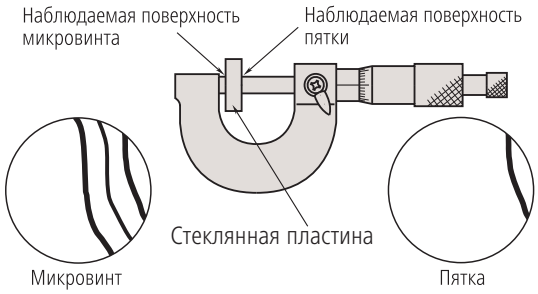

Проверка микрометра на плоскостность и параллельность торцев пятки и микрометрического винта: плоскостность определяется прямолинейностью и равноотдалённостью интерференционных полос; параллельность - количеством интерференционных полос.

Все продукты предназначены для продажи коммерческим клиентам. Иллюстрации продуктов приведены без каких-либо обязательств. Описания продукции, в частности технические спецификации, соответствуют действительным только при предварительном подтверждении. По рекомендуемым розничным ценам, пожалуйста, обратитесь к отдельному прайс-листу.

Оптические плоскопараллельные пластины

Серия 158

Эти оптические пластины являются основным инструментом для проверки плоскостности отражающих поверхностей, таких как концевые меры длины и установочные меры по методу оптической интерференции.



158-118

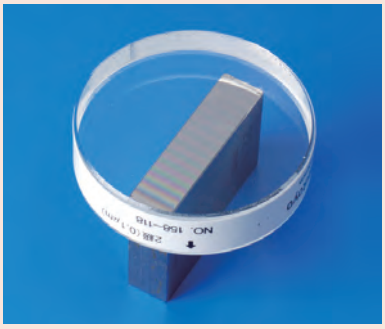

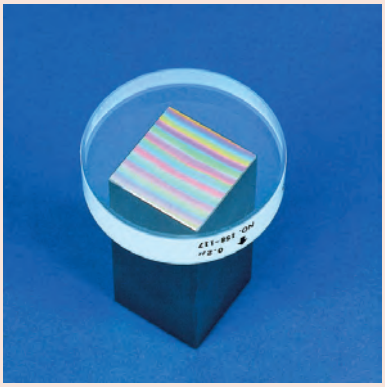

Метрические

№	Длина [мм]	Плоскостность	Диаметр, мм [мм]
158-117	12	0,2 мкм	45
158-119	15	0,2 мкм	60
158-118	12	0,1 мкм	45
158-120	15	0,1 мкм	60

Также доступно! Дюймовые модели

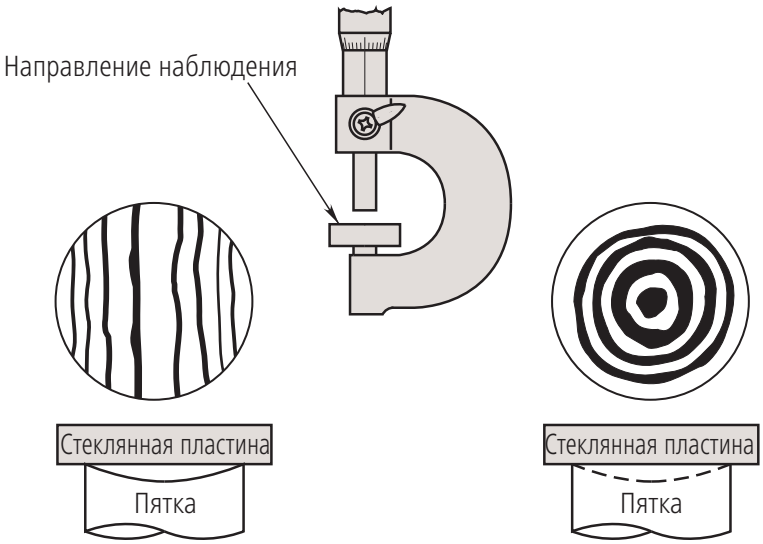

Все продукты предназначены для продажи коммерческим клиентам. Иллюстрации продуктов приведены без каких-либо обязательств. Описания продукции, в частности технические спецификации, соответствуют действительным только при предварительном подтверждении. По рекомендуемым розничным ценам, пожалуйста, обратитесь к отдельному прайс-листу.

Обзор микрометрических головок

Спецификация

Цена деления	0,001 мм/ 0,0005 мм/ 0,0001 мм

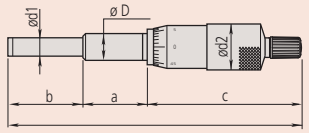

Общая длина l = a + b + c

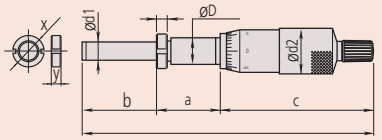

Общая длина l = a + b + c

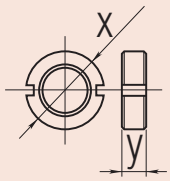

Выбор микрометрических головок

Стержень со стопорной гайкой №	Простой стержень №	Диап. изм-й мм	1)	2)	4)	5)	6)	Цена деления мм	x мм	y мм	a мм	b мм	c мм	Ø D мм	Ø d1 мм	Ø d2 мм
110-105.		0-1				●	●	0,001			12,7	25	62,5	12	8	21
110-106.		0-1				●	●	0,0001			12,7	25	62,5	12	8	21
110-107.		0-1	●			●	●	0,001			12,7	25	62,5	12	8	21
110-108.		0-1	●			●	●	0,0001			12,7	25	62,5	12	8	21
110-101.		0-2,5				●	●	0,001			12,7	25	70	12	8	21
110-102.		0-2,5				●	●	0,0001			12,7	25	70	12	8	21
148-216.	148-215.	0-5	●					0,02	5,5	1,8	5	6,5	20,5	3,5	2	6
	148-201.	0-6,5						0,01			6	9	21,7	6	3,5	9,3
148-203.		0-6,5						0,01	8	3	7,5	7,5	21,7	6	3,5	9,3
148-302.	148-301.	0-6,5						0,01	14	4	9,5	9	23,5	9,5	6,35	15
148-304.	148-303.	0-6,5						0,01	14	4	9,5	9	23,5	9,5	6,35	20
148-306.	148-305.	0-6,5						0,01	14	4	9,5	9	23,5	9,5	6,35	29
148-221.	148-220.	0-6,5		●				0,01			15	9	22,5	6	3,5	9,3
148-223.	148-222.	0-6,5		●				0,01			17	7,5	22,5	6	3,5	9,3
148-317. 148-319.	148-316. 148-318.	0-6,5		●				0,01			18,7	9	22,5	9,5	6,35	15
148-207.	148-205.	0-6,5	●					0,01	8	3	7,5	7,5	21,7	6	3,5	9,3
148-323.	148-322.	0-6,5	●					0,01	14	4	9,5	9	23,5	9,5	6,35	15
148-143.	148-142.	0-6,5	●					0,002	14	4	9,5	14	31,5	9,5	5	13
148-343.	148-342.	0-6,5	●					0,002	14	4	9,5	9	23,5	9,5	6,35	15
148-243.	148-242.	0-6,5	●					0,002	8	3	6	9	21,9	6	3,5	9,3
152-283.		0-10					●	0,002	16	4	26	19	53	12	6,35	49
110-502.		0-13	●			●		0,0005			15	15	67,5	9,5	5	13
148-133. 148-802.	148-132. 148-801.	0-13	●					0,01	14	4	9,5	17,5	31,5	9,5	5	13
	148-853.	0-13	●					0,01			9,5	15,5	37	9,5	5	13
148-804.	148-803.	0-13	●	●				0,01	14	4	9,5	17,5	40	9,5	5	13
148-854.		0-13	●	●				0,01	14	4	9,5	15,5	45,5	9,5	5	13
	148-104.	0-13						0,001	14	4	9,5	17,5	31,5	9,5	5	13
148-103.		0-13						0,01	14	4	9,5	17,5	31,5	9,5	5	13
148-308.	148-307.	0-13						0,01	14	4	9,5	15,5	30	9,5	6,35	15
148-310.	148-309.	0-13						0,01	14	4	9,5	15,5	30	9,5	6,35	20
148-312.	148-311.	0-13						0,01	14	4	9,5	15,5	30	9,5	6,35	29
148-508.	148-503.	0-13						0,01	14	4	9,5	15,5	37	9,5	5	13
	148-513.	0-13						0,01			9,5	15,5	37	9,5	5	13
148-120.	148-121.	0-13		●				0,01	14	4	9,5	17,5	40,1	9,5	5	13
148-504.	148-506.	0-13		●				0,01	14	4	9,5	15,5	45,6	9,5	5	13
148-151.	148-150.	0-13		●				9,5			18,7	17,5	31	12	5	13
148-153.	148-152.	0-13		●			●	9,5			18,7	17,5	31	12	5	13
149-131.	149-132.	0-15					●	0,01	14	4	15	17	43,5	9,5	6,35	15
	152-101.	0-15					●	0,01			16	18	60	12	8	30
	153-101.	0-15				●	●	0,01			10	17	58,5	9,5	6,35	15,3
149-184.	149-183.	0-15		●			●	0,01	14	4	9,5	17	49	9,5	6,35	15
149-802.	149-801.	0-15	●				●	0,01	14	4	15	17	43,5	9,5	6,35	15
150-189.	150-190.	0-25			●		●	0,001	14	4	15	27	67	10	6,35	18
151-221.	151-222.	0-25			●		●	0,001	16	4	29	34	70	12	8	21
150-191.	150-192.	0-25			●		●	0,01	14	4	15	27	67	10	6,35	18
151-223.	151-224.	0-25			●		●	0,01	16	4	29	34	70	12	8	21
150-195.	150-196.	0-25					●	0,01	14	4	15	27	54	10	6,35	18
	152-102.	0-25					●	0,01			16	28	69	12	8	30
	152-332.	0-25					●	0,002			29	34	66	12	8	49

1) Сферическая измерительная поверхность 2) Со стопором микровинта 4) С трещоткой 5) С невращающимся микровинтом 6) Твердосплавные

x и y актуальны для головок со стопорной гайкой

Все продукты предназначены для продажи коммерческим клиентам. Иллюстрации продуктов приведены без каких-либо обязательств. Описания продукции, в частности технические спецификации, соответствуют действительным только при предварительном подтверждении. По рекомендуемым розничным ценам, пожалуйста, обратитесь к отдельному прайс-листу.

Mitutoyo

Обзор микрометрических головок

Выбор микрометрических головок

Стержень со стопорной гайкой №	Простой стержень №	Диапазон [мм]	1)	2)	3)	4)	5)	6)	7)	Цена деления	x	y	a	b	c	Ø D	Ø d1	Ø d2
										мм	мм	мм	мм	мм	мм	мм	мм	мм
150-220.	150-219.	0 - 25						●		0,01	14	4	15	65	53,5	10	6,35	18
	153-203.	0 - 25					●	●		0,01			10	27	70,5	12	8	18
	153-204.	0 - 25					●	●		0,001			10	27	71	12	8	18
	153-301.	0 - 25					●	●		0,0005				28,6	31,8	18	8	85,5
	153-201.	0 - 25				●	●	●		0,01			10	27	87,5	12	8	18
	153-202.	0 - 25				●	●	●		0,001			10	27	88	12	8	18
150-210.	150-209.	0 - 25		●		●		●		0,01	14	4	15	27	78,5	10	6,35	18
	250-301.	0 - 25		●		●		●		0,01			15	27	94	10	6,35	18
350-252-30.	350-251-30.	0 - 25		●		●		●		0,001	14	4		27	114,5	10	6,35	18
350-272-30.	350-271-30.	0 - 25		●		●		●		0,001				27	113,5	12	6,35	18
350-282-30.	350-281-30.	0 - 25		●		●		●		0,001	16	4		27	114,5	12	6,35	18
150-212.	150-211.	0 - 25		●				●		0,01	14	4	15	27	65	10	6,35	18
151-226.	151-225.	0 - 25		●				●		0,01	16	4	19	34,5	66	12	8	21
350-261-30.		0 - 25		●					●	0,001				38,7	101	12	6,35	18
150-802.	150-801.	0 - 25	●			●		●		0,01	14	4	15	27	67	10	6,35	18
350-254-30.	350-253-30.	0 - 25	●	●		●				0,001	14	4		27	113,5	10	6,35	18
350-274-30.	350-273-30.	0 - 25	●	●		●				0,001	16	4		27	113,5	12	6,35	18
350-284-30.	350-283-30.	0 - 25	●	●		●				0,001	16	4		27	114,5	12	6,35	18
	152-348.	0-25-0			●			●		0,002			29	34	66	12	8	49
	152-401.	0-25-0	●					●		0,001			14	41,7	84,3	18	8	49
151-255.	151-256.	0 - 50				●		●		0,01	16	4	29	59	103	12	8	21
151-259.	151-260.	0 - 50						●		0,01	16	4	29	59	90	12	8	21
	152-103.	0 - 50						●		0,01			16	53	94	12	8	30
	164-161.	0 - 50					●	●		0,001			14	65	143	18	11	49
	197-101.	0 - 50					●	●		0,005			14	65	64	18	8	49
	152-380.	0-50-0			●			●		0,002			29	34	66	12	8	49
148-211.	148-209.	6,5-0			●					0,01	8	3	7,5	7,5	21,7	6	3,5	9
148-822.	148-821.	13-0			●					0,01	14	4	9,5	17,5	31,5	9,5	5	13
	148-863.	13-0			●					0,01			9,5	15,5	37	9,5	5	13
148-824.	148-823.	13-0		●	●					0,01	16	4	9,5	17,5	40,1	9,5	5	13
	148-864.	13-0		●	●					0,01			9,5	15,5	45,6	9,5	5	13
149-822.	149-821.	15-0			●			●		0,01	16	4	15	17	43,5	9,5	6,35	15
150-822.	150-821.	25-0			●	●		●		0,01	16	4	15	27	84	10	6,35	18

1) Сферическая измерительная поверхность 2) Со стопором микровинта 3) Обратный отсчет 4) С трещоткой 5) С невращающимся микровинтом 6) Твердосплавные 7) Невращающаяся измерительная поверхность

x и y актуальны для головок со стопорной гайкой

Спецификация

Цена деления	0,001 мм/ 0,0005 мм/ 0,0001 мм

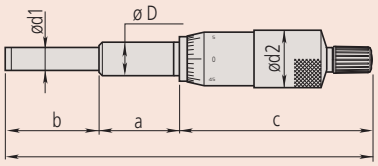

Общая длина l = a + b + c

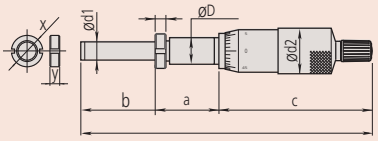

l = a + b + c

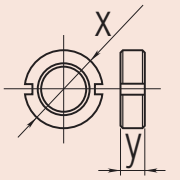

Со стопорной гайкой

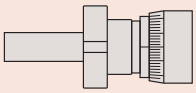

Со стопором микровинта

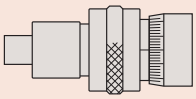

Со стопором микровинта 250-301 / 350-2XX

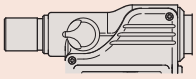

Со сферическими измерительными поверхностями

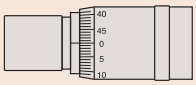

С обратным отсчётом

Все продукты предназначены для продажи коммерческим клиентам. Иллюстрации продуктов приведены без каких-либо обязательств. Описания продукции, в частности технические спецификации, соответствуют действительным только при предварительном подтверждении. По рекомендуемым розничным ценам, пожалуйста, обратитесь к отдельному прайс-листу.

Цифровые микрометрические головки

Функции	Серия 164
ZERO / ABS (НУЛЬ/АБС.)	●
Отключение через 20 мин. простоя	●
2 x Предустановки	●
Вывод данных	●
Переключение направления отсчета	●

Спецификация

Погрешность	См. перечень техн. хар-к (без учета ошибки квантования)
Разрешение	0,001 мм
Микрометрический винт	шаг 0,5 мм
Отображение данных	Высота символов на ЖК-дисплее 7,5 мм
Питание	2 батареи SR-44
Срок службы батареи	Около 1,8 года

Опциональные аксессуары

№	Описание
959149	Кабель Digimatic с кнопкой передачи данных, прямой, 1 м
959150	Кабель Digimatic с кнопкой передачи данных, прямой, 2 м
02AZD790C	Кабель U-WAVE T типа C, прямой, с кнопкой передачи данных
06AFM380C	Прямое соединение с USB (Digimatic-USB), прямой, с кнопкой передачи данных

Расходуемые аксессуары

№	Описание
938882	Батарея SR44, 1,5 В



Серия 164

– Для удобства блок отображения можно вращать на 330°.
– Для интеграции в оборудование и измерительные приборы.
– Цифровая микрометрическая головка с невращающимся микровинтом.



164-163

Метрические

№	Диап. изм-й [мм]	Примечания	Наконечник микровинта	ø гильзы	Погрешность	Масса [г]
164-163	0-50	С невращающимся микро-винтом	С твердосплавным наконечником	18 мм	±3 мкм	490

Также доступно! Дюймовые/Метрические модели

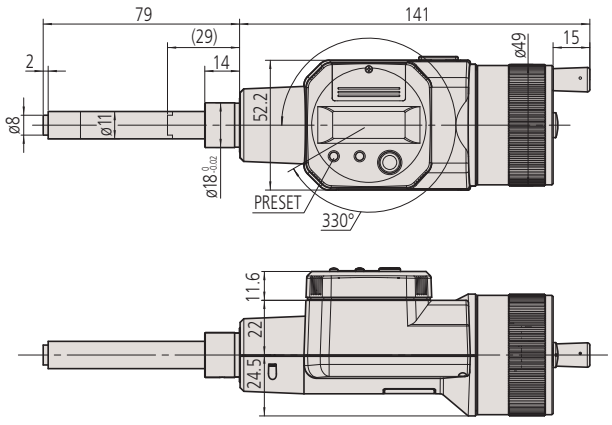

164-163

( ): с полностью отведённым микрометрическим винтом

Все продукты предназначены для продажи коммерческим клиентам. Иллюстрации продуктов приведены без каких-либо обязательств. Описания продукции, в частности технические спецификации, соответствуют действительным только при предварительном подтверждении. По рекомендуемым розничным ценам, пожалуйста, обратитесь к отдельному прайс-листу.

Цифровые микрометрические головки со стержнем 10 мм

Серия 350

Эти микрометрометрические головки имеют диапазон 25 мм и стержень 10 мм. Преимущества:
– Для интеграции в оборудование и измерительные приборы.
– Непосредственное считывание показаний с шагом в 0,001 мм.



350-251-30

Метрические

№	Диап. изм-й [мм]	Наконечник микровинта	ø гильзы	Стержень	Толщина креплений для стопорной гайки [мм]	Масса [г]
350-251-30	0-25	Плоский (твердосплавный)	10 мм	гладкий		230
350-252-30	0-25	Плоский (твердосплавный)	10 мм	со стопорной гайкой	11,5	230
350-253-30	0-25	Сферический (SR4)	10 мм	гладкий		230
350-254-30	0-25	Сферический (SR4)	10 мм	со стопорной гайкой	11,5	230

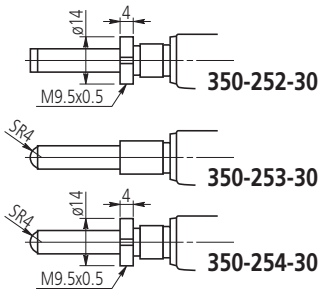

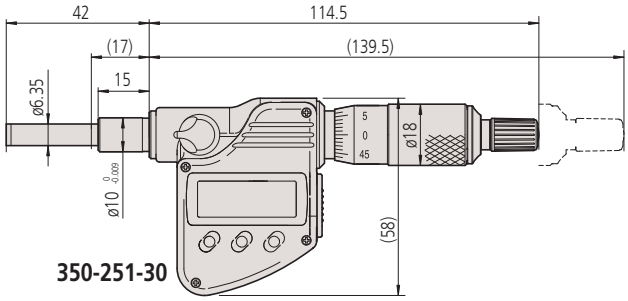

с полностью отведенным микрометрическим винтом

Функции	Серия 350
ZERO / ABS (НУЛЬ/АБС.)	●
Отключение через 20 мин. простоя	●
2 x Предустановки	●
Функция блокировки	●
Вывод данных	●
HOLD (Удержание значения)	●

Спецификация

Погрешность	±2 мкм (без учета ошибки квантования)
Разрешение	0,001 мм
Микрометрический винт	ø6,35 мм, шаг 0,5 мм, со стопором
Отображение данных	ЖК, высота символов 7,5 мм
Питание	Батарея SR-44
Срок службы батареи	около 2,4 года

Опциональные аксессуары

№	Описание
05CZA662	Кабель Digimatic с кнопкой передачи данных, IP, 1 м, микрометрический тип
05CZA663	Кабель Digimatic с кнопкой передачи данных, IP, 2 м, микрометрический тип
02AZD790B	Кабель U-WAVE T типа B, IP микрометрический тип с кнопкой передачи данных
06AFM380B	Прямое соединение с USB (Digimatic-USB), IP микрометрический тип с кнопкой передачи данных

Расходуемые аксессуары

№	Описание
938882	Батарея SR44, 1,5 В

Все продукты предназначены для продажи коммерческим клиентам. Иллюстрации продуктов приведены без каких-либо обязательств. Описания продукции, в частности технические спецификации, соответствуют действительным только при предварительном подтверждении. По рекомендуемым розничным ценам, пожалуйста, обратитесь к отдельному прайс-листу.

Цифровые микрометрические головки со стержнем 12 мм

Функции	Серия 350
ZERO / ABS (НУЛЬ/АБС.)	●
Отключение через 20 мин. простоя	●
2 x Предустановки	●
Функция блокировки	●
Вывод данных	●
HOLD (Удержание значения)	●

Спецификация

Погрешность	±2 мкм (без учета ошибки квантования)
Разрешение	0,001 мм
Микрометрический винт	ø6,35 мм, шаг 0,5 мм, со стопором
Отображение данных	ЖК, высота символов 7,5 мм
Питание	батарея SR-44
Срок службы батареи	около 2,4 года

Опциональные аксессуары

№	Описание
05CZA662	Кабель Digimatic с кнопкой передачи данных, IP, 1 м, микрометрический тип
05CZA663	Кабель Digimatic с кнопкой передачи данных, IP, 2 м, микрометрический тип
02AZD790B	Кабель U-WAVE T типа B, IP микрометрический тип с кнопкой передачи данных
06AFM380B	Прямое соединение с USB (Digimatic-USB), IP микрометрический тип с кнопкой передачи данных

Расходуемые аксессуары

№	Описание
938882	Батарея SR44, 1,5 В
305307	Прорезная втулка, для серии 350, Ø 12 /18 мм, длина 14 мм
306625	Прорезная втулка, для серии 350, Ø 12 /18 мм, длина 16 мм

306625 Стандартно для 350-271-30, 350-273-30
305307 Стандартно для 350-261-30

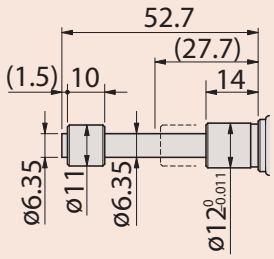

350-261-10

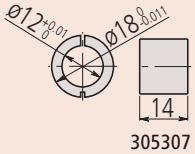

305307

Серия 350

Эти микрометрометрические головки имеют диапазон 25 мм и стержень 12 мм. Преимущества:
– Для интеграции в оборудование и измерительные приборы.
– Превосходная защита от влаги и пыли (степень защиты IP65) дает возможность использовать головки в условиях воздействия брызг СОЖ (кроме типа с резьбовым стержнем).
– Непосредственное считывание показаний с шагом в 0,001 мм.



350-281-30

Метрические

№	Диап. изм-й [мм]	Примечания	Наконечник микровинта	ø гильзы	Стержень	Толщина креплений для стопорной гайки [мм]	Масса [г]
350-271-30	0-25	IP65	Плоский (твердосплавный)	12 /18 мм	гладкий		230
350-272-30	0-25	Резьбовой стержень	Плоский (твердосплавный)	M12 x 1	со стопорной гайкой	11,5	230
350-273-30	0-25	IP65	Сферический (SR4)	12 /18 мм	гладкий		230
350-274-30	0-25	Резьбовой стержень	Сферический (SR4)	M12 x 1	со стопорной гайкой	11,5	230
350-281-30	0-25	IP65	Плоский (твердосплавный)	12 мм	гладкий		230
350-282-30	0-25	IP65	Плоский (твердосплавный)	12 мм	со стопорной гайкой	11,5	230
350-283-30	0-25	IP65	Сферический (SR4)	12 мм	гладкий		230
350-284-30	0-25	IP65	Сферический (SR4)	12 мм	со стопорной гайкой	11,5	230
350-261-30	0-25	IP65, с невращающимся микровинтом без трещотки	Плоский	12/18 мм	гладкий		235

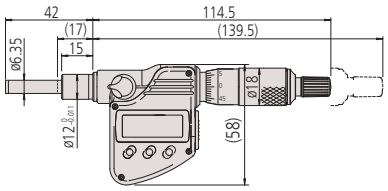

350-281-30 () с полностью отведённым микрометрическим винтом

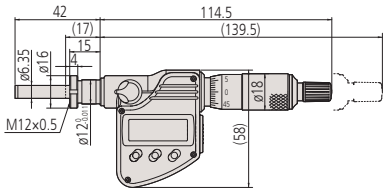

350-282-30

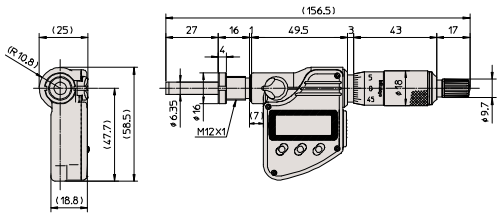

350-272-30

Все продукты предназначены для продажи коммерческим клиентам. Иллюстрации продуктов приведены без каких-либо обязательств. Описания продукции, в частности технические спецификации, соответствуют действительным только при предварительном подтверждении. По рекомендуемым розничным ценам, пожалуйста, обратитесь к отдельному прайс-листу.

Микрометрические головки с счетчиком

Серия 250 - тип с цифровым счетчиком

Эти микрометрические головки оснащаются механическим отсчетным устройством.



250-301

Метрические

№	Диап. изм-й [мм]	Наконечник микровинта	ø гильзы	Погрешность	Стержень	Масса [г]
250-301	0-25	Плоский (твердосплавный)	10 мм	±2 мкм	гладкий	165

Также доступно! Дюймовые модели

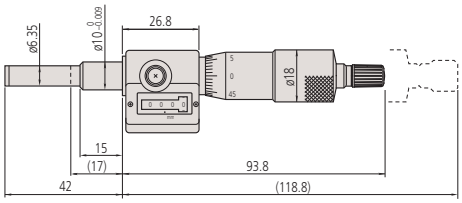

250-301

Спецификация

Шкала	Барабан и изолирующая трубка с матовым хромовым покрытием
Цена деления	0,01 мм
Микрометрический винт	ø6,35 мм, шаг 0,5 мм, со стопором

Опоры с микрометрическим винтом

Серия 7

Эти опоры предназначены для простой и точной регулировки под тяжелой нагрузкой.
– Легкое регулирование под тяжелым грузом.
– Используется для точного выравнивания машин, поверочных плит и других точных приборов.



7850

Метрические

№	Диап. изм-й [мм]	Примечания
7850	60-75	Макс. нагрузка : 400 кг

Спецификация

Цена деления	0,01 мм



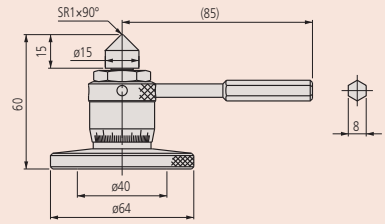

7850

Все продукты предназначены для продажи коммерческим клиентам. Иллюстрации продуктов приведены без каких-либо обязательств. Описания продукции, в частности технические спецификации, соответствуют действительным только при предварительном подтверждении. По рекомендуемым розничным ценам, пожалуйста, обратитесь к отдельному прайс-листу.

Микрометрические головки с тонкой подачей диапазона 5 мм и 6,5 мм

Спецификация

Шкала	Барабан и стебель с матовым хромовым покрытием
Цена деления	0,002 мм / 0,004 мм (148-244, 148-245)
Шаг микровинта	0,1 мм
Измерительные поверхности	Закаленная сталь (> 60 HRC)

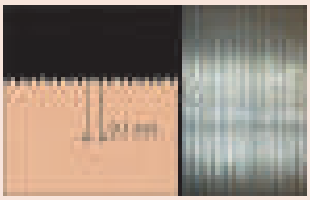

Шаг 0,1 мм

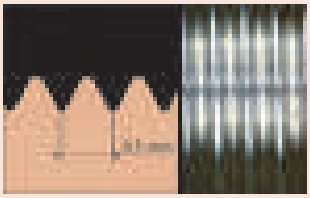

Шаг 0,5 мм

Серия 148 - С тонкой микроподачей 0,1 мм/об.

Эти микрометрические головки обеспечивают ультратонкую подачу 0,1 мм/об.
– Микрометрические головки небольшого размера с микроподачей 0,1 мм.
– Идеальны для применения в научном оборудовании.



148-143



148-243

Метрические

№	Диап. изм-й [мм]	Наконечник микровинта	ø гильзы	Погреш-ность [мкм]	Стержень	Толщина креплений для стопорной гайки [мм]	Масса [г]
148-244	0-5	Сферический (SR1,5)	3,5 мм	±5	гладкий		4
148-245	0-5	Сферический (SR1,5)	3,5 мм	±5	со стопорной гайкой	3	5
148-142	0-6,5	Сферический (SR4)	9,5 мм	±2	гладкий		31
148-143	0-6,5	Сферический (SR4)	9,5 мм	±2	со стопорной гайкой	6	34
148-342	0-6,5	Сферический (SR4)	9,5 мм	±2	гладкий		29
148-343	0-6,5	Сферический (SR4)	9,5 мм	±2	со стопорной гайкой	6	31
148-242	0-6,5	Сферический (SR3)	6 мм	±5	гладкий		10
148-243	0-6,5	Сферический (SR3)	6 мм	±5	со стопорной гайкой	4	10

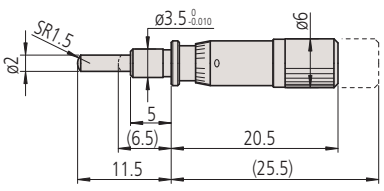

148-244

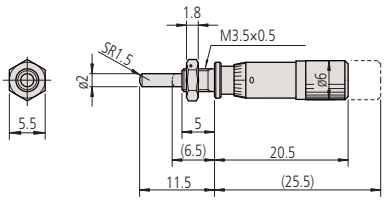

148-245

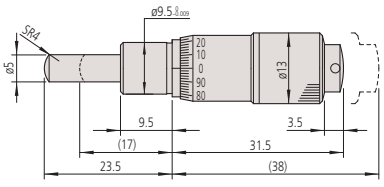

148-142

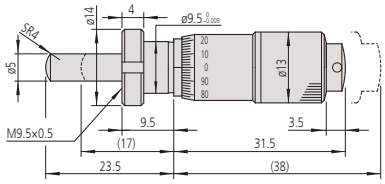

148-143

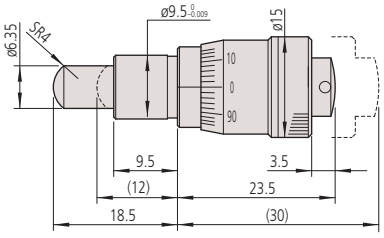

148-342

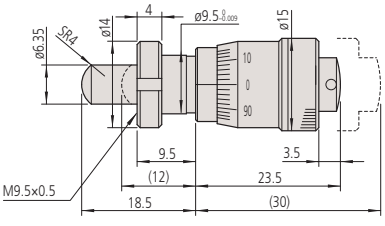

148-343

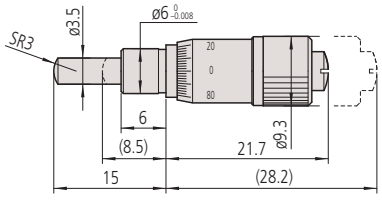

148-242

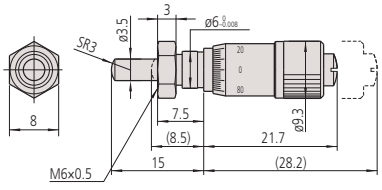

148-243

( ): с полностью отведённым микрометрическим винтом

Все продукты предназначены для продажи коммерческим клиентам. Иллюстрации продуктов приведены без каких-либо обязательств. Описания продукции, в частности технические спецификации, соответствуют действительным только при предварительном подтверждении. По рекомендуемым розничным ценам, пожалуйста, обратитесь к отдельному прайс-листу.

Микрометрические головки диапазона 5 мм и 6,5 мм

Серия 148 - Очень малые

Эти миниатюрные микрометрические головки предназначены для удобной установки в различные машины.



148-201



148-215

Спецификация

Погрешность	±5 мкм
Шкала	Барабан и стебель с матовым хромовым покрытием
Цена деления	0,02 мм (148-215/ 148-216) 0,01 мм
Шаг микровинта	0,5 мм
Измерительные поверхности	Закаленная сталь (> 60 HRC)



Метрические

№	Диап. изм-й [мм]	Наконечник микровинта	ø гильзы	Стержень	Толщина креплений для стопорной гайки [мм]	Особенности	Масса [г]
148-215	0-5	Сферический (SR1,5)	3,5 мм	гладкий		-	4
148-216	0-5	Сферический (SR1,5)	3,5 мм	со стопорной гайкой	3	-	4
148-201	0-6,5	Плоский	6 мм	гладкий		-	10
148-203	0-6,5	Плоский	6 мм	со стопорной гайкой	4	-	10
148-205	0-6,5	Сферический (SR3)	6 мм	гладкий		-	10
148-207	0-6,5	Сферический (SR3)	6 мм	со стопорной гайкой	4	-	10
148-209	0-6,5	Плоский	6 мм	гладкий		Обратный отсчёт	10
148-211	0-6,5	Плоский	6 мм	со стопорной гайкой	4	Обратный отсчёт	10

Также доступно! Дюймовые модели

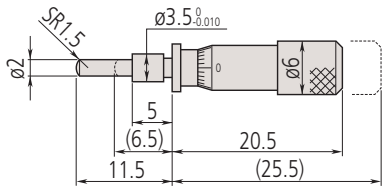

148-215



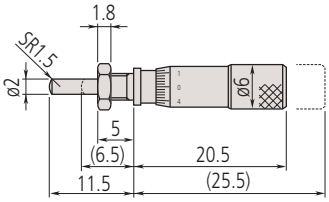

148-216

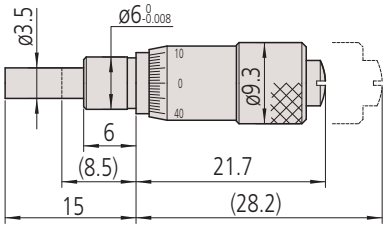

148-201

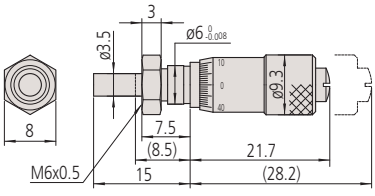

148-203

( ): с полностью отведённым микрометрическим винтом

Все продукты предназначены для продажи коммерческим клиентам. Иллюстрации продуктов приведены без каких-либо обязательств. Описания продукции, в частности технические спецификации, соответствуют действительным только при предварительном подтверждении. По рекомендуемым розничным ценам, пожалуйста, обратитесь к отдельному прайс-листу.

Микрометрические головки диапазона 6,5 мм и 13 мм

Спецификация

Погрешность	±2 мкм
Шкала	Барабан и стебель с матовым хромовым покрытием
Цена деления	0,01 мм
Шаг микровинта	0,25 мм
Измерительные поверхности	Закаленная сталь (> 60 HRC)

Серия 148 - С микроподачей 0,25 мм/об.

Эти стандартные микрометрические головки малого размера имеют диапазон 13 мм. Преимущества:

– Твердосплавный шпиндель.
– Маленькая микрометрическая с диапазоном измерений 15 мм, измерительные поверхности из карбида вольфрама.



148-132

Метрические

№	Диап. изм-й [мм]	Наконечник микровинта	ø гильзы	Стержень	Толщина креплений для стопорной гайки [мм]	Масса [г]
148-322	0-6,5	Сферический (SR4)	9,5 мм	гладкий		30
148-323	0-6,5	Сферический (SR4)	9,5 мм	со стопорной гайкой	6	35
148-132	0-13	Сферический (SR4)	9,5 мм	гладкий		30
148-133	0-13	Сферический (SR4)	9,5 мм	со стопорной гайкой	6	35

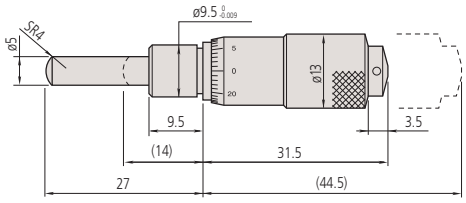

148-132 mm

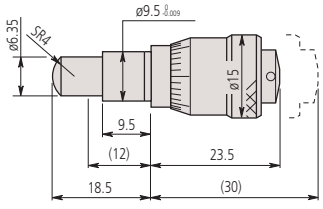

148-322 mm

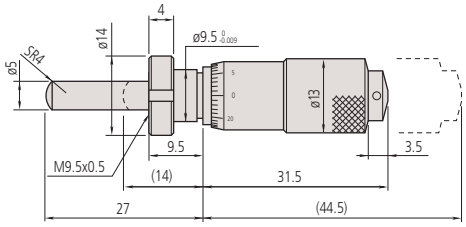

148-133 mm

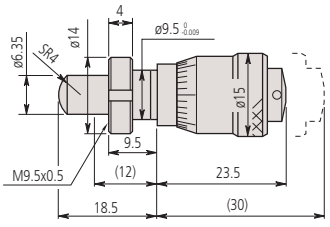

148-323 mm

( ): с полностью отведённым микрометрическим винтом

Все продукты предназначены для продажи коммерческим клиентам. Иллюстрации продуктов приведены без каких-либо обязательств. Описания продукции, в частности технические спецификации, соответствуют действительным только при предварительном подтверждении. По рекомендуемым розничным ценам, пожалуйста, обратитесь к отдельному прайс-листу.

Микрометрические головки диапазона 6,5 мм и 13 мм

Серия 148 - Большой диаметр барабана для удобного считывания

Эти микрометрические головки оснащаются рифлеными стопорными винтами, с помощью которых микрометрический винт может быть зафиксирован в любом положении.

Метрические

№	Диап. изм-й [мм]	Наконечник микровинта	ø гильзы	Стержень	Толщина креплений для стопорной гайки [мм]	Ø Барабана	Масса [г]
148-301	0-6,5	Плоский	9,5 мм	гладкий		15 мм	26
148-302	0-6,5	Плоский	9,5 мм	со стопорной гайкой	6	15 мм	26
148-303	0-6,5	Плоский	9,5 мм	гладкий		20 мм	39
148-304	0-6,5	Плоский	9,5 мм	со стопорной гайкой	6	20 мм	39
148-305	0-6,5	Плоский	9,5 мм	гладкий		29 мм	71
148-306	0-6,5	Плоский	9,5 мм	со стопорной гайкой	6	29 мм	71
148-313	0-6,5	Сферический (SR4)	9,5 мм	гладкий		15 мм	26
148-314	0-6,5	Сферический (SR4)	9,5 мм	со стопорной гайкой	6	15 мм	26
148-307	0-13	Плоский	9,5 мм	гладкий		15 мм	35
148-308	0-13	Плоский	9,5 мм	со стопорной гайкой	6	15 мм	35
148-309	0-13	Плоский	9,5 мм	гладкий		20 мм	55
148-310	0-13	Плоский	9,5 мм	со стопорной гайкой	6	20 мм	55
148-311	0-13	Плоский	9,5 мм	гладкий		29 мм	103
148-312	0-13	Плоский	9,5 мм	со стопорной гайкой	6	29 мм	103

Также доступно! Дюймовые модели

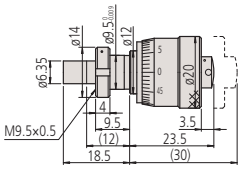

148-304

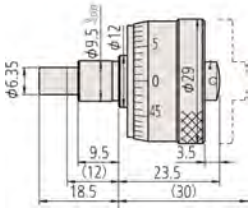

148-305

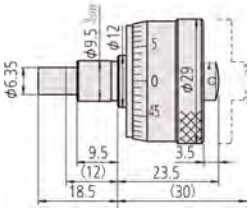

148-306

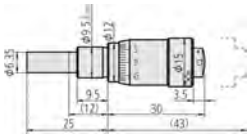

148-307

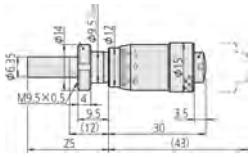

148-308

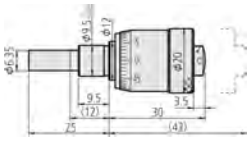

148-309

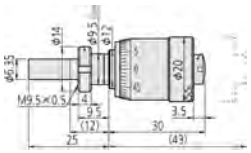

148-310

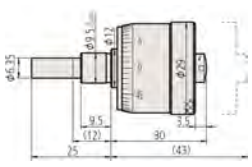

148-311

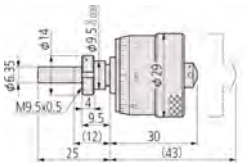

148-312

( ): с полностью отведённым микрометрическим винтом

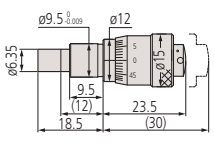

148-301

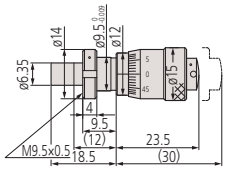

148-302

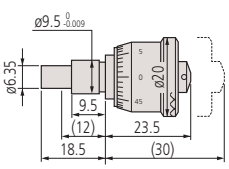

148-303

Спецификация

Погрешность	±2 мкм
Шкала	Барабан и стебель с матовым хромовым покрытием
Цена деления	0,01 мм
Шаг микровинта	0,5 мм
Измерительные поверхности	Закаленная сталь (> 60 HRC)


148-301


148-303


148-305


148-313


148-314

Все продукты предназначены для продажи коммерческим клиентам. Иллюстрации продуктов приведены без каких-либо обязательств. Описания продукции, в частности технические спецификации, соответствуют действительным только при предварительном подтверждении. По рекомендуемым розничным ценам, пожалуйста, обратитесь к отдельному прайс-листу.

Микрометрические головки диапазона 6,5 мм со стопором микрометрического винта

Спецификация

Шкала	Барабан и стебель с матовым хромовым покрытием
Цена деления	0,01 мм
Шаг микровинта	0,5 мм
Измерительные поверхности	Закаленная сталь (> 60 HRC)

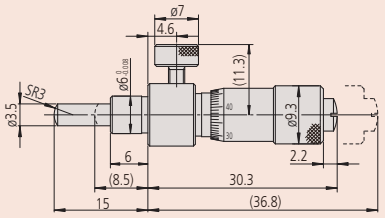

148-222

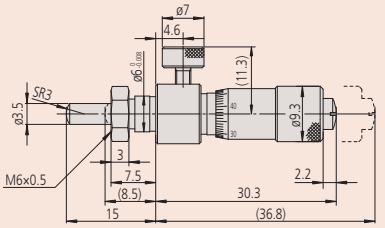

148-223

Серия 148 - Тип со стопорным винтом

Эти микрометрические головки оснащаются рифлеными стопорными винтами, с помощью которых микрометрический винт может быть зафиксирован в любом положении.



148-223



148-319



148-220



148-316

Метрические

№	Диап. изм-й [мм]	Наконечник микровинта	ø гильзы	Погреш-ность [мкм]	Стержень	Толщина креплений для стопорной гайки [мм]	Масса [г]
148-220	0-6,5	Плоский	6 мм	±5	гладкий		16
148-221	0-6,5	Плоский	6 мм	±5	со стопорной гайкой	4	17
148-222	0-6,5	Сферический (SR3)	6 мм	±5	гладкий		16
148-223	0-6,5	Сферический (SR3)	6 мм	±5	со стопорной гайкой	4	17
148-316	0-6,5	Плоский	9,5 мм	±2	гладкий		40
148-317	0-6,5	Плоский	9,5 мм	±2	со стопорной гайкой	6	43
148-318	0-6,5	Сферический (SR4)	9,5 мм	±2	гладкий		40
148-319	0-6,5	Сферический (SR4)	9,5 мм	±2	со стопорной гайкой	6	43

Также доступно!
Дюймовые модели

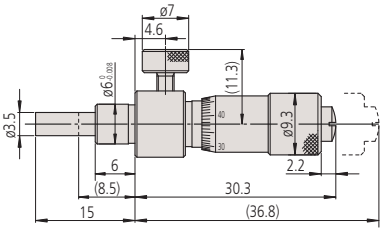

148-220

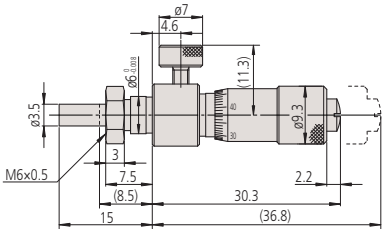

148-221

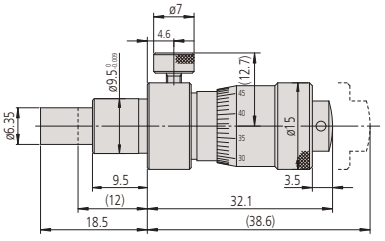

148-316

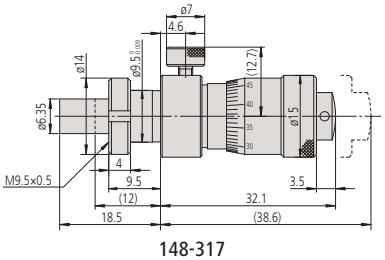

148-317

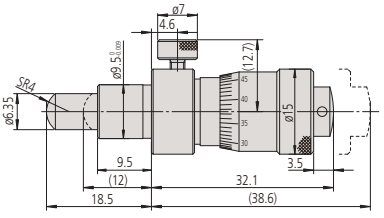

148-318

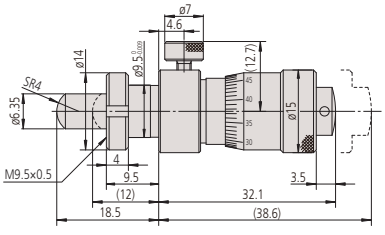

148-319

( ): с полностью отведённым микрометрическим винтом

Все продукты предназначены для продажи коммерческим клиентам. Иллюстрации продуктов приведены без каких-либо обязательств. Описания продукции, в частности технические спецификации, соответствуют действительным только при предварительном подтверждении. По рекомендуемым розничным ценам, пожалуйста, обратитесь к отдельному прайс-листу.

Mitutoyo

Микрометрические головки диапазона 13 мм со стопором микрометрического винта

Серия 148 - Тип со стопорным винтом

Эти микрометрические головки оснащаются рифлеными стопорными винтами, с помощью которых микрометрический винт может быть зафиксирован в любом положении.



148-150



148-153

Спецификация

Погрешность	±2 мкм
Шкала	Барабан и стебель с матовым хромовым покрытием
Цена деления	0,01 мм
Шаг микровинта	0,5 мм
Измерительные поверхности	Закаленная сталь (> 60 HRC)

Метрические

№	Диап. изм-й [мм]	Наконечник микровинта	ø гильзы	Стержень	Толщина креплений для стопорной гайки [мм]	Масса [г]
148-150	0-13	Плоский	9,5 мм	гладкий		40
148-151	0-13	Плоский	9,5 мм	со стопорной гайкой	6	43
148-152	0-13	Сферический (SR4)	9,5 мм	гладкий		40
148-153	0-13	Сферический (SR4)	9,5 мм	со стопорной гайкой	6	43

Также доступно!
Дюймовые модели

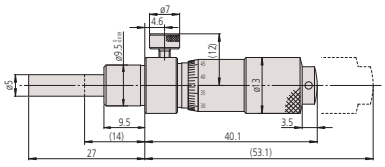

148-150

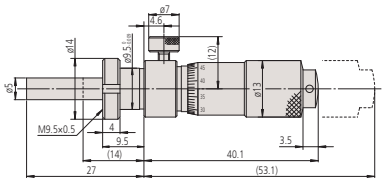

148-151

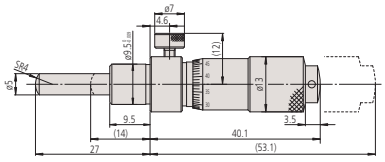

148-152

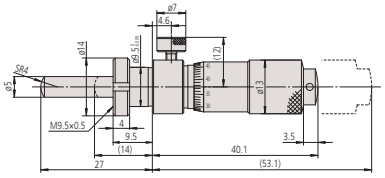

148-153

( ): с полностью отведённым микрометрическим винтом

Все продукты предназначены для продажи коммерческим клиентам. Иллюстрации продуктов приведены без каких-либо обязательств. Описания продукции, в частности технические спецификации, соответствуют действительным только при предварительном подтверждении. По рекомендуемым розничным ценам, пожалуйста, обратитесь к отдельному прайс-листу.

Микрометрические головки диапазона 13 мм с обнуляемым барабаном

Спецификация

Погрешность	±2 мкм
Шкала	Барабан и стебель с матовым хромовым покрытием
Цена деления	0,01 мм
Шаг микровинта	0,5 мм
Измерительные поверхности	Закаленная сталь (> 60 HRC)

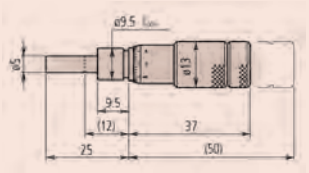

148-503

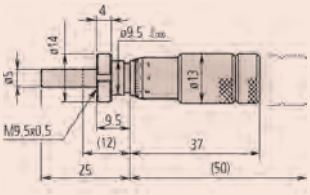

148-508

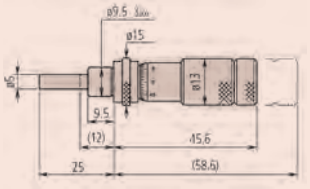

148-506

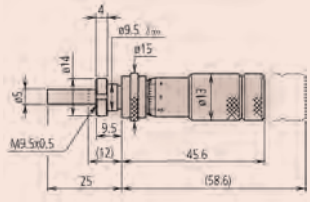

148-504

с полностью отведенным микрометрическим винтом

Серия 148 - Стандартный тип, малый размер с обнуляемым барабаном.

Эти микрометрические головки малого размера оснащаются обнуляемыми барабанами.
Преимущества:

– Возможность установки на нуль в любом положении посредством ослабления установочного винта на барабане.



148-503



148-504

Метрические

№	Диап. изм-й [мм]	Наконечник микро-винта	ø гильзы	Стержень	Толщина креплений для стопорной гайки [мм]	Особенности	Масса [г]
148-503	0-13	Плоский	9,5 мм	гладкий		-	35
148-513	0-13	Плоский	9,5 мм	гладкий		Нержавеющая сталь	35
148-508	0-13	Плоский	9,5 мм	со стопорной гайкой	6	-	40
148-853	0-13	Сферический (SR4)	9,5 мм	гладкий		-	40
148-518	0-13	Плоский	9,5 мм	со стопорной гайкой	6	Нержавеющая сталь	40
148-858	0-13	Сферический (SR4)	9,5 мм	со стопорной гайкой	6	-	40

Метрические — Обратный отсчёт

№	Диап. изм-й [мм]	Наконечник микровинта	ø гильзы	Стержень	Толщина креплений для стопорной гайки [мм]	Масса [г]
148-863	0-13	Плоский	9,5 мм	гладкий		35
148-868	0-13	Плоский	9,5 мм	со стопорной гайкой	6	40

Метрические — Обратный отсчёт / со стопором микровинта

№	Диап. изм-й [мм]	Наконечник микровинта	ø гильзы	Стержень	Толщина креплений для стопорной гайки [мм]	Масса [г]
148-864	0-13	Плоский	9,5 мм	со стопорной гайкой	6	40
148-866	0-13	Плоский	9,5 мм	гладкий		35

Метрические — Со стопором микровинта

№	Диап. изм-й [мм]	Наконечник микровинта	ø гильзы	Стержень	Толщина креплений для стопорной гайки [мм]	Масса [г]
148-506	0-13	Плоский	9,5 мм	гладкий		35
148-504	0-13	Плоский	9,5 мм	со стопорной гайкой	6	40
148-854	0-13	Сферический (SR4)	9,5 мм	со стопорной гайкой	6	40
148-856	0-13	Сферический (SR4)	9,5 мм	гладкий		35

Также доступно! Дюймовые модели

Все продукты предназначены для продажи коммерческим клиентам. Иллюстрации продуктов приведены без каких-либо обязательств. Описания продукции, в частности технические спецификации, соответствуют действительным только при предварительном подтверждении. По рекомендуемым розничным ценам, пожалуйста, обратитесь к отдельному прайс-листу.

Mitutoyo

Микрометрические головки диапазона 13 мм

Серия 148 - Малый стандартный тип

Эти стандартные микрометрические головки небольшого размера имеют диапазон 13 мм.



148-104



148-103



148-121



148-120

Спецификация

Погрешность	±2 мкм
Шкала	Барабан и стебель с матовым хромовым покрытием
Цена деления	0,01 мм
Шаг микровинта	0,5 мм
Измерительные поверхности	Закаленная сталь (> 60 HRC)

Метрические

№	Диап. изм-й [мм]	Наконечник микровинта	ø гильзы	Стержень	Толщина креплений для стопорной гайки [мм]	Особенности	Масса [г]
148-104	0-13	Плоский	9,5 мм	гладкий		-	30
148-103	0-13	Плоский	9,5 мм	со стопорной гайкой	6	-	35
148-801	0-13	Сферический (SR4)	9,5 мм	гладкий		-	30
148-802	0-13	Сферический (SR4)	9,5 мм	со стопорной гайкой	6	-	35
148-821	0-13	Плоский	9,5 мм	гладкий		Обратный отсчёт	30
148-822	0-13	Плоский	9,5 мм	со стопорной гайкой	6	Обратный отсчёт	35

Метрические Со стопором микровинта

№	Диап. изм-й [мм]	Наконечник микровинта	ø гильзы	Стержень	Толщина креплений для стопорной гайки [мм]	Особенности	Масса [г]
148-121	0-13	Плоский	9,5 мм	гладкий		-	40
148-120	0-13	Плоский	9,5 мм	со стопорной гайкой	6	-	45
148-803	0-13	Сферический (SR4)	9,5 мм	гладкий		-	40
148-804	0-13	Сферический (SR4)	9,5 мм	со стопорной гайкой	6	-	45
148-823	0-13	Плоский	9,5 мм	гладкий		Обратный отсчёт	40
148-824	0-13	Плоский	9,5 мм	со стопорной гайкой	6	Обратный отсчёт	45

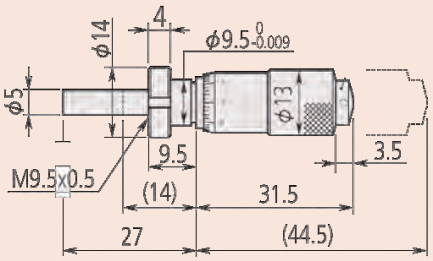

148-103

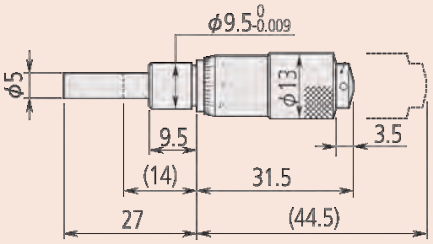

148-104

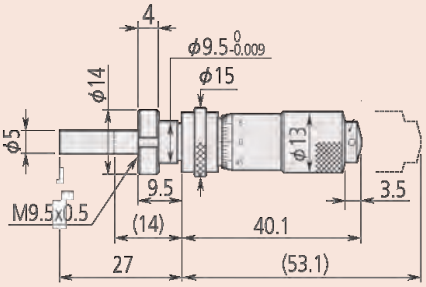

148-120

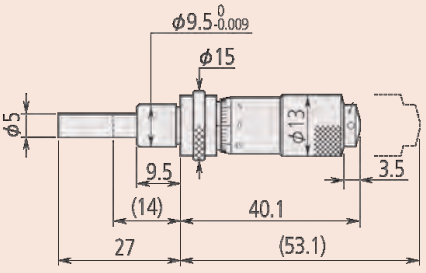

148-121

( ): с полностью отведённым микрометрическим винтом

Все продукты предназначены для продажи коммерческим клиентам. Иллюстрации продуктов приведены без каких-либо обязательств. Описания продукции, в частности технические спецификации, соответствуют действительным только при предварительном подтверждении. По рекомендуемым розничным ценам, пожалуйста, обратитесь к отдельному прайс-листу.

Микрометрические головки диапазона 15 мм

Спецификация

Погрешность	±2 мкм
Шкала	Барабан и стебель с матовым хромовым покрытием
Цена деления	0,01 мм
Шаг микровинта	0,5 мм
Измерительные поверхности	Твердосплавные

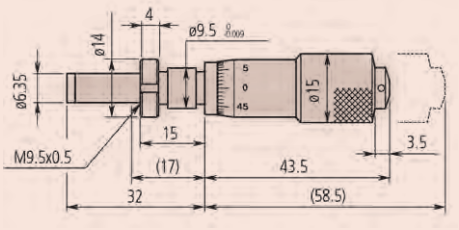

149-131

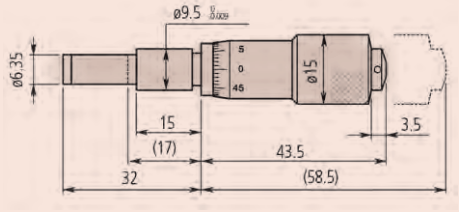

149-132

Серия 149 - Стандартный тип малого размера с твердосплавными наконечниками микровинта

– Малая микрометрическая головка с измерительным диапазоном 15 мм и измерительной поверхностью из карбида вольфрама.



149-132



149-184

Метрические

№	Диап. изм-й [мм]	Наконечник микровинта	ø гильзы	Стержень	Толщина креплений для стопорной гайки [мм]	Особенности	Масса [г]
149-132	0-15	Плоский (твердосплавный)	9,5 мм	гладкий		-	55
149-131	0-15	Плоский (твердосплавный)	9,5 мм	со стопорной гайкой	11,5	-	60
149-801	0-15	Сферический (SR4)	9,5 мм	гладкий		-	55
149-802	0-15	Сферический (SR4)	9,5 мм	со стопорной гайкой	11,5	-	60
149-821	0-15	Плоский (твердосплавный)	9,5 мм	гладкий		Обратный отсчёт	55
149-822	0-15	Плоский (твердосплавный)	9,5 мм	со стопорной гайкой	11,5	Обратный отсчёт	60

Метрические Со стопором микровинта

№	Диап. изм-й [мм]	Наконечник микровинта	ø гильзы	Стержень	Толщина креплений для стопорной гайки [мм]	Особенности	Масса [г]
149-183	0-15	Плоский (твердосплавный)	9,5 мм	гладкий		-	55
149-184	0-15	Плоский (твердосплавный)	9,5 мм	со стопорной гайкой	6	-	60
149-803	0-15	Сферический (SR4)	9,5 мм	гладкий		-	55
149-804	0-15	Сферический (SR4)	9,5 мм	со стопорной гайкой	6	-	60
149-823	0-15	Плоский (твердосплавный)	9,5 мм	гладкий		Обратный отсчёт	55
149-824	0-15	Плоский (твердосплавный)	9,5 мм	со стопорной гайкой	6	Обратный отсчёт	60

Также доступно! Дюймовые модели

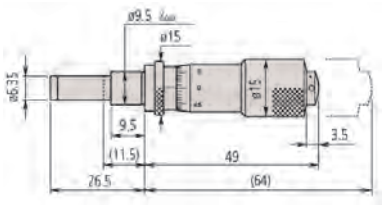

149-183

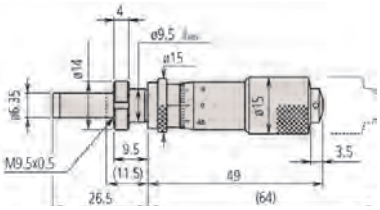

149-184

( ): с полностью отведённым микровинтом

Все продукты предназначены для продажи коммерческим клиентам. Иллюстрации продуктов приведены без каких-либо обязательств. Описания продукции, в частности технические спецификации, соответствуют действительным только при предварительном подтверждении. По рекомендуемым розничным ценам, пожалуйста, обратитесь к отдельному прайс-листу.

Mitutoyo

Микрометрические головки диапазона 25 мм

Серия 150 - Стандартный тип среднего размера

Эти микрометрические головки стандартного типа имеют средний размер и диапазон 25 мм.

Метрические

№	Диап. изм-й [мм]	Наконечник микровинта	ø гильзы	Стержень	Толщина креплений для стопорной гайки [мм]	Особенности	Масса [г]
150-192	0-25	Плоский (твердосплавный)	10 мм	гладкий		-	95
150-191	0-25	Плоский (твердосплавный)	10 мм	со стопорной гайкой	11,5	-	100
150-801	0-25	Сферический (SR4)	10 мм	гладкий		-	95
150-802	0-25	Сферический (SR4)	10 мм	со стопорной гайкой	11,5	-	100
150-190	0-25	Плоский (твердосплавный)	10 мм	гладкий		Цена деления: 0,001 мм	95
150-189	0-25	Плоский (твердосплавный)	10 мм	со стопорной гайкой	11,5	Цена деления: 0,001 мм	100
150-196	0-25	Плоский (твердосплавный)	10 мм	гладкий		Без трещотки	95
150-195	0-25	Плоский (твердосплавный)	10 мм	со стопорной гайкой	11,5	Без трещотки	110
150-219	0-25	Плоский	10 мм	гладкий		Длинный микровинт	95
150-220	0-25	Плоский	10 мм	со стопорной гайкой	11,5	Длинный микровинт	100
150-821	0-25	Плоский (твердосплавный)	10 мм	гладкий		Обратный отсчёт	95
150-822	0-25	Плоский (твердосплавный)	10 мм	со стопорной гайкой	11,5	Обратный отсчёт	100

Метрические Со стопором микровинта

№	Диап. изм-й [мм]	Наконечник микровинта	ø гильзы	Стержень	Толщина креплений для стопорной гайки [мм]	Особенности	Масса [г]
150-209	0-25	Плоский (твердосплавный)	10 мм	гладкий		-	110
150-183	0-25	Плоский (твердосплавный)	10 мм	гладкий		Цена деления: 0,001 мм	110
150-184	0-25	Плоский (твердосплавный)	10 мм	со стопорной гайкой	11,5	Цена деления: 0,001 мм	115
150-211	0-25	Плоский (твердосплавный)	10 мм	гладкий		Без трещотки	115
150-210	0-25	Плоский (твердосплавный)	10 мм	со стопорной гайкой	11,5	-	115
150-212	0-25	Плоский (твердосплавный)	10 мм	со стопорной гайкой	11,5	Без трещотки	115
150-803	0-25	Сферический (SR4)	10 мм	гладкий		-	110
150-804	0-25	Сферический (SR4)	10 мм	со стопорной гайкой	11,5	-	115
150-823	0-25	Плоский (твердосплавный)	10 мм	гладкий		Обратный отсчёт	110
150-824	0-25	Плоский (твердосплавный)	10 мм	со стопорной гайкой	11,5	Обратный отсчёт	115
150-223	0-25	Плоский (твердосплавный)	10 мм	гладкий		Длинный микровинт/ без трещотки	110
150-224	0-25	Плоский (твердосплавный)	10 мм	со стопорной гайкой	11,5	Длинный микровинт/ без трещотки	115

Также доступно! Дюймовые модели

Спецификация

Погрешность	±2 мкм
Шкала	Барабан и стебель с матовым хромовым покрытием
Цена деления	0,01 мм
Шаг микровинта	0,5 мм
Измерительные поверхности	Твердосплавные



150-801



150-191



150-195



150-196

Все продукты предназначены для продажи коммерческим клиентам. Иллюстрации продуктов приведены без каких-либо обязательств. Описания продукции, в частности технические спецификации, соответствуют действительным только при предварительном подтверждении. По рекомендуемым розничным ценам, пожалуйста, обратитесь к отдельному прайс-листу.

Микрометрические головки диапазона 25 мм

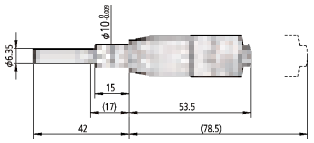

150-196

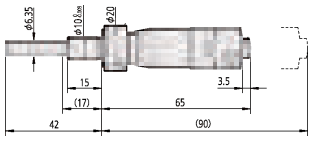

150-211

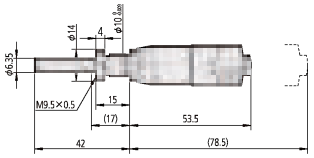

150-195

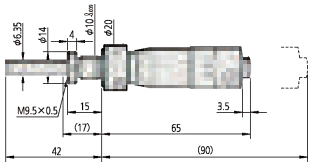

150-212

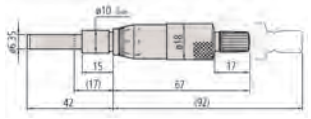

150-192

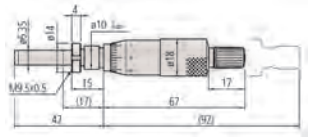

150-191

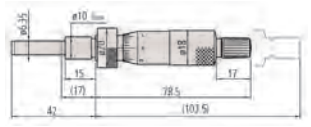

150-209

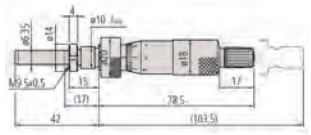

150-210

( ): с полностью отведённым микрометрическим винтом



150-801 150-821 150-190 150-219



150-802 150-822 150-189 150-220



150-803 150-823 150-183 150-223



150-804 150-824 150-184 150-224

Все продукты предназначены для продажи коммерческим клиентам. Иллюстрации продуктов приведены без каких-либо обязательств. Описания продукции, в частности технические спецификации, соответствуют действительным только при предварительном подтверждении. По рекомендуемым розничным ценам, пожалуйста, обратитесь к отдельному прайс-листу.

Mitutoyo

Микрометрические головки диапазона 25 мм и 50 мм

Серия 151 - Стандартный тип среднего размера с микровинтом ø8 мм

Эти микрометрические головки среднего размера имеют следующие особенности:
– Диаметр микровинта 8 мм.
– Чрезвычайно прочные микрометрические головки с трещоткой и без нее.



151-224



151-223



151-255



151-256

Метрические

№	Диап. изм-й [мм]	Наконечник микровинта	ø гильзы	Стержень	Толщина креплений для стопорной гайки [мм]	Особенности	Масса [г]
151-224	0-25	Плоский (твердосплавный)	12 мм	гладкий		-	150
151-223	0-25	Плоский (твердосплавный)	12 мм	со стопорной гайкой	25,5	-	155
151-222	0-25	Плоский (твердосплавный)	12 мм	гладкий		Цена деления: 0,001 мм	150
151-221	0-25	Плоский (твердосплавный)	12 мм	со стопорной гайкой	25,5	Цена деления: 0,001 мм	155
151-227	0-25	Плоский (твердосплавный)	12 мм	гладкий		Без трещотки	150
151-228	0-25	Плоский (твердосплавный)	12 мм	со стопорной гайкой	25,5	Без трещотки	155
151-256	0-50	Плоский (твердосплавный)	12 мм	гладкий		-	240
151-255	0-50	Плоский (твердосплавный)	12 мм	со стопорной гайкой	25,5	-	250
151-260	0-50	Плоский (твердосплавный)	12 мм	гладкий		Без трещотки	240
151-259	0-50	Плоский (твердосплавный)	12 мм	со стопорной гайкой	25,5	Без трещотки	250

Метрические Со стопором микровинта

№	Диап. изм-й [мм]	Наконечник микровинта	ø гильзы	Стержень	Толщина креплений для стопорной гайки [мм]	Особенности	Масса [г]
151-214	0-25	Плоский (твердосплавный)	12 мм	гладкий		-	160
151-213	0-25	Плоский (твердосплавный)	12 мм	со стопорной гайкой	15,5	-	165
151-212	0-25	Плоский (твердосплавный)	12 мм	гладкий		Цена деления: 0,001 мм	160
151-211	0-25	Плоский (твердосплавный)	12 мм	со стопорной гайкой	15,5	Цена деления: 0,001 мм	165
151-225	0-25	Плоский (твердосплавный)	12 мм	гладкий		Без трещотки	165
151-226	0-25	Плоский (твердосплавный)	12 мм	со стопорной гайкой	15,5	Без трещотки	165

Также доступно! Дюймовые модели

Спецификация

Погрешность	±2 мкм ±4 мкм (50 мм)
Шкала	Барабан и стебель с матовым хромовым покрытием
Цена деления	0,01 мм
Шаг микровинта	0,5 мм
Измерительные поверхности	Твердосплавные

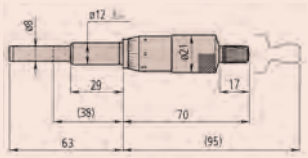

151-224

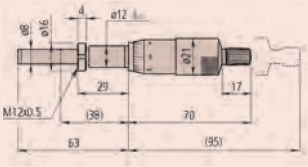

151-223

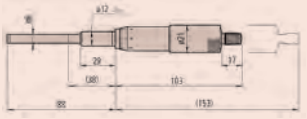

151-256

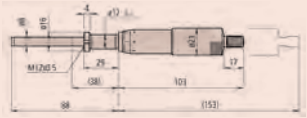

151-255

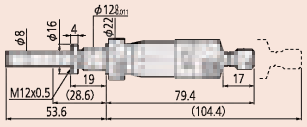

151-213

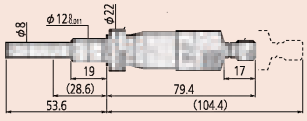

151-214

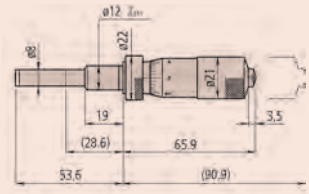

151-225

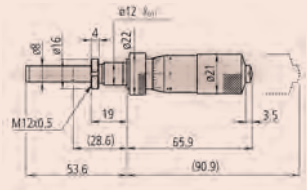

151-226

( ): с полностью отведённым микрометрическим винтом

Все продукты предназначены для продажи коммерческим клиентам. Иллюстрации продуктов приведены без каких-либо обязательств. Описания продукции, в частности технические спецификации, соответствуют действительным только при предварительном подтверждении. По рекомендуемым розничным ценам, пожалуйста, обратитесь к отдельному прайс-листу.

Микрометрические головки с большим барабаном

Спецификация

Погрешность	0,002 мм
Шкала	Белый анодированный алюминий
Шаг микровинта	0,5 мм
Измерительные поверхности	Твердосплавные

Серия 152 - Тип с большим барабаном для микроподачи

Эти микрометрические головки оснащаются большим барабаном, что позволяет производить тонкую подачу. Особенности:

– Красная и черная шкала для отсчета в двух направлениях (152-348/380).
– Крупный барабан имеет тонкую градуировку и обеспечивает плавное вращение.



152-283



152-348

Метрические

№	Диап. изм-й [мм]	Наконечник микровинта	ø гильзы	Погрешность	Стержень	Толщина креплений для стопорной гайки [мм]	Особенности	Масса [г]
152-283	0-10	Плоский (твердосплавный)	12 мм	±2 мкм	со стопорной гайкой	22,5	-	190
152-332	0-25	Плоский (твердосплавный)	12 мм	±2 мкм	гладкий		-	310
152-348	0-25	Плоский (твердосплавный)	12 мм	±2 мкм	гладкий		Двунаправленная шкала	310
152-380	0-50	Плоский (твердосплавный)	12 мм	±4 мкм	гладкий		Двунаправленная шкала	460

Также доступно! Дюймовые модели

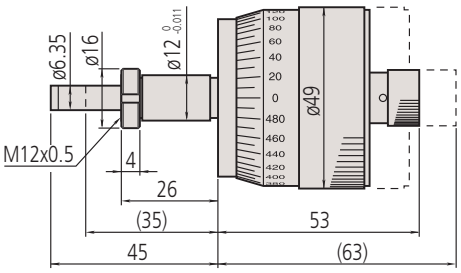

152-283

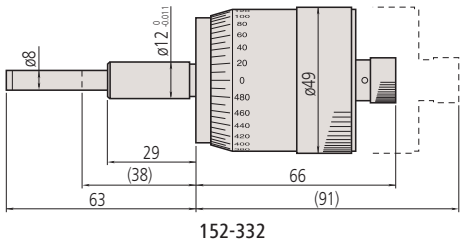

152-332

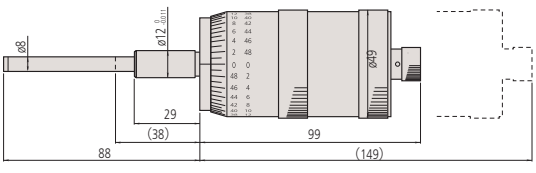

152-380

(): с полностью отведённым микрометрическим винтом

Все продукты предназначены для продажи коммерческим клиентам. Иллюстрации продуктов приведены без каких-либо обязательств. Описания продукции, в частности технические спецификации, соответствуют действительным только при предварительном подтверждении. По рекомендуемым розничным ценам, пожалуйста, обратитесь к отдельному прайс-листу.

Mitutoyo

Микрометрические головки для XY-стола

Серия 152 - Тип с большим барабаном для микроподачи

Эти микрометрические головки для столов XY предназанчены для удобного считывания результатов. Особенности:

- Микрометрические головки с вращающимся микровинтом, невращающейся измерительной поверхностью и шкалой двунаправленного чтения 152-390/389.
- Деления в каждом направлении обозначены разными цветами (черный или красный).
- Результаты измерений могут быть считаны непосредственно с барабана с 100-шаговой градуировкой без необходимости считывания 1/2 мм, что упрощает чтение и, следовательно, снижает вероятность ошибки.



152-390



152-402

Спецификация

Погрешность	±2 мкм
Шкала	Белый анодированный алюминий
Цена деления	0,005 (152-390, 152-389) 0,001 (152-402, 152-401)
Шаг микровинта	1 мм
Измерительные поверхности	Закаленная сталь (> 60 HRC) 152-390, 152-389, 152-392, 152-391 Твердосплавные 152-402, 152-401

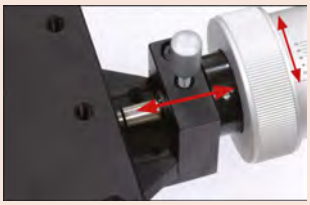



152-402, 152-401

Установочное кольцо позволяет перемещать микровинт без изменения положения барабана со шкалой, что упрощает задание нулевой точки.

Метрические

№	Диап. изм-й [мм]	Наконечник микровинта	ø гильзы	Стержень	Особенности	Масса [г]
152-390	0-25	Плоский (закалённый) с невращающимся устройством	18 мм	гладкий	Для оси X Двунаправленная шкала	270
152-389	0-25	Плоский (закалённый) с невращающимся устройством	18 мм	гладкий	Для оси Y Двунаправленная шкала	270
152-402	0-25	Сферич. с твердосплавным наконечником (SR10)	18 мм	гладкий	Для оси X	460
152-401	0-25	Сферич. с твердосплавным наконечником (SR10)	18 мм	гладкий	Для оси Y	460

Также доступно! Дюймовые модели

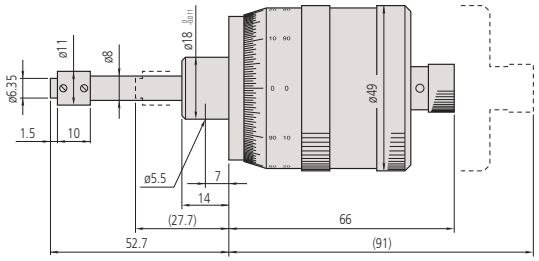

152-390

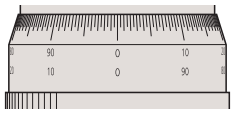

152-389

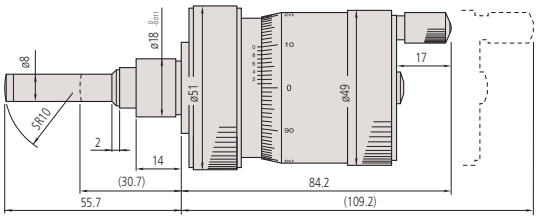

152-402

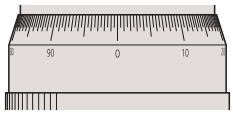

152-401

( ): с полностью отведённым микрометрическим винтом

Все продукты предназначены для продажи коммерческим клиентам. Иллюстрации продуктов приведены без каких-либо обязательств. Описания продукции, в частности технические спецификации, соответствуют действительным только при предварительном подтверждении. По рекомендуемым розничным ценам, пожалуйста, обратитесь к отдельному прайс-листу.

Микрометрические головки с быстрой подачей микровинта

Спецификация

Шкала	Барабан и стебель с матовым хромовым покрытием
Цена деления	0,01 мм
Шаг микровинта	1 мм
Измерительные поверхности	Твердосплавные

Серия 152 - Тип с подачей 1 мм/об

Эти микрометрические головки предназначены для быстрой подачи. Особенности:
– Перемещение микровинта 1 мм/об.



152-102



152-103

Метрические

№	Диап. изм-й [мм]	Наконечник микровинта	ø гильзы	Погрешность [мкм]	Стержень	Масса [г]
152-101	0-15	Плоский (твердосплавный)	12 мм	±2	гладкий	205
152-102	0-25	Плоский (твердосплавный)	12 мм	±2	гладкий	230
152-103	0-50	Плоский (твердосплавный)	12 мм	±4	гладкий	355

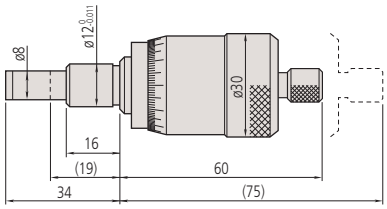

152-101

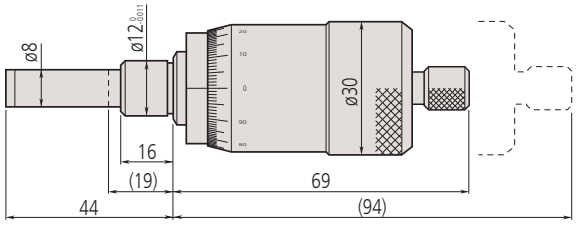

152-102

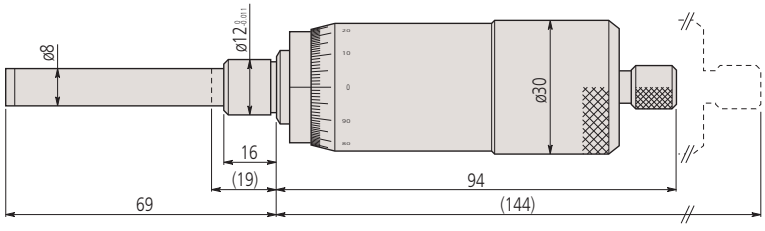

152-103

( ): с полностью отведённым микровинтом

Все продукты предназначены для продажи коммерческим клиентам. Иллюстрации продуктов приведены без каких-либо обязательств. Описания продукции, в частности технические спецификации, соответствуют действительным только при предварительном подтверждении. По рекомендуемым розничным ценам, пожалуйста, обратитесь к отдельному прайс-листу.

Микрометрические головки с невращающимся микровинтом

Серия 110 - Устройство подачи с дифференциальным винтом (сверхмикроподача)

Эти микрометрические головки с дифференциальным микровинтом и микроподачей имеют следующие особенности:

– Микрометрические головки с ультратонкой подачей.
– С невращающимся микровинтом, особенно подходит для точной настройки.
– Механизм дифференциального движения с двойным микровинтом обеспечивает крайне чувствительную подачу.



110-102



110-502

Метрические

№	Диапазон [мм]	Цена деления	Наконечник микровинта	ø гильзы	Стержень	Толщина креплений для стопорной гайки [мм]	Масса [г]
110-105	0 - 1	0,001 мм	Плоский (твердосплавный)	12 мм	со стопорной гайкой	9,5	150
110-106	0 - 1	0,0001 мм	Плоский (твердосплавный)	12 мм	со стопорной гайкой	9,5	150
110-107	0 - 1	0,001 мм	Сферический (SR10)	12 мм	со стопорной гайкой	9,5	150
110-108	0 - 1	0,0001 мм	Сферический (SR10)	12 мм	со стопорной гайкой	9,5	150
110-101	0 - 2,5	0,001 мм	Плоский (твердосплавный)	12 мм	со стопорной гайкой	9,5	150
110-102	0 - 2,5	0,0001 мм	Плоский (твердосплавный)	12 мм	со стопорной гайкой	9,5	150
110-502	A: 0-13 B: 0-0,2	A: 0,01 мм B: 0,0005 мм	Сферический (SR3)	9,5 мм	со стопорной гайкой	11,5	100

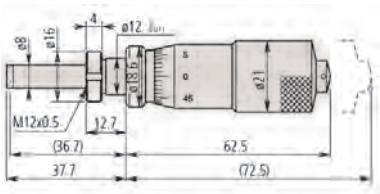

110-105
110-106

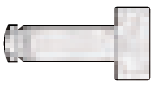

110-107
110-108

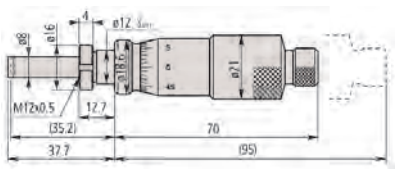

110-101
110-102

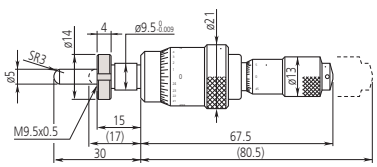

110-502

(): с полностью отведённым микровинтом

Спецификация

Погрешность	±3 мкм (1 мм) ±5 мкм (2,5 мм) ±3 мкм (13 мм)
Шкала	Барабан и стебель с матовым хромовым покрытием
Измерительные поверхности	Твердосплавные



Версия с невращающимся микровинтом



Версия с вращающимся микровинтом
110-502

Все продукты предназначены для продажи коммерческим клиентам. Иллюстрации продуктов приведены без каких-либо обязательств. Описания продукции, в частности технические спецификации, соответствуют действительным только при предварительном подтверждении. По рекомендуемым розничным ценам, пожалуйста, обратитесь к отдельному прайс-листу.

Микрометрические головки с невращающимся микровинтом

Спецификация

Погрешность	±3 мкм
Шкала	Барабан и стебель с матовым хромовым покрытием
Шаг микровинта	0,5 мм
Измерительные поверхности	Твердосплавные



Версия с невращающимся микровинтом

Серия 153



153-101



153-203



153-201

Метрические

№	Диап. изм-й [мм]	Цена деления	Наконечник микровинта	ø гильзы	Стержень	Особенности	Масса [г]
153-101	0-15	0,01 мм	Плоский (твердосплавный)	9,5 мм	гладкий		70
153-203	0-25	0,01 мм	Плоский (твердосплавный)	12 мм	гладкий		125
153-204	0-25	0,001 мм	Плоский (твердосплавный)	12 мм	гладкий	Градуировка с нониусом	125

Метрические С трещоткой

№	Диап. изм-й [мм]	Цена деления	Наконечник микровинта	ø гильзы	Стержень	Особенности	Масса [г]
153-201	0-25	0,01 мм	Плоский (твердосплавный)	12 мм	гладкий		125
153-202	0-25	0,001 мм	Плоский (твердосплавный)	12 мм	гладкий	Градуировка с нониусом	125

Также доступно! Дюймовые модели

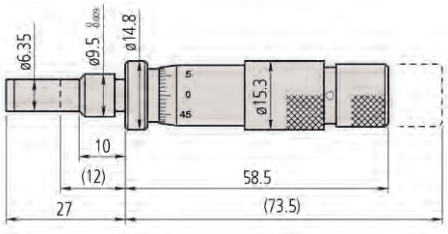

153-101

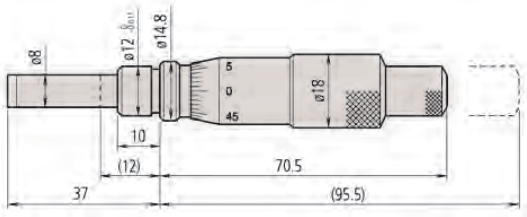

153-203 + 153-204

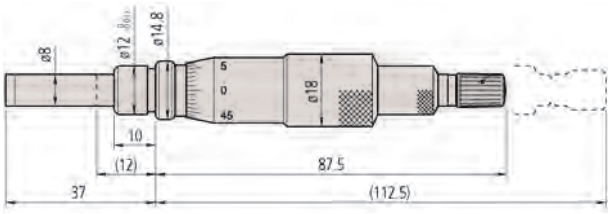

153-201 + 153-202

(): с полностью отведенным микрометрическим винтом

Все продукты предназначены для продажи коммерческим клиентам. Иллюстрации продуктов приведены без каких-либо обязательств. Описания продукции, в частности технические спецификации, соответствуют действительным только при предварительном подтверждении. По рекомендуемым розничным ценам, пожалуйста, обратитесь к отдельному прайс-листу.

Mitutoyo

Микрометрические головки с невращающимся микровинтом

Серия 197 - Невращающийся микровинт и большой барабан

– Микрометрические головки с невращающимся микровинтом и шагом микровинта 1 мм.
– Результаты измерений могут быть считаны непосредственно с барабана с 100-шаговой градуировкой без считывания значений 1/2 мм, что упрощает чтение и, следовательно, снижает вероятность ошибки.
– Шкала устанавливается в ноль поворотом барабана.



197-101

Метрические

№	Диап. изм-й [мм]	Наконечник микровинта	ø гильзы	Стержень	Особенности	Масса [г]
197-101	0-50	Плоский (твердосплавный)	18 мм	гладкий	Двунаправленная шкала	300

Спецификация

Погрешность	±5 мкм
Шкала	Белый анодированный алюминий
Шаг микровинта	1 мм
Измерительные поверхности	Твердосплавные

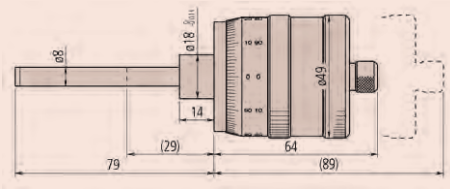

197-101

Серия 153 - Тонкая градуировка и высокая точность

– Микрометрическая головка сверхбольшого диаметра с невращающимся микровинтом.



153-301

Метрические

№	Диап. изм-й [мм]	Наконечник микровинта	ø гильзы	Стержень	Особенности	Масса [г]
153-301	0-25	Плоский (твердосплавный)	18 мм	гладкий	Двунаправленная градуировка	750

Спецификация

Погрешность	±1 мкм
Шкала	Белый анодированный алюминий
Шаг микровинта	0,5 мм
Измерительные поверхности	Твердосплавные

Также доступно! Дюймовые модели

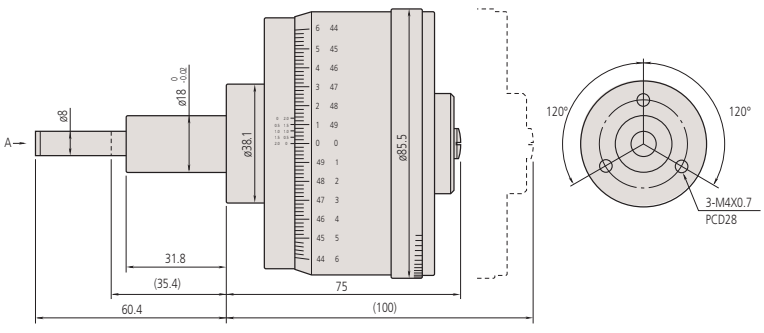

153-301

Все продукты предназначены для продажи коммерческим клиентам. Иллюстрации продуктов приведены без каких-либо обязательств. Описания продукции, в частности технические спецификации, соответствуют действительным только при предварительном подтверждении. По рекомендуемым розничным ценам, пожалуйста, обратитесь к отдельному прайс-листу.

Крепления для микрометрических головок



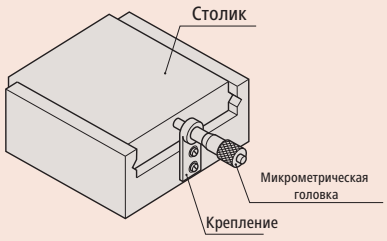

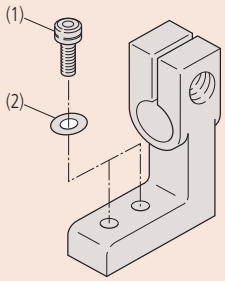

Зажимные приспособления цангового типа для микрометров со стандартным микровинтом, зажим производится затяжкой винта (M3x0,5x12 мм).

Mitutoyo предлагает различные виды креплений для микрометрических головок, что позволяет решать широкий круг задач. Преимущества:

– Высококачественные прочные крепления изготовлены из никелированного чугуна.
– Есть два типа крепежа для микрометров, в зависимости от наличия обычного стержня или с зажимной гайкой.

Крепления для микрометрических головок со стопорной гайкой

№	A [мм]	B [мм]	C [мм]	D [мм]	E [мм]	F [мм]	G [мм]	H [мм]	I [мм]	J [мм]	K [мм]	L [мм]
303559	9,5	6	15	20	24	5	11	8	0,5	27,5	3,4	
303568	9,5	11,5	20	30	35	7	16	12	1,75	40	4,5	
303578	10	11,5	20	30	35	7	16	12	1,75	40	4,5	
303563	9,5	6	30	37,5	4,5	15	10	15	3,4			
303572	9,5	11,5	40	50	6,5	18	15	20	4,5			
303582	10	11,5	40	50	6,5	18	15	20	4,5			
303561	9,5	6	40	3,5	30	15	3,4					
303570	9,5	11,5	60	5,5	40	20	4,5					
303580	10	11,5	60	5,5	40	20	4,5					
303565	9,5	6	15	15	25	8,5	7,5	10	10	27,5	3,4	0,75
303574	9,5	11,5	15	20	40	8,5	10	20	15	35	4,5	1,25
303584	10	11,5	15	20	40	8,5	10	20	15	35	4,5	1,25

Крепления для микрометрических головок с гладким стержнем

№	A [мм]	B [мм]	C [мм]	D [мм]	E [мм]	F [мм]	G [мм]	H [мм]	I [мм]	J [мм]	K [мм]	L [мм]	M [мм]
303560	9,5	9	15	20	23	5	11	8	1,5	32,5	4,5	ø3,4	M3x0,5
303569	9,5	14,5	20	30	35	7	16	12	3,25	42,5	7,25	4,5	M3x0,5
303579	10	14,5	20	30	35	7	16	12	3,25	42,5	7,25	4,5	M3x0,5
303564	9,5	9	30	42,5	4	15	10	15	4,5	3,4	M3x0,5		
303573	9,5	14,5	40	52,5	6	18	15	20	7,25	4,5	M3x0,5		
303583	10	14,5	40	52,5	6	18	15	20	7,25	4,5	M3x0,5		
303562	9,5	9	15	20	40	3	30	15	3,4	M3x0,5			
303571	9,5	14,5	15	22,5	60	5	40	20	4,5	M3x0,5			
303581	10	14,5	15	22,5	60	5	40	20	4,5	M3x0,5			
303566	9,5	9	15	15	25	8,5	7,5	10	10	32,5	4,5	3,4	M3x0,5
303575	9,5	14,5	15	20	40	8,5	10	20	15	40	7,25	4,5	M3x0,5
303585	10	14,5	15	20	40	8,5	10	20	15	40	7,25	4,5	M3x0,5

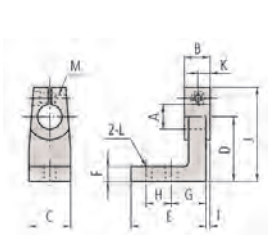
303560/69/79

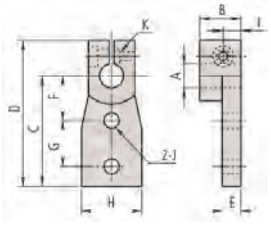
303564/73/83

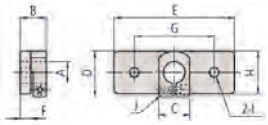
303562/71/81

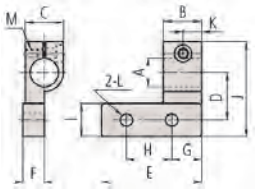
303566/75/85

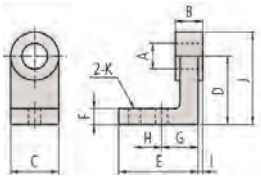
303559/68/78

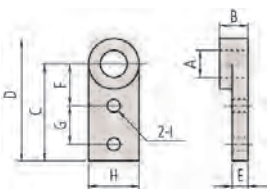
303563/72/82

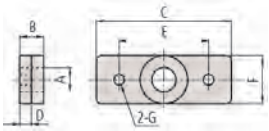
303561/70/80

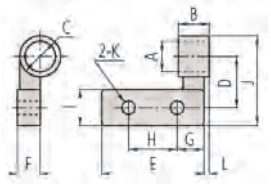
303565/74/84

Все продукты предназначены для продажи коммерческим клиентам. Иллюстрации продуктов приведены без каких-либо обязательств. Описания продукции, в частности технические спецификации, соответствуют действительным только при предварительном подтверждении. По рекомендуемым розничным ценам, пожалуйста, обратитесь к отдельному прайс-листу.

Микрометрические нутромеры
Страница 129



Индикаторные нутромеры
Страница 151



Принадлежности для нутромеров
Страница 164



Все продукты предназначены для продажи коммерческим клиентам. Иллюстрации продуктов приведены без каких-либо обязательств. Описания продукции, в частности технические спецификации, соответствуют действительным только при предварительном подтверждении. По рекомендуемым розничным ценам, пожалуйста, обратитесь к отдельному прайс-листу.

Трехточечные нутромеры Digimatic Holtest

Функции	Серия 468
ZERO / ABS (НУЛЬ/АБС.)	●
Отключение через 20 мин. простоя	●
2 x Предустановки	●
Предупреждение о низком заряде батареи	●
Функция блокировки	●
Вывод данных	●
HOLD (Удержание значения)	●

Спецификация

Погрешность	6-20 мм: ±2 мкм 20-100 мм: ±3 мкм 100-300 мм: ±5 мкм (без учета ошибки квантования) - Указанные значения действительны при условии тесного контакта измерительных наконечников.
Разрешение	0,001 мм
Измерительные наконечники	Карбид вольфрама с титановым покрытием (6-12 мм) Закаленная сталь с титановым покрытием (12-300 мм) Конус: карбид вольфрама
Срок службы батареи	Около 1,2 года
Отображение данных	ЖК-дисплей, высота символов 7,5 мм
Комплектация	Коробка, ключ, 1 батарея, сертификат контроля

Опциональные аксессуары

№	Описание
04AZB157	Крепеж для стойки, для серии 468
156-101-10	Стойка для микрометров, с регулируемым углом наклона, для микрометров 0-100мм
264-504-5D	Статистический обрабатывающий принтер DP-1VR, тип CEE
06AFM380B	Прямое соединение с USB (Digimatic-USB), IP микрометрический тип с кнопкой передачи данных
Кабели	
05CZA662	Кабель Digimatic с кнопкой передачи данных, IP, 1 м, микрометрический тип
05CZA663	Кабель Digimatic с кнопкой передачи данных, IP, 2 м, микрометрический тип
02AZD790B	Кабель U-WAVE T типа B, IP микрометрический тип с кнопкой передачи данных
Удлинители	
952322	Holtest, удлинитель 100 мм, 6-12 мм
952621	Holtest, удлинитель 150 мм, 12-20 мм
952622	Holtest, удлинитель 150 мм, 20-50 мм
952623	Holtest, удлинитель 150 мм, 50-300 мм

Расходуемые аксессуары

№	Описание
938882	Батарея SR44, 1,5 В

Серия 468

Эти трехточечные микрометрические нутромеры имеют следующие особенности:

- Индивидуальный нутромер.
- Титановое покрытие измерительных наконечников гарантирует высокую износостойкость и ударопрочность.
- Превосходная водо- и пылезащита (степень защиты IP65) позволяет использовать инструмент в условиях воздействия брызг СОЖ.
- Большой ЖК-дисплей с высотой цифр 7,5 мм обеспечивает удобное считывание результатов.
- Установочные кольца и удлинители в комплект не входят.





Измерительные наконечники с титановым покрытием для повышения износостойкости

Метрические

№	Диап. изм-й [мм]	Масса [г]
468-161	6-8	370
468-162	8-10	370
468-163	10-12	370
468-164	12-16	400
468-165	16-20	400
468-166	20-25	470
468-167	25-30	480
468-168	30-40	480
468-169	40-50	500
468-170	50-63	620
468-171	62-75	630
468-172	75-88	960
468-173	87-100	970
468-174	100-125	940
468-175	125-150	1030
468-176	150-175	1120
468-177	175-200	1210
468-178	200-225	1300
468-179	225-250	1390
468-180	250-275	1480
468-181	275-300	1570

Также доступно! Дюймовые/Метрические модели

Все продукты предназначены для продажи коммерческим клиентам. Иллюстрации продуктов приведены без каких-либо обязательств. Описания продукции, в частности технические спецификации, соответствуют действительным только при предварительном подтверждении. По рекомендуемым розничным ценам, пожалуйста, обратитесь к отдельному прайс-листу.

Трехточечные нутромеры Digimatic Holtest

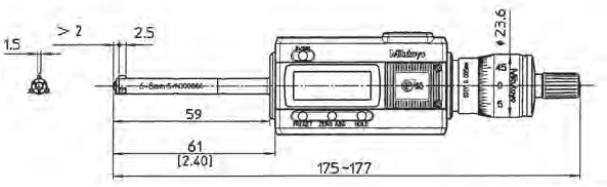

468-161, 468-162, 468-163

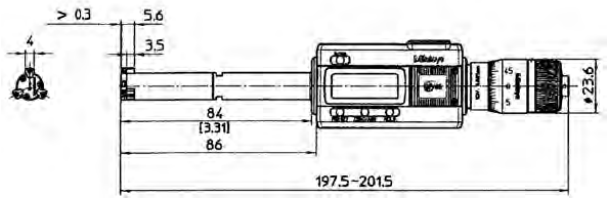

468-164, 468-165

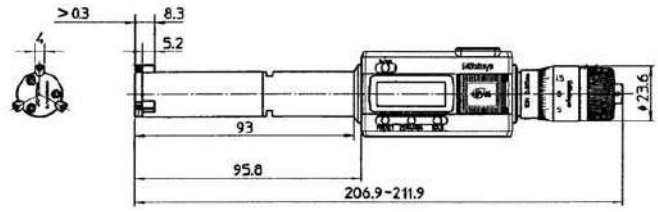

468-166, 468-167

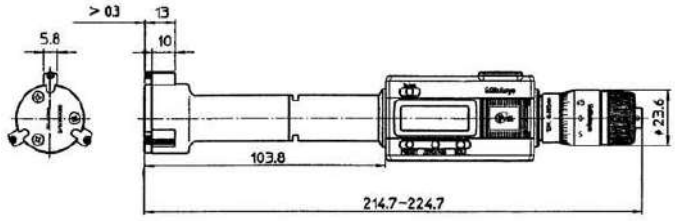

468-168, 468-169

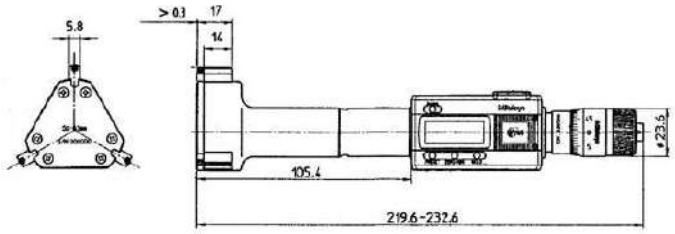

468-170, 468-171, 468-172, 468-173

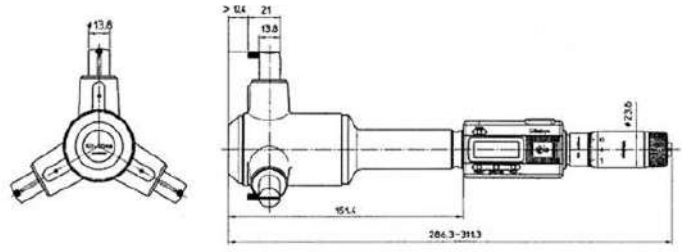

468-174, 468-175, 468-176, 468-177, 468-178, 468-179, 468-180, 468-181



Трёхточечные нутромеры Holtest с дополнительными принадлежностями
Штатив 156-101-10
Принтер DP1-VR 264-504-5D
Держатель 04AZB157
Кабель 05CZA662



04AZB157



Удлинитель для глубоких отверстий

Все продукты предназначены для продажи коммерческим клиентам. Иллюстрации продуктов приведены без каких-либо обязательств. Описания продукции, в частности технические спецификации, соответствуют действительным только при предварительном подтверждении. По рекомендуемым розничным ценам, пожалуйста, обратитесь к отдельному прайс-листу.

Трёхточечный нутромер Digimatic Holtest в комплекте со сменными головками

Функции	Серия 468
ZERO / ABS (НУЛЬ/АБС.)	●
Отключение через 20 мин. простоя	●
2 x Предустановки	●
Предупреждение о низком заряде батареи	●
Функция блокировки	●
Вывод данных	●
HOLD (Удержание значения)	●

Серия 468

Эти трехточечные микрометрические нутромеры имеют следующие особенности:

– Титановое покрытие измерительных наконечников гарантирует высокую износостойкость и ударопрочность.
– Превосходная водо- и пылезащита (степень защиты IP65) позволяет использовать инструмент в условиях воздействия брызг СОЖ.
– Большой ЖК-дисплей с высотой цифр 7,5 мм обеспечивает удобное считывание результатов.
– Установочные кольца и удлинители входят в комплект.

Спецификация

Погрешность	6-20 мм: ±2 мкм 20-100 мм: ±3 мкм 100-300 мм: ±5 мкм (без учета ошибки квантования) - Указанные значения действительны при условии тесного контакта измерительных наконечников.
Разрешение	0,001 мм
Измерительные наконечники	Карбид вольфрама с титановым покрытием (6 - 12 мм) Закаленная сталь с титановым покрытием (12 - 200 мм) Конус: карбид вольфрама
Срок службы батареи	Около 1,2 года
Отображение данных	ЖК-дисплей, высота символов 7,5 мм
Комплектация	Коробка, ключ, 1 батарея, установочное кольцо, удлинитель, сертификат контроля



468-973



Измерительные наконечники с титановым покрытием для повышения износостойкости

Опциональные аксессуары

№	Описание
156-101-10	Стойка для микрометров, с регулируемым углом наклона, для микрометров 0-100мм
04AZB157	Крепеж для стойки, для серии 468
06AFM380B	Прямое соединение с USB (Digimatic-USB), IP микрометрический тип с кнопкой передачи данных
Кабели	
05CZA662	Кабель Digimatic с кнопкой передачи данных, IP, 1 м, микрометрический тип
05CZA663	Кабель Digimatic с кнопкой передачи данных, IP, 2 м, микрометрический тип
02AZD790B	Кабель U-WAVE T типа B, IP микрометрический тип с кнопкой передачи данных
Удлинители	
952322	Holtest, удлинитель 100 мм, 6-12 мм
952621	Holtest, удлинитель 150 мм, 12-20 мм
952622	Holtest, удлинитель 150 мм, 20-50 мм
952623	Holtest, удлинитель 150 мм, 50-300 мм

Расходуемые аксессуары

№	Описание
938882	Батарея SR44, 1,5 В



04AZB157



Удлинитель

Метрические

№	Диап. изм-й [мм]	Примечания	Отдельные диапазоны [мм]	Установочные кольца в комплекте	Масса [г]
468-971	6-12	удлинитель 100 мм	6-8, 8-10, 10-12	ø8 мм (177-125) ø10 мм (177-126)	420
468-972	12-20	удлинитель 150 мм	12-16, 16-20	ø16 мм (177-177)	560
468-973	20-50	удлинитель 150 мм	20-25, 25-30, 30-40, 40-50	ø25 мм (177-139) ø40 мм (177-290)	1170
468-974	50-100	удлинитель 150 мм	50-63, 62-75, 75-88, 87-100	ø62 мм (177-314) ø87 мм (177-318)	2420
468-975	100-200	удлинитель 150 мм	100-125, 125-150, 150-175, 175-200	ø125 мм (177-298) ø175 мм (177-302)	3540

Также доступно! Дюймовые/Метрические модели



Трёхточечные нутромеры Holtest с дополнительными принадлежностями156-101-10, 264-504-5D, 04AZB157, 05CZA662

Все продукты предназначены для продажи коммерческим клиентам. Иллюстрации продуктов приведены без каких-либо обязательств. Описания продукции, в частности технические спецификации, соответствуют действительным только при предварительном подтверждении. По рекомендуемым розничным ценам, пожалуйста, обратитесь к отдельному прайс-листу.

Полный комплект нутромеров Digimatic Holtest

Серия 468

Эти трехточечные микрометрические нутромеры имеют следующие особенности:

– Полный набор нутромеров.
– Титановое покрытие измерительных наконечников гарантирует высокую износостойкость и ударопрочность.
– Превосходная водо- и пылезащита (степень защиты IP65) позволяет использовать инструмент в условиях воздействия брызг СОЖ.
– Большой ЖК-дисплей с высотой цифр 7,5 мм обеспечивает удобное считывание результатов.
– Установочные кольца в комплекте; удлинители в комплект не входят.



468-983



Измерительные наконечники с титановым покрытием для повышения износостойкости

Функции	Серия 468
ZERO / ABS (НУЛЬ/АБС.)	●
Отключение через 20 мин. простоя	●
2 x Предустановки	●
Предупреждение о низком заряде батареи	●
Функция блокировки	●
Вывод данных	●
HOLD (Удержание значения)	●

Спецификация

Погрешность	6-20 мм: ±2 мкм 20-100 мм: ±3 мкм 100-300 мм: ±5 мкм (без учета ошибки квантования) - Указанные значения действительны при условии тесного контакта измерительных наконечников.
Разрешение	0,001 мм
Измерительные наконечники	Карбид вольфрама с титановым покрытием (6-12 мм) Закаленная сталь с титановым покрытием (12-100 мм) Конус: карбид вольфрама
Срок службы батареи	Около 1,2 года
Отображение данных	ЖК-дисплей, высота символов 7,5 мм
Комплектация	Коробка, ключ, 1 батарея, установочное кольцо, сертификат контроля

Метрические — Твердосплавные измерительные поверхности для внешних измерений

№	Диап. изм-й [мм]	Отдельные диапазоны	Модели в комплекте	Установочные кольца в комплекте	Масса [г]
468-981	6-12	6-8, 8-10, 10-12 мм	468-161 / 468-162 / 468-163	ø8 мм (177-125) ø10 мм (177-126)	1160
468-982	12-25	12-16, 16-20, 20-25 мм	468-164 / 468-165 / 468-166	ø16 мм (177-177) ø20 мм (177-286)	1290
468-983	25-50	25-30, 30-40, 40-50 мм	468-167 / 468-168 / 468-169	ø30 мм (177-288) ø40 мм (177-290)	1480
468-984	50-75	50-63, 62-75 мм	468-170 / 468-171	ø62 мм (177-314)	1270
468-985	75-100	75-88, 87-100 мм	468-172 / 468-173	ø87 мм (177-318)	1990

Также доступно! Дюймовые/Метрические модели

Опциональные аксессуары

№	Описание
04AZB157	Крепеж для стойки, для серии 468
156-101-10	Стойка для микрометров, с регулируемым углом наклона, для микрометров 0-100мм
06AFM380B	Прямое соединение с USB (Digimatic-USB), IP микрометрический тип с кнопкой передачи данных
Кабели	
05CZA662	Кабель Digimatic с кнопкой передачи данных, IP, 1 м, микрометрический тип
05CZA663	Кабель Digimatic с кнопкой передачи данных, IP, 2 м, микрометрический тип
02AZD790B	Кабель U-WAVE T типа B, IP микрометрический тип с кнопкой передачи данных
Удлинители	
952322	Holtest, удлинитель 100 мм, 6-12 мм
952621	Holtest, удлинитель 150 мм, 12-20 мм
952622	Holtest, удлинитель 150 мм, 20-50 мм
952623	Holtest, удлинитель 150 мм, 50-300 мм

Расходуемые аксессуары

№	Описание
938882	Батарея SR44, 1,5 В



04AZB157



Удлинитель

Все продукты предназначены для продажи коммерческим клиентам. Иллюстрации продуктов приведены без каких-либо обязательств. Описания продукции, в частности технические спецификации, соответствуют действительным только при предварительном подтверждении. По рекомендуемым розничным ценам, пожалуйста, обратитесь к отдельному прайс-листу.

Микрометрические нутромеры Holtest

Серия 368

Эти двухточечные и трехточечные нутромеры обладают следующими особенностями:

- Индивидуальный нутромер.
- Титановое покрытие измерительных наконечников (диапазон > 6 мм) гарантирует высокую износостойкость и ударопрочность.
- Трехточечные нутромеры (диапазон > 6 мм) обеспечивают высокую повторяемость измерений благодаря самоцентрированию.
- Без установочных колец и удлинителей.



368-001



368-168



368-174

Спецификация

Погрешность	2-20 мм : ±2 мкм 20-100 мм : ±3 мкм 100-300 мм : ±5 мкм
Цена деления	до 12 мм: 0,001 мм более 12 мм: 0,005 мм
Шкала	Барабан и стебель с матовым хромовым покрытием, До 12 мм: ø17 мм Более 12 мм: ø23 мм
Измерительная поверхность/ наконечники	2 - 6 мм: твердосплавный 6 - 12 мм: карбид вольфрама с титановым покрытием 12 - 300 мм: закаленная сталь с титановым покрытием Конус: карбид вольфрама
Микрометрический винт	Шаг 0,5 мм
Метод измерения	2-6 мм : двухточечный 6-300 мм : трехточечный
Комплектация	Коробка, ключ, сертификат контроля

Опциональные аксессуары

№	Описание
952621	Holtest, удлинитель 150 мм, 12-20 мм
952622	Holtest, удлинитель 150 мм, 20-50 мм
952623	Holtest, удлинитель 150 мм, 50-300 мм
952322	Holtest, удлинитель 100 мм, 6-12 мм

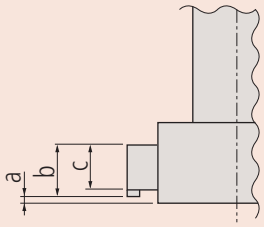

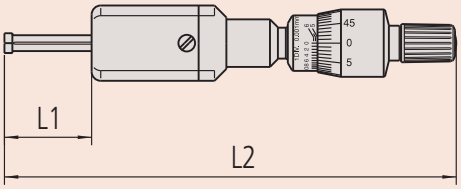

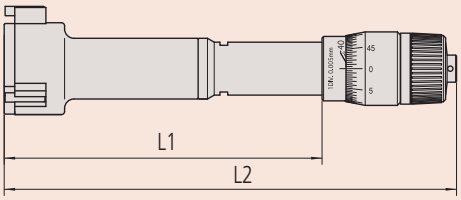

Метрические

№	Диап. изм-й [мм]	L1 [мм]	L2 [мм]	a [мм]	b [мм]	c [мм]	Масса [г]
368-001	2-2,5	12	103,5-104			2	88
368-002	2,5-3	12	103,5-104			2	88
368-003	3-4	22	113-114			2	91
368-004	4-5	22	113-114			2	91
368-005	5-6	22	113-114			2	91
368-161	6-8	59	102-104	2		2,5	60
368-162	8-10	59	102-104	2		2,5	60
368-163	10-12	59	102-104	2		2,5	60
368-164	12-16	82	126-130	0,3	5,6	3,5	150
368-165	16-20	82	126-130	0,3	5,6	3,5	160
368-166	20-25	94	126-130	0,3	8,3	5,2	260
368-167	25-30	94	137-142	0,3	8,3	5,2	280
368-168	30-40	102	145-155	0,3	13	10	290
368-169	40-50	102	145-155	0,3	13	10	330
368-170	50-63	105	150-163	0,3	17	14	440
368-171	62-75	105	150-163	0,3	17	14	450
368-172	75-88	105	150-165	0,3	17	14	570
368-173	87-100	105	150-165	0,3	17	14	580
368-174	100-125	161	227-252	12,4	21	13,8	1030
368-175	125-150	161	227-252	12,4	21	13,8	1120
368-176	150-175	161	227-252	12,4	21	13,8	1210
368-177	175-200	161	227-252	12,4	21	13,8	1320
368-178	200-225	161	227-252	12,4	21	13,8	1430
368-179	225-250	161	227-252	12,4	21	13,8	1550
368-180	250-275	161	227-252	12,4	21	13,8	1700
368-181	275-300	161	227-252	12,4	21	13,8	1870

Все продукты предназначены для продажи коммерческим клиентам. Иллюстрации продуктов приведены без каких-либо обязательств. Описания продукции, в частности технические спецификации, соответствуют действительным только при предварительном подтверждении. По рекомендуемым розничным ценам, пожалуйста, обратитесь к отдельному прайс-листу.

Наборы нутромеров Holtest

Серия 368

Эти наборы двухточечных и трехточечных микрометрических нутромеров имеют следующие особенности:

- Полный набор.
- Твердосплавное покрытие измерительных наконечников (диапазон измерений 2-6 мм).
- Титановое покрытие измерительных наконечников (диапазон измерений > 6 мм) гарантирует высокую износостойкость и ударопрочность.
- Установочные кольца и удлинители входят в комплект (наборы 368-906/07 комплектуются только установочными кольцами).



368-914

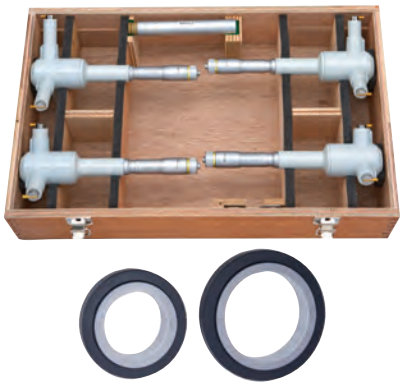

368-915

Метрические

№	Диап. изм-й [мм]	Отдельные диапазоны	Модели в комплекте	Установочные кольца в комплекте	Удлинительный стержень	Масса [г]
368-906	2-3	2-2,5, 2,5-3 мм	368-001 / 368-002	ø2,5 мм (177-208)		310
368-907	3-6	3-4, 4-5, 5-6 мм	368-003 / 368-004 / 368-005	ø4 мм (177-204) ø5 мм (177-205)		505
368-911	6-12	6-8, 8-10, 10-12 мм	368-161 / 368-162 / 368-163	ø8 мм (177-125) ø10 мм (177-126)	952322	180
368-912	12-20	12-16, 16-20 мм	368-164 / 368-165	ø16 мм (177-177)	952621	280
368-913	20-50	20-25, 25-30, 30-40, 40-50 мм	368-166 / 368-167 / 368-168 / 368-169	ø25 мм (177-139) ø40 мм (177-290)	952622	960
368-914	50-100	50-63, 62-75, 75-88, 87-100 мм	368-170 / 368-171 / 368-172 / 368-173	ø62 мм (177-314) ø87 мм (177-318)	952623	2030
368-915	100-200	100-125, 125-150, 150-175, 175-200 мм	368-174 / 368-175 / 368-176 / 368-177	ø125 мм (177-298) ø175 мм (177-302)	952623	4680

Также доступно! Дюймовые модели

Спецификация

Погрешность	2-20 мм : 2 мкм 20-100 мм : 3 мкм 100-300 мм : 5 мкм
Цена деления	0,001 мм, 0,005 мм (модели более 12 мм)
Шкала	Барабан и стебель с матовым хромовым покрытием, До 12 мм: ø17 мм Более 12 мм: ø23 мм
Метод измерения	2-6 мм 2-точечный 6-300 мм 3-точечный
Комплектация	Коробка, установочное кольцо, удлинитель, сертификат контроля



368-906



368-907



368-911



368-912

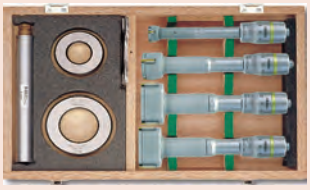

368-913

Все продукты предназначены для продажи коммерческим клиентам. Иллюстрации продуктов приведены без каких-либо обязательств. Описания продукции, в частности технические спецификации, соответствуют действительным только при предварительном подтверждении. По рекомендуемым розничным ценам, пожалуйста, обратитесь к отдельному прайс-листу.

Бюджетные нутромеры Holtest

Серия 368

Эти трехточечные микрометрические нутромеры бюджетного исполнения обладают следующими особенностями:

– Изготовление измерительных наконечников и конуса из закаленной стали делают нутромеры более доступными и экономически выгодными.
– Отдельные нутромеры. Без установочных колец и удлинителей.



368-769



368-770



368-774

Спецификация

Погрешность	12-20 мм : ±2 мкм 20-100 мм : ±3 мкм 100-300 мм : ±5 мкм
Цена деления	0,005 мм
Шкала	Барабан и стебель с матовым хромовым покрытием, До 12 мм: ø17 мм, Более 12 мм: ø23 мм
Измерительные поверхности	Закаленная сталь Конус: закаленная сталь
Микрометрический винт	Шаг 0,5 мм
Метод измерения	трехточечный
Комплектация	Коробка, ключ, сертификат контроля

Опциональные аксессуары

№	Описание
952621	Holtest, удлинитель 150 мм, 12-20 мм
952622	Holtest, удлинитель 150 мм, 20-50 мм
952623	Holtest, удлинитель 150 мм, 50-300 мм

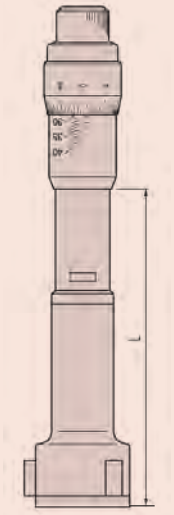

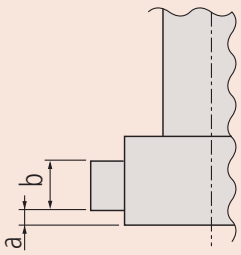

Метрические

№	Диап. изм-й [мм]	L [мм]	a [мм]	b [мм]	Масса [г]
368-764	12-16	82	2,6	3,5	150
368-765	16-20	82	2,6	3,5	150
368-766	20-25	94	3,4	5,2	260
368-767	25-30	94	3,4	5,2	280
368-768	30-40	102	3,4	10	290
368-769	40-50	102	3,4	10	330
368-770	50-63	105	3,4	14	440
368-771	62-75	105	3,4	14	450
368-772	75-88	105	3,4	14	560
368-773	87-100	105	3,4	14	570
368-774	100-125	161	19,6	13,8	1020
368-775	125-150	161	19,6	13,8	1110
368-776	150-175	161	19,6	13,8	1200
368-777	175-200	161	19,6	13,8	1300
368-778	200-225	161	19,6	13,8	1420
368-779	225-250	161	19,6	13,8	1540
368-780	250-275	161	19,6	13,8	1690
368-781	275-300	161	19,6	13,8	1860

Также доступно! Дюймовые модели

Все продукты предназначены для продажи коммерческим клиентам. Иллюстрации продуктов приведены без каких-либо обязательств. Описания продукции, в частности технические спецификации, соответствуют действительным только при предварительном подтверждении. По рекомендуемым розничным ценам, пожалуйста, обратитесь к отдельному прайс-листу.

Бюджетные комплекты нутромеров Holtest

Серия 368

Эти трехточечные микрометрические нутромеры бюджетного исполнения обладают следующими особенностями:

– Изготовление измерительных наконечников и конуса из закаленной стали делают нутромеры более доступными и экономически выгодными.
– Установочные кольца и удлинители входят в комплект.



368-991

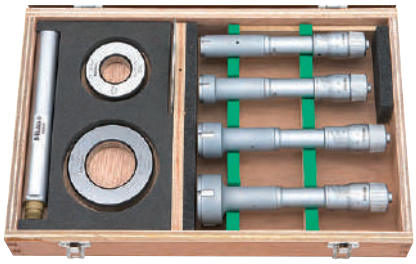

368-992



368-993

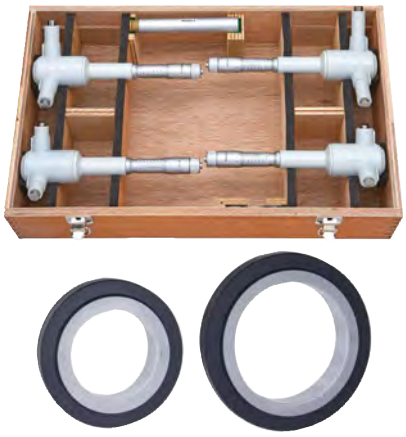

368-994

Спецификация

Погрешность	12-20 мм : ±2 мкм 20-100 мм : ±3 мкм 100-300 мм : ±5 мкм
Цена деления	До 12 мм: 0,001 мм Более 12 мм: 0,005 мм
Шкала	Барабан и стебель с матовым хромовым покрытием, До 12 мм: ø17 мм Более 12 мм: ø23 мм
Комплектация	Коробка, ключ, установочное кольцо, удлинитель, сертификат контроля

Опциональные аксессуары

№	Описание
952621	Holtest, удлинитель 150 мм, 12-20 мм
952622	Holtest, удлинитель 150 мм, 20-50 мм
952623	Holtest, удлинитель 150 мм, 50-300 мм



Удлинитель

Метрические

№	Диап. изм-й [мм]	Отдельные диапазоны	Модели в комплекте	Установочные кольца в комплекте	Удлинительный стержень	Масса [г]
368-991	12-20	12-16, 16-20 мм	368-764 / 368-765	ø16 мм (177-177)	952621	310
368-992	20-50	20-25, 25-30, 30-40, 40-50 мм	368-766 / 368-767 368-768 / 368-769	ø25 мм (177-139) ø40 мм (177-290)	952622	1160
368-993	50-100	50-63, 62-75, 75-88, 87-100 мм	368-770 / 368-771 / 368-772 / 368-773	ø62 мм (177-314) ø87 мм (177-318)	952623	2020
368-994	100-200	100-125, 125-150, 150-175, 175-200 мм	368-774 / 368-775 / 368-776 / 368-777	ø125 мм (177-298) ø175 мм (177-302)	952623	4630

Также доступно! Дюймовые модели

Все продукты предназначены для продажи коммерческим клиентам. Иллюстрации продуктов приведены без каких-либо обязательств. Описания продукции, в частности технические спецификации, соответствуют действительным только при предварительном подтверждении. По рекомендуемым розничным ценам, пожалуйста, обратитесь к отдельному прайс-листу.

Трехточечные нутромеры ABSOLUTE Boremat ic

Серия 568

ABSOLUTE®

Эти трехточечные быстродействующие цифровые нутромеры ABSOLUTE Boremat ic имеют следующие особенности:

- Быстрые и простые измерения.
- Титановое покрытие измерительных наконечников гарантирует высокую износостойкость и ударопрочность.
- Большой ЖК-дисплей с высотой цифр 11 мм обеспечивает удобное считывание результатов.
- Дисплей поворачивается на 330°, делая считывание результатов удобным под любым углом.
- Функция оценки допусков ПР/НЕ.
- Функция блокировки от несанкционированного использования.

Функции	Серия 568
ZERO / ABS (НУЛЬ/АБС.)	●
Оценка ПР/±НЕ	●
ВКЛ./ВЫКЛ.	●
DATA/HOLD (Передача данных/ Удержание значения)	●
2 x Предустановки	●
Функция блокировки	●
Вывод данных	●

Спецификация

Погрешность	6-20 мм : ±5 мкм 20-125 мм : ±6 мкм (без учета ошибки квантования)
Разрешение	0,001 мм
Измерительные наконечники	Карбид вольфрама с титановым покрытием (6 - 12 мм) Закаленная сталь с титановым покрытием (12 - 125 мм)
Срок службы батареи	около 5000 часов
Отображение данных	ЖК-дисплей, высота символа: 11 мм
Комплектация	Коробка, ключ, 1 батарея, сертификат контроля

Опциональные аксессуары

№	Описание
905338	Кабель Digimatic, плоский прямой, 1 м
905409	Кабель Digimatic, плоский прямой, 2 м
02AZD790F	Кабель U-WAVE T типа F, плоский прямой
06AFM380F	Прямое соединение с USB (Digimatic-USB), 2 м, плоский прямой
Удлинители	
952621	Holtest, удлинитель 150 мм, 12-20 мм
952622	Holtest, удлинитель 150 мм, 20-50 мм
952623	Holtest, удлинитель 150 мм, 50-300 мм
952322	Holtest, удлинитель 100 мм, 6-12 мм

Расходуемые аксессуары

№	Описание
938882	Батарея SR44, 1,5 В



Измерительные наконечники с титановым покрытием для повышения износостойкости

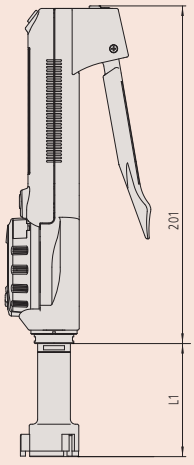



568-361



568-364



568-366



568-368

Метрические

№	Диап. изм-й [мм]	L [мм]	a [мм]	b [мм]	c [мм]	Масса [г]
568-361	6-8	83	2		2,5	480
568-362	8-10	83	2		2,5	485
568-363	10-12	83	2		2,5	485
568-364	12-16	53	0,3	5,6	3,5	475
568-365	16-20	53	0,3	5,6	3,5	480
568-366	20-25	59,3	0,3	8,3	5,2	540
568-367	25-30	59,3	0,3	8,3	5,2	555
568-368	30-40	67,3	0,3	13	10	565
568-369	40-50	67,3	0,3	13	10	610
568-370	50-63	75,4	0,3	17	14	730
568-371	62-75	75,4	0,3	17	14	740
568-372	75-88	75,4	0,3	17	14	790
568-373	87-100	75,4	0,3	17	14	800
568-374	100-113	75,4	0,3	17	14	900
568-375	112-125	75,4	0,3	17	14	910

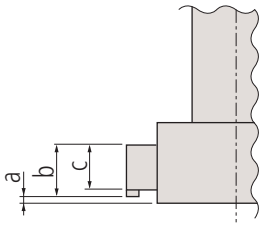

Все продукты предназначены для продажи коммерческим клиентам. Иллюстрации продуктов приведены без каких-либо обязательств. Описания продукции, в частности технические спецификации, соответствуют действительным только при предварительном подтверждении. По рекомендуемым розничным ценам, пожалуйста, обратитесь к отдельному прайс-листу.

Mitutoyo

Трехточечные нутромеры ABSOLUTE Boremat ic

Серия 568

ABSOLUTE®

Эти трехточечные быстродействующие цифровые нутромеры ABSOLUTE Boremat ic имеют следующие особенности:

- Быстрые и простые измерения.
- Титановое покрытие измерительных наконечников гарантирует высокую износостойкость и ударопрочность.
- Большой ЖК-дисплей с высотой цифр 11 мм обеспечивает удобное считывание результатов.
- Дисплей поворачивается на 330°, делая считывание результатов удобным под любым углом.
- Функция оценки допусков ПР/НЕ.
- Функция блокировки от несанкционированного использования.
- Комплект из нутромера Boremat ic и 3-4 сменных головок.
- Установочные кольца входят в комплект.



568-924



568-926

Метрические

№	Диап. изм-й [мм]	Отдельные диапазоны	Установочные кольца в комплекте	Масса [г]
568-924	6-12	6-8 мм 8-10 мм 10-12 мм	Ø8 мм (177-125) Ø10 мм (177-126)	530
568-925	12-25	12-16 мм 16-20 мм 20-25 мм	Ø16 мм (177-177) Ø20 мм (177-286)	690
568-926	25-50	25-30 мм 30-40 мм 40-50 мм	Ø30 мм (177-288) Ø40 мм (177-290)	930
568-927	50-100	50-63 мм 62-75 мм 75-88 мм 87-100 мм	Ø62 мм (177-314) Ø87 мм (177-318)	1850

Функции	Серия 568
ZERO / ABS (НУЛЬ/АБС.)	●
Оценка ПР/±НЕ	●
ВКЛ./ВЫКЛ.	●
DATA/HOLD (Передача данных/ Удержание значения)	●
2 x Предустановки	●
Функция блокировки	●
Вывод данных	●

Спецификация

Погрешность	6-20 мм: ±5 мкм 20-125 мм: ±6 мкм (без учета ошибки квантования)
Разрешение	0,001 мм
Измерительные наконечники	Карбид вольфрама с титановым покрытием (6 - 12 мм) Закаленная сталь с титановым покрытием (12 - 125 мм)
Срок службы батареи	Около 5000 часов
Отображение данных	ЖК-дисплей, высота символов: 11 мм
Комплектация	Коробка, ключ, 1 батарея, установочное кольцо, сертификат контроля

Опциональные аксессуары

№	Описание
905338	Кабель Digimatic, плоский прямой, 1 м
905409	Кабель Digimatic, плоский прямой, 2 м
02AZD790F	Кабель U-WAVE T типа F, плоский прямой
06AFM380F	Прямое соединение с USB (Digimatic-USB), 2 м, плоский прямой
Удлинители	
952322	Holtest, удлинитель 100 мм, 6-12 мм
952621	Holtest, удлинитель 150 мм, 12-20 мм
952622	Holtest, удлинитель 150 мм, 20-50 мм
952623	Holtest, удлинитель 150 мм, 50-300 мм

Расходуемые аксессуары

№	Описание
938882	Батарея SR44, 1,5 В



Измерительные наконечники с титановым покрытием для повышения износостойкости

Все продукты предназначены для продажи коммерческим клиентам. Иллюстрации продуктов приведены без каких-либо обязательств. Описания продукции, в частности технические спецификации, соответствуют действительным только при предварительном подтверждении. По рекомендуемым розничным ценам, пожалуйста, обратитесь к отдельному прайс-листу.

Трехточечные нутромеры ABSOLUTE Boremat ic

Серия 568

ABSOLUTE®

Эти трехточечные быстродействующие цифровые нутромеры ABSOLUTE Boremat ic имеют следующие особенности:

- Быстрые и простые измерения.
- Титановое покрытие измерительных наконечников гарантирует высокую износостойкость и ударопрочность.
- Большой ЖК-дисплей с высотой цифр 11 мм обеспечивает удобное считывание результатов.
- Дисплей поворачивается на 330°, делая считывание результатов удобным под любым углом.
- Функция оценки допусков ПР/НЕ.
- Функция блокировки от несанкционированного использования.
- Комплект из 2-3 нутромеров Boremat ic.
- Установочные кольца входят в комплект.

Функции	Серия 568
ZERO / ABS (НУЛЬ/АБС.)	●
Оценка ПР/±НЕ	●
ВКЛ./ВЫКЛ.	●
DATA/HOLD (Передача данных/ Удержание значения)	●
2 x Предустановки	●
Функция блокировки	●
Вывод данных	●

Спецификация

Погрешность	6-20 мм : ±5 мкм 20-125 мм : ±6 мкм (без учета ошибки квантования)
Разрешение	0,001 мм
Измерительные наконечники	Карбид вольфрама с титановым покрытием (6 - 12 мм) Закаленная сталь с титановым покрытием (12 - 125 мм)
Срок службы батареи	Около 5000 часов
Отображение данных	ЖК-дисплей, высота символов: 11 мм
Комплектация	Коробка, ключ, 1 батарея, установочное кольцо, сертификат контроля

Опциональные аксессуары

№	Описание
905338	Кабель Digimatic, плоский прямой, 1 м
905409	Кабель Digimatic, плоский прямой, 2 м
02AZD790F	Кабель U-WAVE T типа F, плоский прямой
06AFM380F	Прямое соединение с USB (Digimatic-USB), 2 м, плоский прямой
Удлинители	
952322	Holtest, удлинитель 100 мм, 6-12 мм
952621	Holtest, удлинитель 150 мм, 12-20 мм
952622	Holtest, удлинитель 150 мм, 20-50 мм
952623	Holtest, удлинитель 150 мм, 50-300 мм

Расходуемые аксессуары

№	Описание
938882	Батарея SR44, 1,5 В



Измерительные наконечники с титановым покрытием для повышения износостойкости



568-959

Метрические

№	Диап. изм-й [мм]	Отдельные диапазоны	Установочные кольца в комплекте	Масса [г]
568-955	6-12	6-8 мм 8-10 мм 10-12 мм	Ø8 мм (177-125) Ø10 мм (177-126)	1450
568-956	12-25	12-16 мм 16-20 мм 20-25 мм	Ø16 мм (177-177) Ø20 мм (177-286)	1520
568-957	25-50	25-30 мм 30-40 мм 40-50 мм	Ø30 мм (177-288) Ø40 мм (177-290)	1750
568-958	50-75	50-63 мм 62-75 мм	Ø62 мм (177-314)	1490
568-959	75-100	75-88 мм 87-100 мм	Ø87 мм (177-318)	1610

Также доступно! Дюймовые модели

Все продукты предназначены для продажи коммерческим клиентам. Иллюстрации продуктов приведены без каких-либо обязательств. Описания продукции, в частности технические спецификации, соответствуют действительным только при предварительном подтверждении. По рекомендуемым розничным ценам, пожалуйста, обратитесь к отдельному прайс-листу.

Mitutoyo

Измерительные головки для трехточечных нутромеров ABSOLUTE Borematic

Серия 568



1 : Измерительная головка
2 : Переходник
3 : Блок отображения Borematic

Метрические — Блок отображения Borematic

№
568-014

Метрические — Измерительные головки

№	Диап. изм-й [мм]
04AZB136	6-8
04AZB137	8-10
04AZB138	10-12
04AZA719	12-16
04AZA720	16-20
04AZA728	20-25
04AZA729	25-30
04AZA737	30-40
04AZA738	40-50
04AZA750	50-63
04AZA751	62-75
04AZA752	75-88
04AZA753	87-100
04AZA941	100-113
04AZA942	112-125

Переходники

№	Диап. изм-й [мм]
954595	6-12
216556	12-20
216557	20-50
216558	50-125

Примечание : Данные переходники необходимы для соединения измерительных головок и блока отображения Borematic.

Все продукты предназначены для продажи коммерческим клиентам. Иллюстрации продуктов приведены без каких-либо обязательств. Описания продукции, в частности технические спецификации, соответствуют действительным только при предварительном подтверждении. По рекомендуемым розничным ценам, пожалуйста, обратитесь к отдельному прайс-листу.

Двухточечные микрометрические нутромеры с внешними губками Digimatic

Функции	Серия 345
Отключение через 20 мин. простоя	●
DATA/HOLD (Передача данных/ Удержание значения)	●
2 x Предустановки	●
Предупреждение о низком заряде батареи	●
Функция блокировки	●
Вывод данных	●

Спецификация

Погрешность	См. перечень техн. хар-к (без учета ошибки квантования)
Измер. усилие	1-6 Н
Разрешение	0,001 мм
Шкала	Барабан и стебель с матовым хромовым покрытием, ø18 мм
Измерительные поверхности	Твердосплавные
Микрометрический винт	Шаг 0,5 мм, со стопором
Срок службы батареи	2,4 года
Комплектация	Коробка, ключ, 1 батарея

Опциональные аксессуары

№	Описание
05CZA662	Кабель Digimatic с кнопкой передачи данных, IP, 1 м, микрометрический тип
05CZA663	Кабель Digimatic с кнопкой передачи данных, IP, 2 м, микрометрический тип
02AZD790B	Кабель U-WAVE T типа B, IP микрометрический тип с кнопкой передачи данных
06AFM380B	Прямое соединение с USB (Digimatic-USB), IP микрометрический тип с кнопкой передачи данных

Расходуемые аксессуары

№	Описание
938882	Батарея SR44, 1,5 В



Серия 345

Эти двухточечные микрометрические нутромеры с вынесенными губками имеют следующие особенности:
– Твердосплавные измерительные поверхности, доведенные.
– Для точной настройки нутромера необходима установочная мера.



345-250-30

Метрические

№	Диап. изм-й [мм]	Погрешность [мкм]	Масса [г]
345-250-30	5-30	±5	305
345-251-30	25-50	±6	310

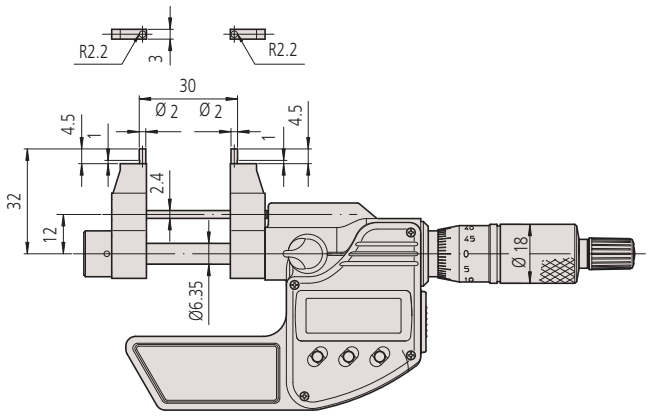

345-250-30

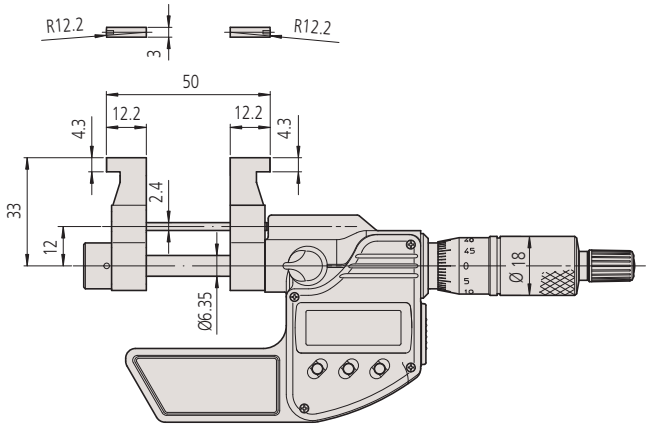

345-251-30

Все продукты предназначены для продажи коммерческим клиентам. Иллюстрации продуктов приведены без каких-либо обязательств. Описания продукции, в частности технические спецификации, соответствуют действительным только при предварительном подтверждении. По рекомендуемым розничным ценам, пожалуйста, обратитесь к отдельному прайс-листу.

Mitutoyo

Двухточечные микрометрические нутромеры с внешними губками

Серия 145

Эти двухточечные микрометрические нутромеры с вынесенными губками имеют следующие особенности:
– Твердосплавные измерительные поверхности, доведенные.
– Для точной настройки нутромера необходима установочная мера.

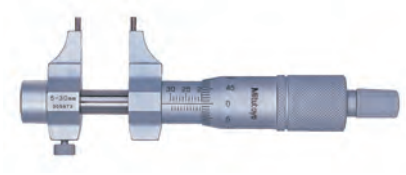

145-185

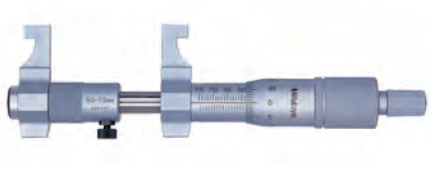

145-187

Метрические

№	Диап. изм-й [мм]	Погрешность [мкм]	Масса [г]
145-185	5-30	±5	130
145-186	25-50	±6	140
145-187	50-75	±7	160
145-188	75-100	±8	180
145-189	100-125	±9	210
145-190	125-150	±9	230
145-191	150-175	±10	250
145-192	175-200	±10	270
145-217	200-225	±11	310
145-218	225-250	±11	330
145-219	250-275	±12	350
145-220	275-300	±12	370

Также доступно! Дюймовые модели

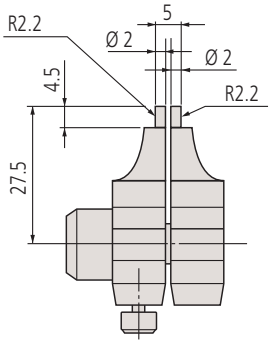

145-185

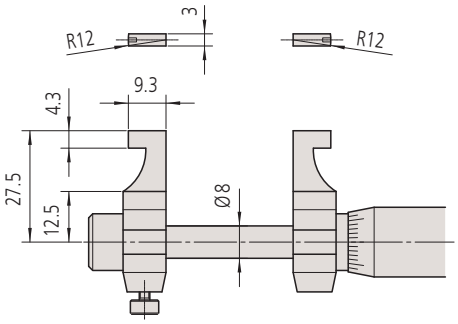

145-186

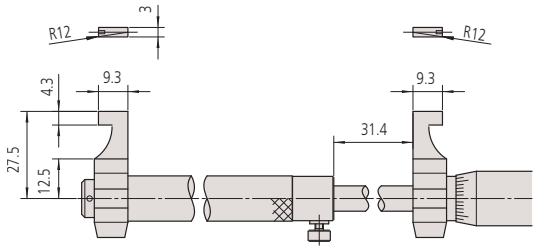

50-300 мм

Спецификация

Погрешность	См. перечень технических характеристик
Измер. усилие	1-6 Н
Цена деления	0,01 мм
Шкала	Барабан и стебель с матовым хромовым покрытием, ø18 мм
Измерительные поверхности	Твердосплавные
Микрометрический винт	Шаг 0,5 мм, со стопором
Комплектация	Коробка, ключ

Опциональные аксессуары

№	Описание
300400	Держатель для серии 145
300401	Колпачок для серии 145

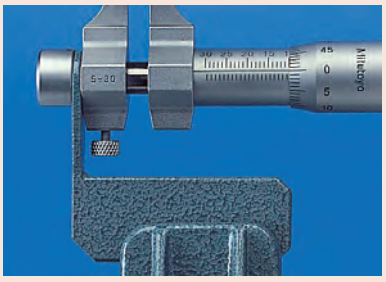

Держатель и колпачок для:
145-185, 145-186, 145-193, 145-194

Все продукты предназначены для продажи коммерческим клиентам. Иллюстрации продуктов приведены без каких-либо обязательств. Описания продукции, в частности технические спецификации, соответствуют действительным только при предварительном подтверждении. По рекомендуемым розничным ценам, пожалуйста, обратитесь к отдельному прайс-листу.

Двухточечные микрометрические нутромеры (штихмасы)

Серия 133

Эти отдельные микрометрические нутромеры стержневого типа имеют следующие особенности:
– Стандартный отдельный тип.
– Измерительные наконечники из твердого сплава.


133-143


133-144


133-145


133-146


133-147


133-148


133-149

Спецификация

Погрешность	См. список технических характеристик
Цена деления	0,01 мм
Шкала	Барабан и стебель с матовым хромовым покрытием, ø18 мм
Измерительные поверхности	Твердосплавные наконечники, полированная бочка
Микрометрический винт	Со стопором микровинта (кроме 50-75 мм), шаг 0,5 мм
Комплектация	Коробка, теплоизоляция (от 100 мм), ключ

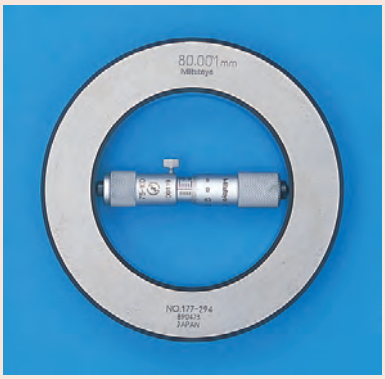

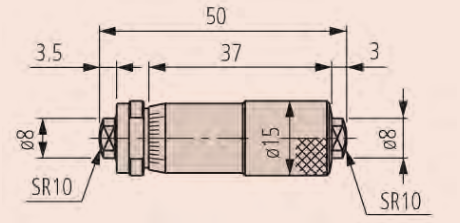

133-143

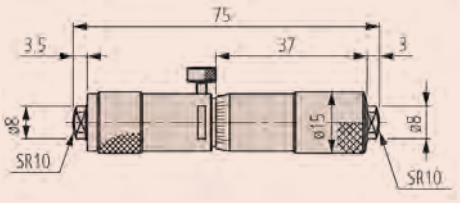

133-144

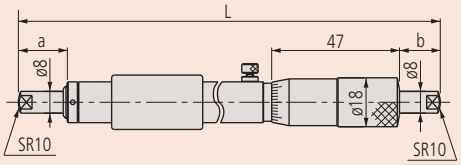

100-1000 мм

Метрические

№	Диап. изм-й [мм]	Погрешность [мкм]	L [мм]	a [мм]	b [мм]	Масса [г]
133-143	50-75	±3				50
133-144	75-100	±4				75
133-145	100-125	±5	100	5	3	130
133-146	125-150	±5	125	5	3	160
133-147	150-175	±5	150	18	15	170
133-148	175-200	±5	175	18	15	180
133-149	200-225	±5	200	18	15	200
133-150	225-250	±6	225	18	15	210
133-151	250-275	±6	250	18	15	235
133-152	275-300	±6	275	18	15	245
133-153	300-325	±7	300	18	15	265
133-154	325-350	±7	325	18	15	285
133-155	350-375	±7	350	18	15	300
133-156	375-400	±8	375	18	15	315
133-157	400-425	±8	400	18	15	330
133-158	425-450	±8	425	18	15	340
133-159	450-475	±9	450	18	15	360
133-160	475-500	±9	475	18	15	370
133-161	500-525	±9	500	18	15	390
133-162	525-550	±10	525	18	15	400
133-163	550-575	±10	550	18	15	410
133-164	575-600	±10	575	18	15	415
133-165	600-625	±11	600	18	15	430
133-166	625-650	±11	625	18	15	450
133-167	650-675	±11	650	18	15	470
133-168	675-700	±12	675	18	15	480
133-169	700-725	±12	700	18	15	500
133-170	725-750	±12	725	18	15	510
133-171	750-775	±13	750	18	15	520
133-172	775-800	±13	775	18	15	540
133-173	800-825	±13	800	18	15	555
133-174	825-850	±14	825	18	15	570
133-175	850-875	±14	850	18	15	590
133-176	875-900	±14	875	18	15	600
133-177	900-925	±15	900	18	15	620
133-178	925-950	±15	925	18	15	630
133-179	950-975	±15	950	18	15	650
133-180	975-1000	±16	975	18	15	670

Также доступно!
Дюймовые модели

Все продукты предназначены для продажи коммерческим клиентам. Иллюстрации продуктов приведены без каких-либо обязательств. Описания продукции, в частности технические спецификации, соответствуют действительным только при предварительном подтверждении. По рекомендуемым розничным ценам, пожалуйста, обратитесь к отдельному прайс-листу.

Двухточечные микрометрические нутромеры (штихмасы)

Серия 133

Эти микрометрические нутромеры стержневого типа имеют следующие особенности:
– Комплект микрометрических нутромеров.
– Измерительные наконечники из твердого сплава.



133-902

Метрические

Набор микрометров

№	Диап. изм-й [мм]	Модели в комплекте	Масса [г]
133-901	50-150	133-143, 133-144, 133-145, 133-146	415
133-902	50-300	133-143, 133-144, 133-145,133-146 133-147, 133-148, 133-149,133-150, 133-151, 133-152	1655

Также доступно! Дюймовые модели

Спецификация

Цена деления	0,01 мм
Шкала	Барабан и стебель с матовым хромовым покрытием, ø18 мм
Измерительные поверхности	Твердосплавные наконечники, полированная бочка
Микрометрический винт	Шаг 0,5 мм, со стопором (кроме 50-75 мм)
Комплектация	Коробка, теплоизоляция (от 100 мм), ключ

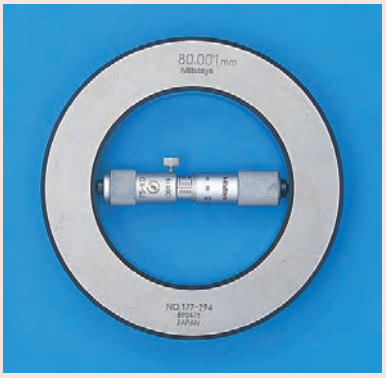

Все продукты предназначены для продажи коммерческим клиентам. Иллюстрации продуктов приведены без каких-либо обязательств. Описания продукции, в частности технические спецификации, соответствуют действительным только при предварительном подтверждении. По рекомендуемым розничным ценам, пожалуйста, обратитесь к отдельному прайс-листу.

Двухточечные микрометрические нутромеры (штихмасы) с удлинителями

Серия 137

Эти отдельные микрометрические нутромеры стержневого типа имеют следующие особенности:
– Сменные удлинители с цилиндрическими стержневыми мерами, подпружиненными в изолирующей трубке, предназначены для расширения диапазона измерений.
– Доступны версии с твердосплавными измерительными наконечниками.



137-205



137-011

Спецификация

Погрешность	±(3+n+L/50) мкм n = количество удлинителей, L = макс. длина измер. (мм)
Цена деления	0,01 мм
Шкала	Барабан и стебель с матовым хромовым покрытием, ø15 мм
Микрометрический винт	Шаг 0,5 мм
Ход микровинта	13 мм
Удлинитель	ø12,5 мм
Комплектация	Коробка, ключ, удлинители, микрометрическая головка

Опциональные аксессуары

№	Описание
137-011	Микрометрический нутромер с закалённым измерительным наконечником, 50-63 мм
137-013	Микрометрический нутромер с твердосплавным измерительным наконечником, 50-63 мм

Расходуемые аксессуары

№	Описание
980505	Удлинитель для серии 137, 13 мм, закаленные измерительные наконечники
980507	Удлинитель для серии 137, 25 мм, закаленные измерительные наконечники
980509	Удлинитель для серии 137, 50мм, закаленные измерительные наконечники
980511	Удлинитель для серии 137, 100мм, закаленные измерительные наконечники
980515	Удлинитель для серии 137, 200мм, закаленные измерительные наконечники
980517	Удлинитель для серии 137, 300мм, закаленные измерительные наконечники
980519	Удлинитель для серий 137, 337, 13 мм, твердосплавные измерительные наконечники
980521	Удлинитель для серий 137, 337, 25 мм, твердосплавные изм. наконечники
980523	Удлинитель для серий 137, 337, 50мм, твердосплавные изм. наконечники
980525	Удлинитель для серий 137, 337, 100мм, твердосплавные изм. наконечники
980529	Удлинитель для серий 137, 337, 200 мм
980531	Удлинитель для серий 137, 337, 300мм, твердосплавные изм. наконечники

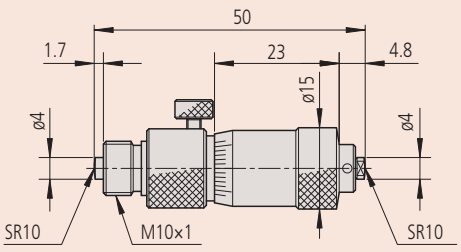

Микрометрическая головка для серии 137

Метрические — С твердосплавными измерительными наконечниками

№	Диап. изм-й [мм]	Удлинители	Масса [г]
137-206	50-150	3 (13, 25, 50 мм)	145
137-207	50-300	5 (13, 25, 50 (2 шт.), 100 мм)	305
137-208	50-500	6 (13, 25, 50 (2 шт.), 100, 200 мм)	460
137-209	50-1000	8 (13, 25, 50 (2 шт.), 100, 200 (2 шт.), 300 мм)	845
137-210	50-1500	10 (13, 25, 50 (2 шт.) 100, 200 (3 шт.), 300 мм (2 шт.))	1225

Метрические — С закалёнными измерительными наконечниками

№	Диап. изм-й [мм]	Удлинители	Масса [г]
137-201	50-150	3 (13, 25, 50 мм)	145
137-202	50-300	5 (13, 25, 50 (2 шт.), 100 мм)	305
137-203	50-500	6 (13, 25, 50 (2 шт.), 100, 200 мм)	460
137-204	50-1000	8 (13, 25, 50 (2 шт.), 100, 200 (2 шт.), 300 мм)	845
137-205	50-1500	10 (13, 25, 50 (2 шт.), 100, 200 (3 шт.), 300 мм (2 шт.))	1225

Также доступно! Дюймовые модели

Все продукты предназначены для продажи коммерческим клиентам. Иллюстрации продуктов приведены без каких-либо обязательств. Описания продукции, в частности технические спецификации, соответствуют действительным только при предварительном подтверждении. По рекомендуемым розничным ценам, пожалуйста, обратитесь к отдельному прайс-листу.

Mitutoyo

Двухточечные микрометрические нутромеры (штихмасы) с удлинителями

Серия 139

Эти отдельные микрометрические нутромеры полого типа имеют следующие особенности:
– Сменные удлинители в виде полых трубок.
– Измерительные поверхности из твердого сплава.



139-177



139-001



139-005

Метрические

№	Диап. изм-й [мм]	Удлинители	Масса [г]
139-173	100-500	4 (25, 50, 100, 200 мм)	490
139-174	100-900	5 (25, 50, 100, 200, 400 мм)	790
139-175	100-1300	6 (25, 50, 100, 200, 400 мм (2 шт.))	1090
139-176	100-1700	7 (25, 50, 100, 200, 400 мм (3 шт.))	1390
139-177	100-2100	8 (25, 50, 100, 200, 400 мм (4 шт.))	1690
139-203	40-300	8 (10, 20, 30, 60, 90, 110, 120, 130 мм)	240
139-204	100-1000	10 (25, 50, 75, 150, 225, 300, 350, 400, 425, 450 мм)	770

Также доступно! Дюймовые модели

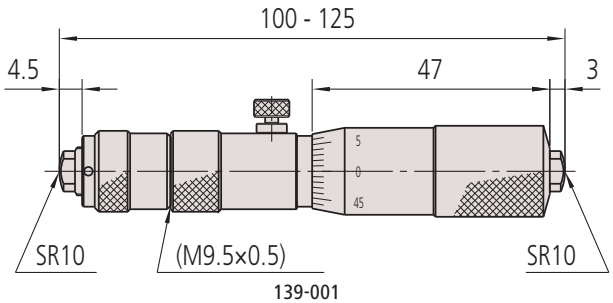

139-001

Спецификация

Погрешность	±(3+n+L/50) мкм ±(6+L/50) мкм (139-203, 139-204) n = количество удлинителей, L = макс. длина измер. (мм)
Цена деления	0,01 мм
Шкала	Барабан и стебель с матовым хромовым покрытием, ø18 мм ø13 мм (139-203, 139-204)
Измерительные поверхности	Твердосплавные Закаленные (139-203, 139-204)
Микрометрический винт	Шаг 0,5 мм
Ход микровинта	25 мм 10 мм (193-203), 25 мм (139-204)
Удлинитель	ø17 мм ø10 мм (139-203, 139-204)
Комплектация	Коробка, ключ, удлинители, микрометрическая головка

Стандартные аксессуары

№	Описание
139-001	Двухточечный микрометрический нутромер, 100-125 мм, для 139-173 до 139-177
139-003	Двухточечный микрометрический нутромер 100-110 мм, для 139-203
139-005	Двухточечный микрометрический нутромер 100-125 мм, для 139-204

Расходуемые аксессуары

№	Описание
981003	Удлинитель 25 мм, для серий 139, 339
981005	Удлинитель 50 мм, для серий 139, 339
981007	Удлинитель 100 мм, для серий 139, 339
981009	Удлинитель для серий 139, 339, 200 мм
981011	Удлинитель 400 мм, для серий 139, 339
981981	Удлинитель 10 мм, для 139-203
981982	Удлинитель 20 мм, для 139-203
981983	Удлинитель 30 мм, для 139-203
981984	Удлинитель 60 мм, для 139-203
981985	Удлинитель 90 мм, для 139-203
981986	Удлинитель 110 мм, для 139-203
981987	Удлинитель 120 мм, для 139-203
981988	Удлинитель 130 мм, для 139-203
981991	Удлинитель 25 мм, для 139-204
981993	Удлинитель 75 мм, для 139-204
981994	Удлинитель 150 мм, для 139-204
981995	Удлинитель 225 мм, для 139-204
981996	Удлинитель 300 мм, для 139-204
981997	Удлинитель 350 мм, для 139-204
981998	Удлинитель 400 мм, для 139-204
981999	Удлинитель 425 мм, для 139-204
982000	Удлинитель 450 мм, для 139-204

Все продукты предназначены для продажи коммерческим клиентам. Иллюстрации продуктов приведены без каких-либо обязательств. Описания продукции, в частности технические спецификации, соответствуют действительным только при предварительном подтверждении. По рекомендуемым розничным ценам, пожалуйста, обратитесь к отдельному прайс-листу.

Двухточечные микрометрические нутромеры (штихмасы) с удлинителями

Спецификация

Погрешность	±(7+n+L/50) мкм n = количество удлинителей, L = макс. длина измер. (мм)
Цена деления	0,01 мм
Шкала	Барабан и стебель с матовым хромовым покрытием, ø21 мм
Микрометрический винт	Шаг 0,5 мм
Ход микровинта	50 мм
Удлинитель	ø32 мм
Комплектация	Коробка, ключ

Расходуемые аксессуары

№	Описание
04GZA394	Удлинитель 50 мм, для серии 140
04GZA396	Удлинитель 100 мм, для серии 140
04GZA398	Удлинитель 200 мм, для серии 140
04GZA400	Удлинитель 500 мм, для серии 140
04GZA402	Удлинитель 1000 мм, для серии 140

Серия 140

Эти микрометрические нутромеры полого типа большого диапазона имеют следующие особенности:

– Диапазон измерений до 5000 мм.
– Удлинители в виде полых трубок.
– Измерительные наконечники твердосплавные, доведенные.

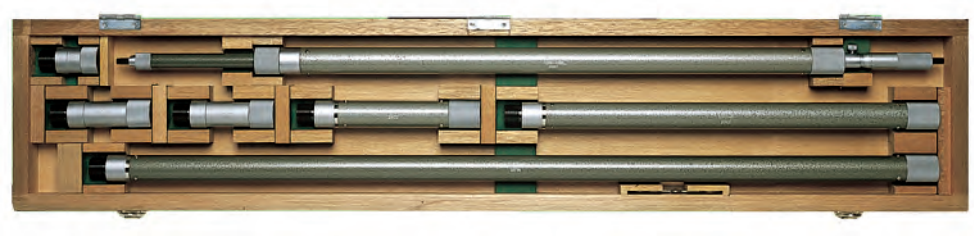

140-158

Метрические

№	Диап. изм-й [мм]	Удлинители	Масса [г]
140-157	1000-2000	5 (50, 100 (2 шт.) 200, 500 мм)	3700
140-158	1000-3000	6 (50, 100 (2 шт.), 200, 500, 1000 мм)	5200
140-159	1000-4000	7 (50, 100 (2 шт.), 200, 500, 1000 мм (2 шт.))	6700
140-160	1000-5000	8 (50, 100 (2 шт.) 200, 500, 1000 мм (3 шт.))	8260

Также доступно! Дюймовые модели

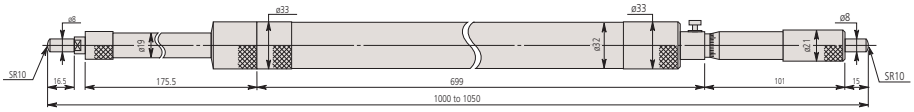

Микрометрическая головка для серии 140

Все продукты предназначены для продажи коммерческим клиентам. Иллюстрации продуктов приведены без каких-либо обязательств. Описания продукции, в частности технические спецификации, соответствуют действительным только при предварительном подтверждении. По рекомендуемым розничным ценам, пожалуйста, обратитесь к отдельному прайс-листу.

Mitutoyo

Двухточечные микрометрические нутромеры (штихмасы) Digimatic с удлинителями

Серия 337

Эти микрометрические нутромеры стержневого типа имеют следующие особенности:

- Сменные удлинители с цилиндрическими стержневыми мерами, подпружиненными в изолирующей трубке, предназначены для расширения диапазона измерений.
- Твердосплавные измерительные наконечники.
- Цифровой тип с выводом данных.
- Превосходная водо- и пылезащита (степень защиты IP65) позволяет использовать инструмент в условиях воздействия брызг СОЖ.



337-301

Метрические

№	Диап. изм-й [мм]	Удлинители	Масса [г]
337-301	200-1000	6 (25, 50, 100 (2 шт.), 200, 300 мм)	1040
337-302	200-1500	7 (25, 50, 100, 200, 300 (3 шт.))	1410

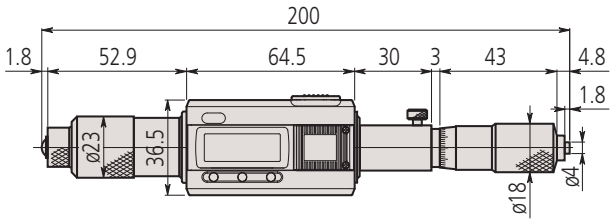

Микрометрическая головка для серии 337

Функции	Серия 337
ZERO / ABS (НУЛЬ/АБС.)	●
Отключение через 20 мин. простоя	●
2 x Предустановки	●
Предупреждение о низком заряде батареи	●
Функция блокировки	●
Вывод данных	●

Спецификация

Погрешность	±(3+n+L/50) мкм n = количество удлинителей, L = макс. длина измер. (мм) (без учета ошибки квантования)
Разрешение	0,001 мм
Шкала	Барабан и стебель с матовым хромовым покрытием, ø18 мм
Микрометрический винт	Шаг 0,5 мм
Ход микровинта	25 мм
Удлинитель	ø12,5 мм
Комплектация	Коробка, ключ, 1 батарея, удлинители, микрометрическая головка
Отображение данных	ЖК-дисплей, высота символов 7,5 мм

Стандартные аксессуары

№	Описание
337-101	Трубчатый микрометрический нутромер Digimatic, 200-225 мм, Digimatic, IP65

Опциональные аксессуары

№	Описание
05CZA662	Кабель Digimatic с кнопкой передачи данных, IP, 1 м, микрометрический тип
05CZA663	Кабель Digimatic с кнопкой передачи данных, IP, 2 м, микрометрический тип
02AZD790B	Кабель U-WAVE T типа B, IP микрометрический тип с кнопкой передачи данных
06AFM380B	Прямое соединение с USB (Digimatic-USB), IP микрометрический тип с кнопкой передачи данных

Расходуемые аксессуары

№	Описание
938882	Батарея SR44, 1,5 В
980521	Удлинитель для серий 137, 337, 25 мм, твердосплавные изм. наконечники
980523	Удлинитель для серий 137, 337, 50мм, твердосплавные изм. наконечники
980525	Удлинитель для серий 137, 337, 100мм, твердосплавные изм. наконечники
980529	Удлинитель для серий 137, 337, 200 мм
980531	Удлинитель для серий 137, 337, 300мм, твердосплавные изм. наконечники



Все продукты предназначены для продажи коммерческим клиентам. Иллюстрации продуктов приведены без каких-либо обязательств. Описания продукции, в частности технические спецификации, соответствуют действительным только при предварительном подтверждении. По рекомендуемым розничным ценам, пожалуйста, обратитесь к отдельному прайс-листу.

Двухточечные микрометрические нутромеры (штихмасы) Digimatic с удлинителями

Функции	Серия 339
ZERO / ABS (НУЛЬ/АБС.)	●
Отключение через 20 мин. простоя	●
2 x Предустановки	●
Предупреждение о низком заряде батареи	●
Функция блокировки	●
Вывод данных	●

Серия 339

Эти микрометрические нутромеры полого типа имеют следующие особенности:

- Сменные удлинители в виде полых трубок.
- Твердосплавные измерительные наконечники.
- Цифровой тип с выводом данных.
- Превосходная водо- и пылезащищенность (степень защиты IP65) позволяет использовать инструмент в условиях воздействия брызг СОЖ.



339-301

Спецификация

Погрешность	±(3+n+L/50) мкм n = количество удлинителей, L = максимальная длина измерений (мм) (без учета ошибки квантования)
Разрешение	0,001 мм
Шкала	Барабан и стебель с матовым хромовым покрытием, ø18 мм
Микрометрический винт	Шаг 0,5 мм
Ход микровинта	25 мм
Удлинитель	ø17 мм
Комплектация	Коробка, ключ, 1 батарея, удлинители, микрометрическая головка
Отображение данных	ЖК-дисплей, высота символов 7,5 мм

Метрические

№	Диап. изм-й [мм]	Удлинители	Масса [г]
339-301	200-1000	5 (25, 50, 100, 200, 400 мм)	1050
339-302	200-2000	8 (25, 50, 100, 200 (2 шт.), 400 мм (3 шт.))	1800

Стандартные аксессуары

№	Описание
339-101	Цифровые рубчатые микрометрические нутромеры (полый тип), 200-225 мм, Digimatic, IP65

Опциональные аксессуары

№	Описание
05CZA662	Кабель Digimatic с кнопкой передачи данных, IP, 1 м, микрометрический тип
05CZA663	Кабель Digimatic с кнопкой передачи данных, IP, 2 м, микрометрический тип
02AZD790E	Кабель U-WAVE T типа E, круглый 6-контактный
06AFM380E	Прямое соединение с USB (Digimatic-USB), 2 м, круглый 6-контактный

Расходуемые аксессуары

№	Описание
938882	Батарея SR44, 1,5 В
981003	Удлинитель 25 мм, для серий 139, 339
981005	Удлинитель 50 мм, для серий 139, 339
981007	Удлинитель 100 мм, для серий 139, 339
981009	Удлинитель для серий 139, 339, 200 мм
981011	Удлинитель 400 мм, для серий 139, 339



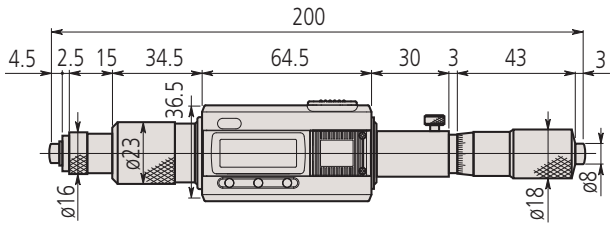

Микрометрическая головка для серии 339

Все продукты предназначены для продажи коммерческим клиентам. Иллюстрации продуктов приведены без каких-либо обязательств. Описания продукции, в частности технические спецификации, соответствуют действительным только при предварительном подтверждении. По рекомендуемым розничным ценам, пожалуйста, обратитесь к отдельному прайс-листу.

Двухточечные микрометрические нутромеры со сменным стержнем

Серия 141

Эти микрометрические нутромеры со сменными стержнями имеют следующие особенности:
- Сменные измерительные стержни позволяют измерять размеры до 1000 мм.
- Каждый сменный стержень маркируется в соответствии с размером.
- Измерительный диапазон каждой из моделей обеспечивается комбинацией сменных стержней.
- В комплекты с диапазоном измерений до 300 мм входит удобная удлинительная ручка для измерения глубоких отверстий.

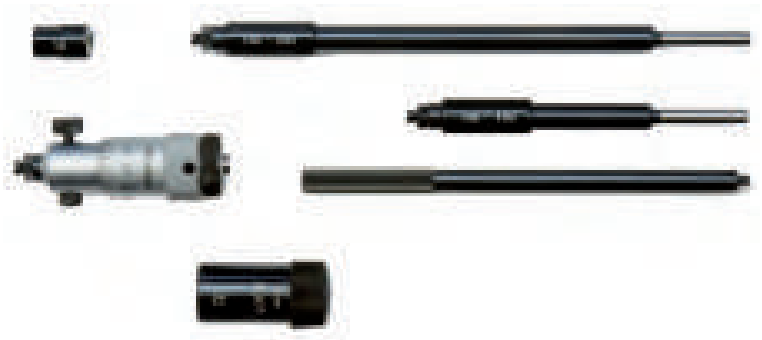

141-205

Спецификация

Погрешность	±(6+L/50) мкм, L = Макс. длина измер. (мм)
Цена деления	0,01 мм
Шкала	Барабан и стебель с матовым хромовым покрытием
Измерительные поверхности	Закаленные
Микрометрический винт	Шаг 0,5 мм, со стопором
Комплектация	Коробка, ключ



При использовании одного удлинительного стержня



141-101 с удлинительной ручкой

Метрические

№	Диап. изм-й [мм]	Диапазон регулировки головки [мм]	Сменный стержень	Удлинительная пятка	Принадлежности: нутромер (стандартно в наборе) №	Масса [г]
141-001	25-32	7	-	-	-	20
141-101	25-50	7	2 (38, 50 мм)	1 (6 мм)	141-001	60
141-025	50-63	13	-	-	-	40
141-205	50-200	13	3 (100, 150, 200 мм)	1 (12 мм)	141-025	125
141-206	50-300	13	5 (100, 150, 200, 250, 300 мм)	1 (12 мм)	141-025	275
141-009	200-225	25	-	-	-	220
141-117	200-500	25	3 (300, 400, 500 мм)	2 (25/50 мм)	141-009	520
141-118	200-1000	25	8 (300, 400, 500, 600, 700, 800, 900, 1000 мм)	2 (25/50 мм)	141-009	1940

Метрические

С твердосплавными измерительными поверхностями

№	Диап. изм-й [мм]	Диапазон регулировки головки [мм]	Сменный стержень	Удлинительная пятка	Принадлежности: нутромер (стандартно в наборе) №	Масса [г]
141-003	25-32	7	-	-	-	20
141-103	25-50	7	2 (38, 50 мм)	1 (6 мм)	141-003	60
141-027	50-63	13	-	-	-	40
141-211	50-200	13	3 (100, 150, 200 мм)	1 (12 мм)	141-027	125
141-212	50-300	13	5 (100, 150, 200, 250, 300 мм)	1 (12 мм)	141-027	275
141-011	200-225	25	-	-	-	220

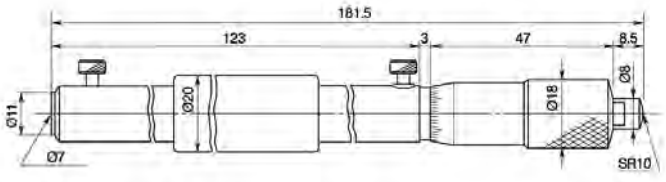

141-009

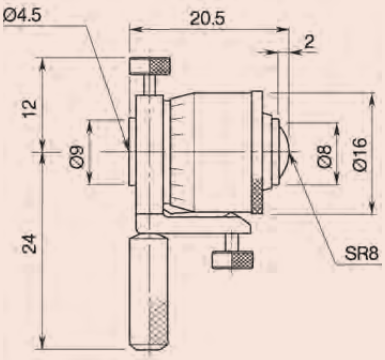

141-001/003

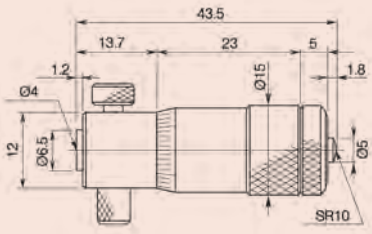

141-025/027

Все продукты предназначены для продажи коммерческим клиентам. Иллюстрации продуктов приведены без каких-либо обязательств. Описания продукции, в частности технические спецификации, соответствуют действительным только при предварительном подтверждении. По рекомендуемым розничным ценам, пожалуйста, обратитесь к отдельному прайс-листу.

Цанговые индикаторные нутромеры для очень малых отверстий

Спецификация

Погрешность	4 мкм 6 мкм для диапазона 10-18 мм
Повторяемость	2 мкм
Комплектация	Коробка, пластиковая защитная крышка, индикатор

Опциональные аксессуары

№	Описание
215-120-10	Стойка 110 мм
543-310B	Цифровой индикатор ID-C для нутромеров, 12,7 мм, 0,001 мм, плоская задняя крышка

Установочные кольца являются дополнительными принадлежностями. Подробнее см. описание серии 177.



215-120-10



543-310B

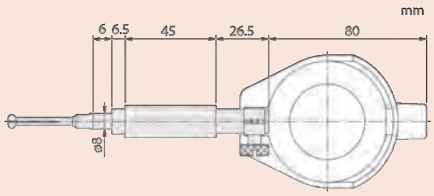

0,95 - 4 мм

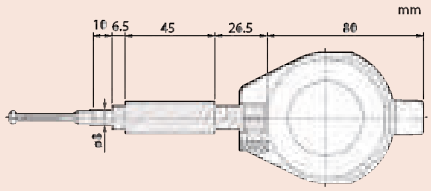

3,7 - 7,3 мм

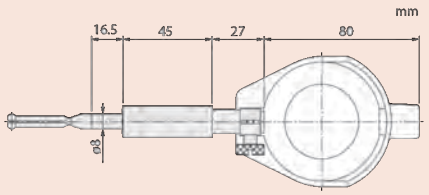

7 - 18 мм

Более подробное описание индикаторов, подходящих к этим нутромерам, см. в разделе "Индикаторы".

Нутромеры серии 526

Эти двухточечные цанговые индикаторные нутромеры идеально подходят для измерения отверстий малого диаметра.

- Прецизионные индикаторные нутромеры предназначены для быстрого и точного измерения диаметров малых отверстий (0,95-18 мм).
- Индикатор часового типа из комплекта поставки, можно при необходимости заменить на цифровой индикатор Digimatic.
- На контактные поверхности нанесено твердое хромовое покрытие.



526-127



526-172-1



Пластиковая крышка для индикатора входит в комплект

Метрические

№	Диап. изм-й [мм]	Цена деления	№ индикатора	Глубина измерения	Кол-во пяток
526-173-1	0,95-1,55	0,01 мм	2046SB	11,5 мм	5
526-163-1	1,5-4	0,01 мм	2046SB	17,5-22,5 мм (1)	9
526-153-1	3,7-7,3	0,01 мм	2046SB	32 мм	7
526-126	7-10	0,01 мм	2046SB	40-56 мм (2)	6
526-127	10-18	0,01 мм	2046SB	62 мм	8
526-172-1	0,95-1,55	0,001 мм	2109SB-10	11,5 мм	5
526-162-1	1,5-4	0,001 мм	2109SB-10	17,5-22,5 мм (1)	9
526-152-1	3,7-7,3	0,001 мм	2109SB-10	32 мм	7
526-124	7-10	0,001 мм	2109SB-10	40-56 мм (2)	6
526-125	10-18	0,001 мм	2109SB-10	62 мм	8

(1) Отверстия Ø ≤ 2,25 мм : глубина измерения 17,5 мм / отверстия Ø > 2,25 мм : глубина измерения 22,5 мм
(2) Отверстия Ø ≤ 8 мм : глубина измерения 40 мм / отверстия Ø > 8 мм : глубина измерения 56 мм

Также доступно! Дюймовые модели

Все продукты предназначены для продажи коммерческим клиентам. Иллюстрации продуктов приведены без каких-либо обязательств. Описания продукции, в частности технические спецификации, соответствуют действительным только при предварительном подтверждении. По рекомендуемым розничным ценам, пожалуйста, обратитесь к отдельному прайс-листу.

Цанговые индикаторные нутромеры для очень малых отверстий

Измерительные наконечники для нутромеров серии 526

Сменные измерительные наконечники для серии 526

Запасные наконечники

№	Диап. изм-й [мм]	Маркировка на измерительной головке (выгравирована)	A [мм]	B [мм]	C [мм]
102469	7-7,5	1	1,8	40	29,2
102470	7,5-8	2	1,8	40	29,2
102471	8-8,5	3	1,8	40	29,2
102472	8,5-9	4	1,8	40	29,2
102473	9-9,5	5	1,8	40	29,2
102474	9,5-10	6	1,8	40	29,2
102454	10-11	1	2,1	46	38
102455	11-12	2	2,7	46	38
102456	12-13	3	2,7	46	38
102457	13-14	4	2,7	46	38
102458	14-15	5	2,7	46	38
102459	15-16	6	2,7	46	38
102460	16-17	7	2,7	46	38
102461	17-18	8	2,7	46	38
201414	0,95-1,15	1	11,5		
201415	1,07-1,25	1,1	11,5		
201416	1,17-1,35	1,2	11,5		
201417	1,27-1,45	1,3	11,5		
201418	1,37-1,55	1,4	11,5		
201419	1,5-1,9	1,75	17,5		
201420	1,8-2,2	2	17,5		
201421	2,05-2,45	2,25	17,5		
201422	2,25-2,75	2,5	22,5		
201423	2,5-3	2,75	22,5		
201424	2,75-3,25	3	22,5		
201425	3-3,5	3,25	22,5		
201426	3,25-3,75	3,5	22,5		
201427	3,5-4	3,75	22,5		
201428	3,7-4,3	4	32		
201429	4,2-4,8	4,5	32		
201430	4,7-5,3	5	32		
201431	5,2-5,8	5,5	32		
201432	5,7-6,3	6	32		
201433	6,2-6,8	6,5	32		
201434	6,7-7,3	7	32		

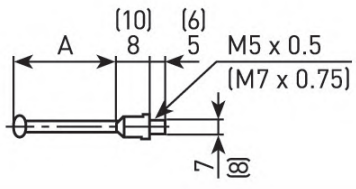

526-162-1, 526-163-1, 526-172-1, 526-173-1
( ) 526-152-1, 526-153-1

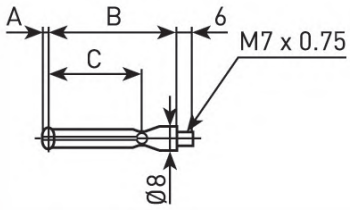

526-124, 526-125, 526-126, 526-127



526-153-1

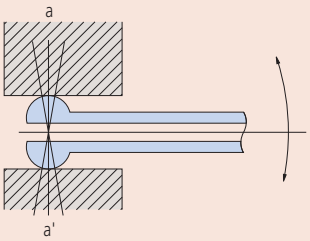

Позиционирование нутромеров
Контактные точки нутромеров для измерения малых отверстий имеют большой радиус кривизны, что облегчает позиционирование для измерения истинного диаметра (в направлении a - a') отверстия.

Все продукты предназначены для продажи коммерческим клиентам. Иллюстрации продуктов приведены без каких-либо обязательств. Описания продукции, в частности технические спецификации, соответствуют действительным только при предварительном подтверждении. По рекомендуемым розничным ценам, пожалуйста, обратитесь к отдельному прайс-листу.

Индикаторные нутромеры для малых отверстий

Серия 511

Эти индикаторные нутромеры имеют возможность самоцентрирования благодаря центрирующему мостику. Основные особенности:

- Простые в использовании нутромеры решают основные задачи по измерению внутренних диаметров (6-400 мм).
- Большой ход пятки обеспечивает высокую точность измерений.
- Сменные шайбы толщиной 0,5 мм поставляются в комплекте с нутромером, что позволяет проводить измерения с малым шагом.
- Измерительные наконечники изготавливаются из твердого сплава (диапазон > 18 мм), что увеличивает долговечность и износостойкость.
- Большая ручка снижает влияние тепла от оператора на 50%.

Спецификация

Погрешность	5 мкм
Комплектация	Индикатор часового типа, пластиковая крышка для защиты индикатора, коробка

Опциональные аксессуары

№	Описание
543-310B	Цифровой индикатор ID-C для нутромеров, 12,7 мм, 0,001 мм, плоская задняя крышка



543-310B

Более подробное описание индикаторов, подходящих к этим нутромерам, см. в разделе "Индикаторы".



511-204



6 - 10mm



10 - 18.5mm

Метрические

№	Диап. изм-й [мм]	Цена деления	№ индикатора	Глубина измерения	Ход измерительной пятки [мм]	Кол-во пяток	Масса [г]
511-211	6-10	0,01 мм	2046SB	50 мм	0,5	9	255
511-204	10-18,5	0,01 мм	2046SB	100 мм	0,6	9	264
511-210	6-10	0,001 мм	2109SB-10	50 мм	0,5	9	255
511-203	10-18,5	0,001 мм	2109SB-10	100 мм	0,6	9	268

Также доступно! Дюймовые модели

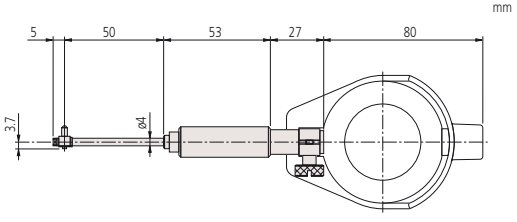

6-10 мм

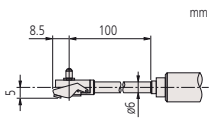

10-18,5 мм

Все продукты предназначены для продажи коммерческим клиентам. Иллюстрации продуктов приведены без каких-либо обязательств. Описания продукции, в частности технические спецификации, соответствуют действительным только при предварительном подтверждении. По рекомендуемым розничным ценам, пожалуйста, обратитесь к отдельному прайс-листу.

Mitutoyo

Индикаторные нутромеры

Серия 511

Эти индикаторные нутромеры имеют возможность самоцентрирования благодаря центрирующему мостику. Основные особенности:

- Простые в использовании нутромеры решают основные задачи по измерению внутренних диаметров (6-400 мм).
- Большой ход пятки обеспечивает высокую точность измерений.
- Сменные шайбы толщиной 0,5 мм поставляются в комплекте с нутромером, что позволяет проводить измерения с малым шагом.
- Измерительные наконечники изготавливаются из твердого сплава (диапазон > 18 мм), что увеличивает долговечность и износостойкость.
- Большая ручка снижает влияние тепла от оператора на 50%.



511-712



511-713



Удлинители для измерения глубоких отверстий (опционально)

Спецификация

Погрешность	2 мкм
Повторяемость	0,5 мкм
Ход измерительного наконечника	18 - 60 мм: 1,2 мм 50 - 400 мм: 1,6 мм
Комплектация	Индикатор часового типа, пластиковая крышка для защиты индикатора, коробка

Опциональные аксессуары

№	Описание
953549	Удлинитель для серии 511, 125 мм, диаметр удлинителя 9 мм
953550	Удлинитель для серии 511, 250 мм, для диапазона 18-35 мм
953551	Удлинитель для серии 511, 500 мм, для диапазона 18-35 мм
953552	Удлинитель для серии 511, 125 мм, диаметр удлинителя 12 мм
953553	Удлинитель для серии 511, 250 мм, диаметр удлинителя 12 мм
953554	Удлинитель для серии 511, 500 мм, диаметр удлинителя 12 мм
953555	Удлинитель для серии 511, 750 мм, диаметр удлинителя 12 мм
953556	Удлинитель для серии 511, 1000 мм, диаметр удлинителя 12 мм
953557	Удлинитель 125 мм для диапазона 160-800 мм, 125 мм, диаметр удлинителя 15 мм
953558	Удлинитель для серии 511, 500 мм, диаметр удлинителя 15 мм
953559	Удлинитель для серии 511, 750 мм, диаметр удлинителя 15 мм
953560	Удлинитель для серии 511, 1000 мм, диаметр удлинителя 15 мм
952361	Удлинитель для серии 511, 250 мм, диаметр удлинителя 15 мм
543-310B	Цифровой индикатор ID-C для нутромеров, 12,7 мм, 0,001 мм, плоская задняя крышка



Более подробное описание индикаторов, подходящих к этим нутромерам, см. в разделе "Индикаторы". Описание измерительных наконечников см. в разделе "Запасные части" в конце каталога.

Метрические

№	Диап. изм-й [мм]	Цена деления	№ индикатора	Глубина измерения	Кол-во пяток	Масса [г]
511-721	18-35	0,001 мм	2109SB-10	100 мм	9	330
511-722	35-60	0,001 мм	2109SB-10	150 мм	6	400
511-723	50-150	0,001 мм	2109SB-10	150 мм	11	420
511-724	100-160	0,001 мм	2109SB-10	150 мм	13	480
511-725	160-250	0,001 мм	2109SB-10	250 мм	6	850
511-726	250-400	0,001 мм	2109SB-10	250 мм	5	945
511-711	18-35	0,01 мм	2046SB	100 мм	9	330
511-712	35-60	0,01 мм	2046SB	150 мм	6	400
511-713	50-150	0,01 мм	2046SB	150 мм	11	420
511-714	100-160	0,01 мм	2046SB	150 мм	13	480
511-715	160-250	0,01 мм	2046SB	250 мм	6	850
511-716	250-400	0,01 мм	2046SB	250 мм	5	945

Также доступно! Дюймовые модели

Все продукты предназначены для продажи коммерческим клиентам. Иллюстрации продуктов приведены без каких-либо обязательств. Описания продукции, в частности технические спецификации, соответствуют действительным только при предварительном подтверждении. По рекомендуемым розничным ценам, пожалуйста, обратитесь к отдельному прайс-листу.

Индикаторные нутромеры

Серия 511

Примеры измерительных головок различнымх размеров.



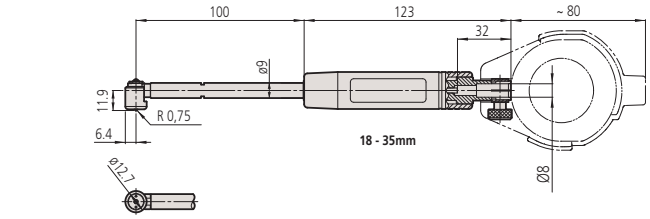

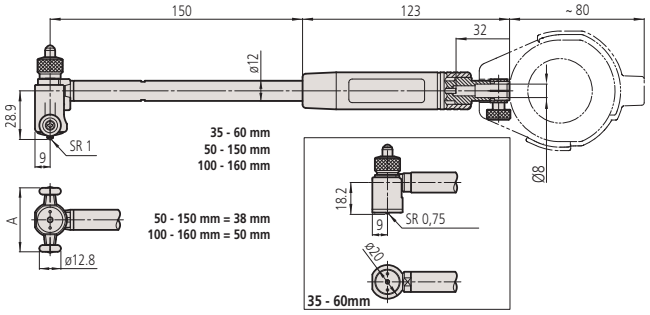

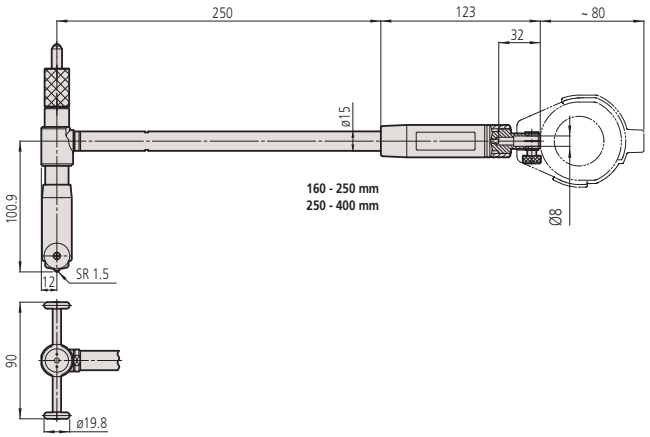

Все продукты предназначены для продажи коммерческим клиентам. Иллюстрации продуктов приведены без каких-либо обязательств. Описания продукции, в частности технические спецификации, соответствуют действительным только при предварительном подтверждении. По рекомендуемым розничным ценам, пожалуйста, обратитесь к отдельному прайс-листу.

Индикаторные нутромеры

Серия 511

Комплекты индикаторных нутромеров



511-921



Индикатор 2046SB входит в комплект 511-921



Индикатор 2109SB-10 входит в комплект 511-922



Индикатор 543-310B входит в состав набора 511-925-10

Метрические

№	Диап. изм-й [мм]	Цена деления	№ индикатора	Глубина измерения
511-921	18-150	0,01 мм	2046SB	100/150 мм
511-922	18-150	0,001 мм	2109SB-10	100/150 мм
511-925-10	18-150	0,001 мм	543-310B	100/150 мм

Также доступно! Дюймовые модели

Спецификация

Погрешность	2 мкм
Повторяемость	0,5 мкм

Стандартные аксессуары

№	Описание
21DZA213A	Твердосплавная пятка, диапазон 18 мм
21DZA213B	Твердосплавная пятка, диапазон 20 мм
21DZA213C	Твердосплавная пятка, диапазон 22 мм
21DZA213D	Твердосплавная пятка, диапазон 24 мм
21DZA213E	Твердосплавная пятка, диапазон 26 мм
21DZA213F	Твердосплавная пятка, диапазон 28 мм
21DZA213G	Твердосплавная пятка, диапазон 30 мм
21DZA213H	Твердосплавная пятка, диапазон 32 мм
21DZA213J	Твердосплавная пятка, диапазон 34 мм
21DZA232A	Твердосплавная пятка для серии 511, 50мм (100мм)
21DZA232B	Твердосплавная пятка для серии 511, диапазон 40 мм, 55 мм (105 мм)
21DZA232C	Твердосплавная пятка для серии 511, диапазон 45 мм, 60 мм (110 мм)
21DZA232D	Твердосплавная пятка для серии 511, диапазон 50 мм, 65 мм (115 мм)
21DZA232E	Твердосплавная пятка для серии 511, диапазон 55 мм, 70 мм (120 мм)
21DZA232F	Твердосплавная пятка для серии 511, диапазон 60 мм, 75 мм (125 мм)
21DZA232G	Твердосплавная пятка для серии 511, 80мм (130мм)
21DZA232H	Твердосплавная пятка для серии 511, 85 мм (135 мм)
21DZA232J	Твердосплавная пятка для серии 511, 90 мм (140 мм)
21DZA232L	Твердосплавная пятка для серии 511, 95 мм (145 мм)
21DZA232M	Твердосплавная пятка для серии 511, 100 мм (150 мм)
205457	Сменная шайба для серии 511, 0,5 мм, диапазон 35-160 мм
205458	Сменная шайба для серии 511, 1 мм, диапазон 35-160 мм
205459	Сменная шайба для серии 511, 2 мм, диапазон 35-160 мм
205460	Сменная шайба для серии 511, 3 мм, диапазон 35-160 мм
205623	Сменная шайба для серии 511, 0,5 мм
205624	Сменная шайба для серии 511, 1 мм, диапазон 18-35 мм
102178	Вспомогательная пятка для серии 511, 50 mm

Все продукты предназначены для продажи коммерческим клиентам. Иллюстрации продуктов приведены без каких-либо обязательств. Описания продукции, в частности технические спецификации, соответствуют действительным только при предварительном подтверждении. По рекомендуемым розничным ценам, пожалуйста, обратитесь к отдельному прайс-листу.

Нутромеры индикаторные с микрометрическими головками

Серия 511

Эти нутромеры оснащаются микрометрическими головками, что позволяет производить измерения без сменных пяток. Особенности:
- Большой ход микрометрических головок.
- Измерительные наконечник — из твердого сплава, что гарантирует длительный срок службы и износостойкость.
- Большая ручка снижает влияние тепла от оператора на 50%.
- Широкий диапазон измерения с применением удлинителей.

Спецификация

Погрешность	2 мкм
Повторяемость	0,5 мкм
Комплектация	Индикатор часового типа, пластиковая крышка для защиты индикатора, коробка

Опциональные аксессуары

№	Описание
953552	Удлинитель для серии 511, 125 мм, диаметр удлинителя 12 мм
953553	Удлинитель для серии 511, 250 мм, диаметр удлинителя 12 мм
953554	Удлинитель для серии 511, 500 мм, диаметр удлинителя 12 мм
953555	Удлинитель для серии 511, 750 мм, диаметр удлинителя 12 мм
953556	Удлинитель для серии 511, 1000 мм, диаметр удлинителя 12 мм
953557	Удлинитель 125 мм для диапазона 160-800 мм, 125 мм, диаметр удлинителя 15 мм
952361	Удлинитель для серии 511, 250 мм, диаметр удлинителя 15 мм
953558	Удлинитель для серии 511, 500 мм, диаметр удлинителя 15 мм
953559	Удлинитель для серии 511, 750 мм, диаметр удлинителя 15 мм
953560	Удлинитель для серии 511, 1000 мм, диаметр удлинителя 15 мм
543-310B	Цифровой индикатор ID-C для нутромеров, 12,7 мм, 0,001 мм, плоская задняя крышка



543-310B

Более подробное описание индикаторов, подходящих к этим нутромерам, см. в разделе "Индикаторы". Описание измерительных наконечников см. в разделе "Запасные части" в конце каталога.



511-814

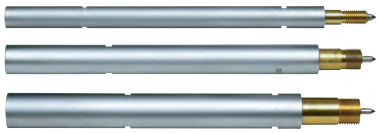

Удлинители для измерения глубоких отверстий (опционально)

Метрические

№	Диап. изм-й [мм]	Цена деления	№ индикатора	Микрометр Ход головки	опцион	Глубина измерения	Масса [г]
511-823	60-100	0,001 мм	2109SB-10	10 мм	10, 20 мм	150 мм	430
511-824	100-160	0,001 мм	2109SB-10	13 мм	10, 20, 20 мм	150 мм	480
511-825	150-250	0,001 мм	2109SB-10	13 мм	10, 20, 20, 50 мм	150 мм	850
511-826	250-400	0,001 мм	2109SB-10	25 мм	25, 50, 50 мм	150 мм	950
511-827	400-600	0,001 мм	2109SB-10	50 мм	50, 100 мм	250 мм	1270
511-828	600-800	0,001 мм	2109SB-10	50 мм	50, 100 мм	250 мм	1670
511-813	60-100	0,01 мм	2046SB	10 мм	10, 20 мм	150 мм	430
511-814	100-160	0,01 мм	2046SB	13 мм	10, 20, 20 мм	150 мм	480
511-815	150-250	0,01 мм	2046SB	13 мм	10, 20, 20, 50 мм	150 мм	850
511-816	250-400	0,01 мм	2046SB	25 мм	25, 50, 50 мм	150 мм	950
511-817	400-600	0,01 мм	2046SB	50 мм	50, 100 мм	250 мм	1270
511-818	600-800	0,01 мм	2046SB	50 мм	50, 100 мм	250 мм	1670

Также доступно! Дюймовые модели

Все продукты предназначены для продажи коммерческим клиентам. Иллюстрации продуктов приведены без каких-либо обязательств. Описания продукции, в частности технические спецификации, соответствуют действительным только при предварительном подтверждении. По рекомендуемым розничным ценам, пожалуйста, обратитесь к отдельному прайс-листу.

Mitutoyo

Нутромеры индикаторные с микрометрическими головками

Серия 511

Размеры

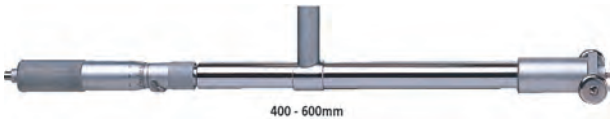

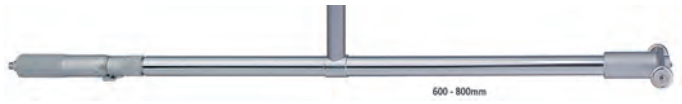

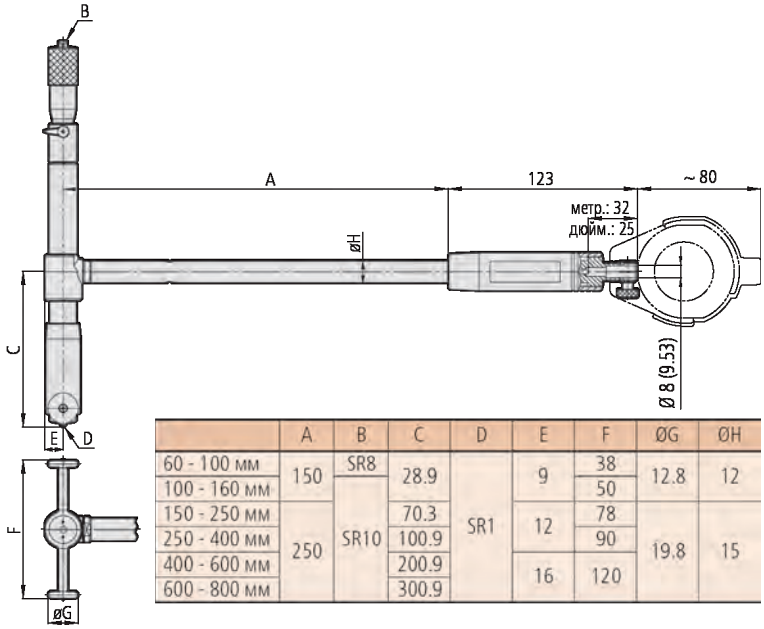

	A	B	C	D	E	F	ØG	ØH
60 - 100 мм	150	SR8	28.9	SR1	9	38	12.8	12
100 - 160 мм		SR10	70.3		12	50	19.8	15
150 - 250 мм	250		100.9			78		
250 - 400 мм			200.9		16	90		
400 - 600 мм			300.9			120		
600 - 800 мм								



60 - 100 мм



100 - 160 мм



150 - 250 мм

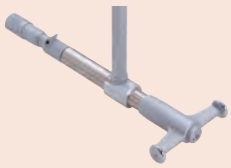

250 - 400 мм

Удлинители

Принадлежности для нутромеров

Эти удлинительные стержни позволяют проводить измерения на большой глубине. Особенности:

- Использование одного длинного стержня вместо нескольких коротких снижает погрешность измерений. Соединение нескольких удлинителей увеличивает возможность возникновения небольших дополнительных погрешностей, поэтому рекомендуется соединять не более двух стержней с нутромером.
- Удлинительные стержни длиной до 1000 мм.
- При использовании стержней длиной более 500 мм работайте нутромером только в вертикальном положении.
- Точность и удобство работы могут быть подтверждены после соединения удлинительного стержня.

Диапазон	1. 125 мм	2. 250 мм	3. 500 мм	4. 750 мм	5. 1000 мм
	№	№	№	№	№
A. 18-35 мм	953549	953550	953551	—	—
B. 35-160 мм	953552	953553	953554	953555	953556
C. 150-800 мм	953557	952361	953558	953559	953560

Спецификация

Диаметр удлинительного стержня	ø9 мм (диапазон 18-35 мм) ø12 мм (диапазон 35-160 мм) ø15 мм (диапазон 150-800 мм)



953549



953552



953557

Все продукты предназначены для продажи коммерческим клиентам. Иллюстрации продуктов приведены без каких-либо обязательств. Описания продукции, в частности технические спецификации, соответствуют действительным только при предварительном подтверждении. По рекомендуемым розничным ценам, пожалуйста, обратитесь к отдельному прайс-листу.

Нутромеры индикаторные короткого типа

Серия 511

Эти компактные и легкие нутромеры имеют короткую ручку. Особенности:
– Большой ход пятки обеспечивает высокую точность измерений.
– Измерительные наконечники изготавливаются из твердого сплава, что увеличивает долговечность и износостойкость.
– Большая ручка снижает влияние тепла от оператора на 50%.

Спецификация

Погрешность	2 мкм
Повторяемость	0,5 мкм
Ход измерительного наконечника	18 - 60 мм: 1,2 мм 50 - 160 мм: 1,6 мм
Комплектация	Индикатор часового типа, пластиковая крышка для защиты индикатора, коробка

Опциональные аксессуары

№	Описание
543-310B	Цифровой индикатор ID-C для нутромеров, 12,7 мм, 0,001 мм, плоская задняя крышка



543-310B



Более подробное описание индикаторов, подходящих к этим нутромерам, см. в разделе "Индикаторы". Описание измерительных наконечников см. в разделе "Запасные части" в конце каталога.



511-766

Метрические

№	Диап. изм-й [мм]	Цена деления	№ индикатора	Глубина измерения	Кол-во пяток	Масса [г]
511-771	18-35	0,001 мм	2109SB-10	50 мм	9	320
511-772	35-60	0,001 мм	2109SB-10	50 мм	6	380
511-773	50-150	0,001 мм	2109SB-10	50 мм	11	400
511-774	100-160	0,001 мм	2109SB-10	50 мм	13	460
511-766	18-35	0,01 мм	2046SB	50 мм	9	320
511-767	35-60	0,01 мм	2046SB	50 мм	6	380
511-768	50-150	0,01 мм	2046SB	50 мм	11	400
511-769	100-160	0,01 мм	2046SB	50 мм	13	460

Также доступно! Дюймовые модели

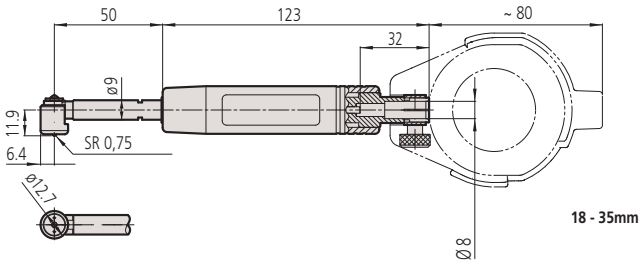

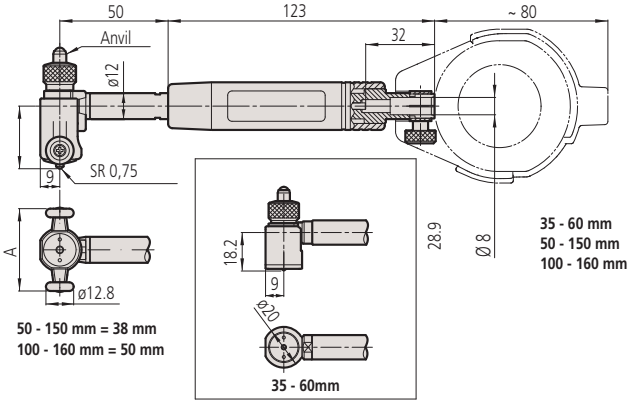

Все продукты предназначены для продажи коммерческим клиентам. Иллюстрации продуктов приведены без каких-либо обязательств. Описания продукции, в частности технические спецификации, соответствуют действительным только при предварительном подтверждении. По рекомендуемым розничным ценам, пожалуйста, обратитесь к отдельному прайс-листу.

Mitutoyo

Нутромеры индикаторные для глухих отверстий

Серия 511

Эти нутромеры для глухих отверстий имеют следующие особенности:
– Возможность измерять внутренние диаметры вблизи нижней части глухих отверстий.
– Измерительные наконечники изготавливаются из твердого сплава, что повышает долговечность и износостойкость.



511-427



511-426

Спецификация

Погрешность	4 мкм
Повторяемость	1 мкм
Ход измерительного наконечника	1,2 мм
Комплектация	Индикатор часового типа, пластиковая крышка для защиты индикатора, коробка

Опциональные аксессуары

№	Описание
543-310B	Цифровой индикатор ID-C для нутромеров, 12,7 мм, 0,001 мм, плоская задняя крышка
953549	Удлинитель для серии 511, 125 мм, диаметр удлинителя 9 мм
953550	Удлинитель для серии 511, 250 мм, для диапазона 18-35 мм
953551	Удлинитель для серии 511, 500 мм, для диапазона 18-35 мм



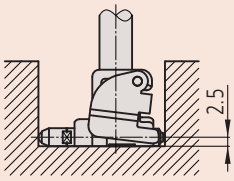

Для глухих отверстий с минимальной глубиной 2,5 мм

Метрические

№	Диап. изм-й [мм]	Цена деления	№ индикатора	Глубина измерения	a [мм]	b [мм]	Масса [г]
511-425	15-35	0,01 мм	2046SB	150 мм	9,9	10,6	350
511-426	35-60	0,01 мм	2046SB	150 мм	14,3	18	370
511-427	50-150	0,01 мм	2046SB	150 мм	22,7	22	380
511-435	15-35	0,001 мм	2109SB	150 мм	9,9	10,6	350
511-436	35-60	0,001 мм	2109SB	150 мм	14,3	18	370
511-437	50-150	0,001 мм	2109SB	150 мм	22,7	22	380

Также доступно! Дюймовые модели



15 - 35 мм

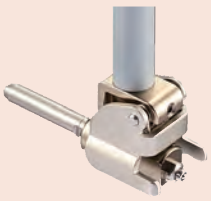

35 - 60 мм

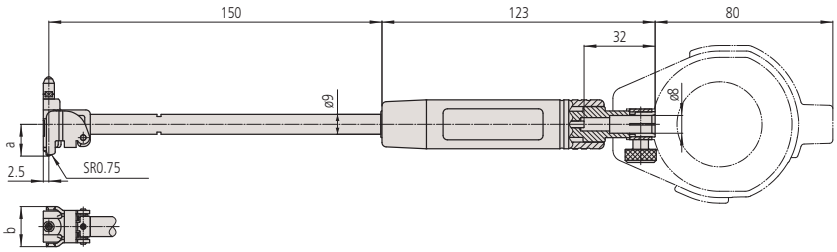

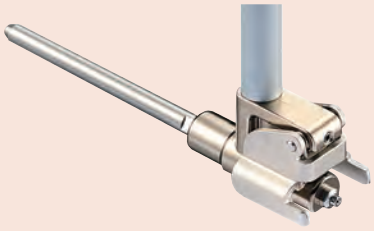

50 - 150 мм

Более подробное описание индикаторов, подходящих к этим нутромерам, см. в разделе "Индикаторы". Описание измерительных наконечников см. в разделе "Запасные части" в конце каталога.

Все продукты предназначены для продажи коммерческим клиентам. Иллюстрации продуктов приведены без каких-либо обязательств. Описания продукции, в частности технические спецификации, соответствуют действительным только при предварительном подтверждении. По рекомендуемым розничным ценам, пожалуйста, обратитесь к отдельному прайс-листу.

Нутромеры индикаторные ABSOLUTE Digimatic

Функции	Серия 511
PRESET (Предустановка) (x3)	●
Оценка ПР/±НЕ	●
Вывод данных Digimatic	●
ВКЛ./ВЫКЛ.	●
DATA/HOLD (Передача данных/ Удержание значения)	●
Удержание мин. значения	●

Серия 511

ABSOLUTE IP53

Эти цифровые нутромеры позволяют производить измерения с высочайшей точностью даже на глубине до двух метров. Особенности:
- Прецизионный нутромер для простого измерения диаметров в глубоких отверстиях без потери точности.
- Возможность хранение и вызова нажатием кнопки до 3 номинальных значений и полей допусков.
- Оценка допусков ПР/±НЕ.
- Использование до 4 удлинительных стержней (250 или 500 мм).

Спецификация

Погрешность	0,003 мм (без учёта ошибки квантования)
Разрешение	0,001 мм
Повторяемость	±1 символ
Измер. усилие	≤5 Н
Частота замеров	50 раз в секунду*
Ход измерительного наконечника	1,2 мм
Питание	2 батареи SR-44
Срок службы батареи	Около 2000 часов
Отображение данных	Высота символа на ЖК-дисплее 7,5 мм

Опциональные аксессуары

№	Описание
21DZA081	Удлинительный стержень для серии 545, 500 мм
21DZA089	Удлинительный стержень для серии 511, 250мм
905338	Кабель Digimatic, плоский прямой, 1 м
905409	Кабель Digimatic, плоский прямой, 2 м
02AZD790F	Кабель U-WAVE T типа F, плоский прямой
06AFM380F	Прямое соединение с USB (Digimatic-USB), 2 м, плоский прямой

Расходуемые аксессуары

№	Описание
938882	Батарея SR44, 1,5 В



Индикаторный нутромер ABSOLUTE Digimatic определяет минимальное значение (истинный диаметр) и автоматически сохраняет его.

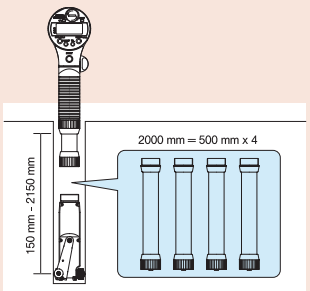

Четыре удлинительных стержня (500 мм каждый), соединённые вместе, дают 2 м длины.

*если скорость измерения > 50 мкм/с, возможно неверное отображение максимального значения



511-501

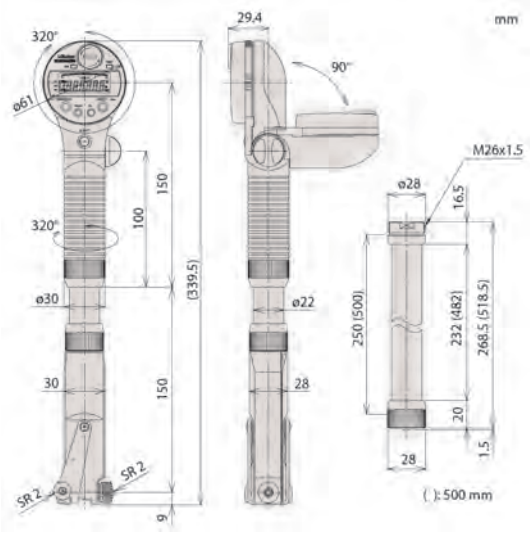

Метрические

№	Диап. изм-й [мм]	Кол-во пяток	Масса [г]
511-501	45-100	12	500
511-502	100-160	13	570

Также доступно! Дюймовые/Метрические модели

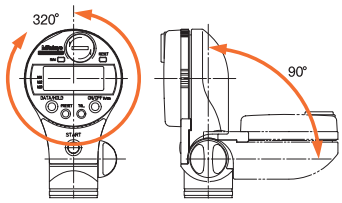

Дисплей может вращаться на 320° и поворачиваться на 90°. Ручка также может вращаться на 320°.

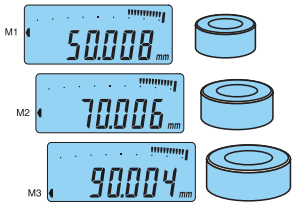

Возможность предустановки до трёх исходных значений, включая верхние / нижние границы поля допуска.

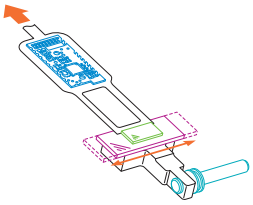

Даже при измерениях с двухметровым удлинителем точность остаётся прежней, так как передача данных производится электроникой.

Все продукты предназначены для продажи коммерческим клиентам. Иллюстрации продуктов приведены без каких-либо обязательств. Описания продукции, в частности технические спецификации, соответствуют действительным только при предварительном подтверждении. По рекомендуемым розничным ценам, пожалуйста, обратитесь к отдельному прайс-листу.

Mitutoyo

Приспособление для настройки двухточечных нутромеров

Серия 515

– Для установки двухточечных нутромеров серии 511 на размер.
– Это приспособление позволяет легко установить нутромер диапазона от 18 до 400 мм на размер с помощью концевых мер.





515-590
+ концевая мера длины (дополнительно)

Дюймовый/
метрический

№	Диапазон	Масса, [кг]
515-590	18-400 мм	4,51

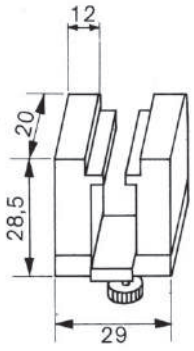

940088

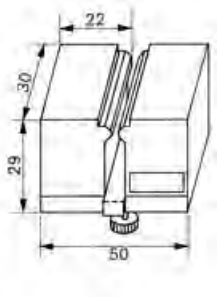

940089

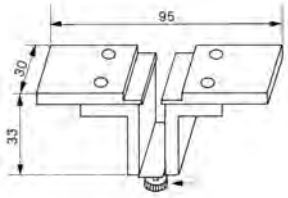

940090

Спецификация

Комплектация	Комплект в мягкой упаковке

Стандартные аксессуары

№	Описание
940088	Держатель, 18-35 мм/35-60 мм
940089	Держатель, 50-100 мм/100-160 мм
940090	Держатель, 100-250 мм/250-400 мм
630030	Плоские губки, 2 шт.

Все продукты предназначены для продажи коммерческим клиентам. Иллюстрации продуктов приведены без каких-либо обязательств. Описания продукции, в частности технические спецификации, соответствуют действительным только при предварительном подтверждении. По рекомендуемым розничным ценам, пожалуйста, обратитесь к отдельному прайс-листу.

Наборы калибров

Спецификация

Комплектация	Пластиковый футляр

Серия 154 - Наборы калибров для малых отверстий

– Фиксируется в отверстии (зажимным винтом с рифлением), а диаметр измеряется микрометром после отвода из отверстия.

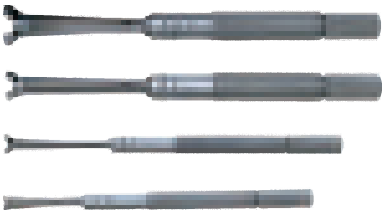

154-902

Метрические

№	Калибры в комплекте	Диапазон [мм]	l мм	L [мм]	ø d [мм]	Ø D	Масса
154-902	154-101	3-5 мм	22,5	90	5,5	2,8-5,2	12
	154-102	5-7,5 мм	30	97,6	5,5	4,8-7,8	13
	154-103	7,5-10 мм	40	108	8,5	7,3-10,3	29
	154-104	10-13 мм	40	108	8,5	9,8-13,2	30

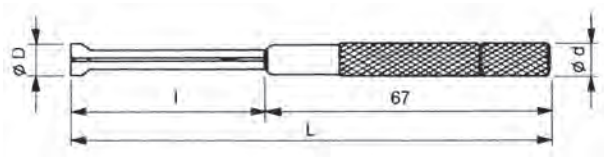

Спецификация

Комплектация	Пластиковый футляр

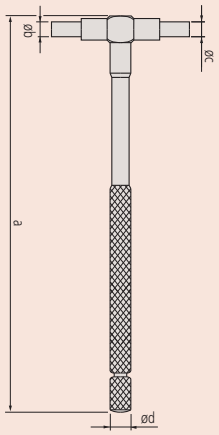

Серия 155 - Наборы телескопических калибров

– Самоцентрирующиеся калибры с матовым хромовым покрытием.
– Постоянное усилие пружины на изм. поверхностях. Фиксация зажимным винтом с рифлением.



155-905

Метрические

№	Калибры в комплекте	Диапазон [мм]	a [мм]	b [мм]	c [мм]	d [мм]	Масса
155-905	155-127	8-12,7 мм	110	4	3	5	15
	155-128	12,7-19 мм	110	5	3,5	5,5	25
	155-129	19-32 мм	110	5	3,5	5,5	35
	155-130	32-54 мм	150	7,5	6	8	75
	155-131	54-90 мм	150	7,5	6	8	80
	155-132	90-150 мм	150	7,5	6	8	100

Все продукты предназначены для продажи коммерческим клиентам. Иллюстрации продуктов приведены без каких-либо обязательств. Описания продукции, в частности технические спецификации, соответствуют действительным только при предварительном подтверждении. По рекомендуемым розничным ценам, пожалуйста, обратитесь к отдельному прайс-листу.

Установочные кольца

Серия 177

Метрические

№	Материал	Номинальный размер ød	Тип	Ø D [мм]	Ø E [мм]	T [мм]
177-220	Сталь	1 мм	A	20		4
177-222	Сталь	1,1 мм	A	20		4
177-225	Сталь	1,2 мм	A	20		4
177-227	Сталь	1,3 мм	A	20		4
177-230	Сталь	1,4 мм	A	20		4
177-236	Сталь	1,75 мм	A	25		5
177-239	Сталь	2 мм	A	25		5
177-242	Сталь	2,25 мм	A	25		5
177-208	Сталь	2,5 мм	A	25		7
177-246	Сталь	2,75 мм	A	25		7
177-248	Сталь	3 мм	A	25		7
177-250	Сталь	3,25 мм	A	25		7
177-252	Сталь	3,5 мм	A	25		7
177-255	Сталь	3,75 мм	A	25		7
177-204	Сталь	4 мм	A	25		7
177-418	Керамика	4 мм	A	25		7
177-257	Сталь	4,5 мм	A	25		7
177-205	Сталь	5 мм	A	25		7
177-263	Сталь	5,5 мм	A	25		7
177-267	Сталь	6 мм	A	25		7
177-420	Керамика	6 мм	A	25		7
177-271	Сталь	6,5 мм	A	25		7
177-275	Сталь	7 мм	A	25		7
177-125	Сталь	8 мм	A	32		10
177-423	Керамика	8 мм	A	32		10
177-279	Сталь	9 мм	A	32		10
177-126	Сталь	10 мм	A	32		10
177-424	Керамика	10 мм	A	32		10
177-284	Сталь	12 мм	A	32		10
177-425	Керамика	12 мм	A	32		10
177-132	Сталь	14 мм	A	38		10
177-177	Сталь	16 мм	A	45		10
177-427	Керамика	16 мм	A	45		10
177-133	Сталь	17 мм	A	45		10
177-285	Сталь	18 мм	A	45		10
177-286	Сталь	20 мм	A	45		10
177-429	Керамика	20 мм	A	45		10
177-139	Сталь	25 мм	A	53		15
177-430	Керамика	25 мм	A	53		15
177-288	Сталь	30 мм	A	71		15
177-431	Керамика	30 мм	A	71		15
177-140	Сталь	35 мм	A	71		15
177-432	Керамика	35 мм	A	71		15
177-290	Сталь	40 мм	A	71		15
177-433	Керамика	40 мм	A	71		15
177-178	Сталь	45 мм	A	85		15
177-434	Керамика	45 мм	A	85		15
177-146	Сталь	50 мм	A	85		20
177-292	Сталь	60 мм	A	112		20
177-314	Сталь	62 мм	A	112		20
177-147	Сталь	70 мм	A	112		20
177-316	Сталь	75 мм	A	125		25
177-294	Сталь	80 мм	A	125		25
177-318	Сталь	87 мм	A	140		25
177-148	Сталь	90 мм	A	140		25
177-296	Сталь	100 мм	A	160		25
177-298	Сталь	125 мм	B	210	168	38,1
177-300	Сталь	150 мм	B	235	187	38,1
177-302	Сталь	175 мм	B	260	215	38,1
177-304	Сталь	200 мм	B	311	244	38,1
177-306	Сталь	225 мм	B	337	264	38,1
177-308	Сталь	250 мм	B	362	290	38,1
177-310	Сталь	275 мм	B	413	321	38,1
177-312	Сталь	300 мм	B	438	340	38,1

Спецификация

Цилиндричность	1 мкм для ø1-60 мм 1,5 мкм для ø62-90 мм 2 мкм для ø100-150 мм 2,5 мкм для ø175-225 мм 3 мкм для ø250-300 мм



177-424

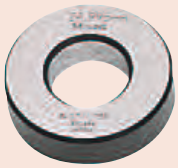

177-139



177-432

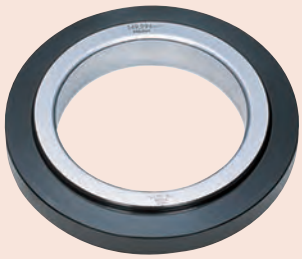

177-300

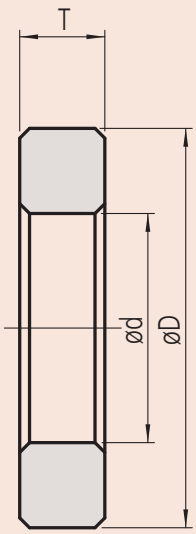

Тип A

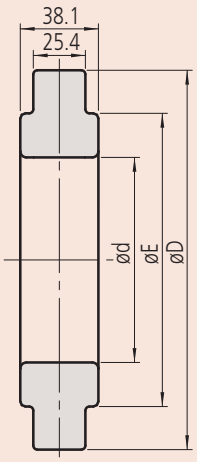

Тип B

Допустимое отклонение от номинального диаметра ±0,01 мм до 45 мм и ± 0,02 мм - свыше. Калиброванный диаметр каждого кольца указан на его верхнем торце.

Все продукты предназначены для продажи коммерческим клиентам. Иллюстрации продуктов приведены без каких-либо обязательств. Описания продукции, в частности технические спецификации, соответствуют действительным только при предварительном подтверждении. По рекомендуемым розничным ценам, пожалуйста, обратитесь к отдельному прайс-листу.

Штангенциркули



Штангенциркули ABSOLUTE Digimatic
Страница 166

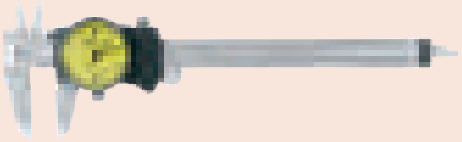

Штангенциркули нониусные
Страница 180



Специальные штангенциркули
Страница 187



Принадлежности для штангенциркулей
Страница 203

Все продукты предназначены для продажи коммерческим клиентам. Иллюстрации продуктов приведены без каких-либо обязательств. Описания продукции, в частности технические спецификации, соответствуют действительным только при предварительном подтверждении. По рекомендуемым розничным ценам, пожалуйста, обратитесь к отдельному прайс-листу.

Штангенциркули ABSOLUTE IP67

Серия 500

Данные прочные штангенциркули предназначены для надежных измерений и решения широкого круга измерительных задач. Штангенциркули ABSOLUTE Digimatic IP67 обладают следующими преимуществами:

– Превосходная водо- и пылезащищенность (степень защиты IP67) позволяет использовать инструмент в условиях воздействия брызг СОЖ.
– Пылезащищенность и соответствие EN60529, что позволяет выдерживать временное погружение под воду без каки-либо последствий или повреждений.
– Длительный срок службы батареи.



500-706-20

Метрические — Без приводного ролика

№	Диап. изм-й [мм]	Глубиномер	Вывод данных	L [мм]	a [мм]	b [мм]	c [мм]	d [мм]	Масса [г]
500-706-20	0-150	плоский		233	40	21	16,5	16	164
500-709-20	0-150	ø1,9 мм		233	40	21	16,5	16	164
500-716-20	0-150	плоский	●	233	40	21	16,5	16	164
500-707-20	0-200	плоский		290	50	24,5	20	16	194
500-717-20	0-200	плоский	●	290	50	24,5	20	16	194
500-708-11	0-300	плоский		404	64	27,5	21,8	20	345
500-718-11	0-300	плоский	●	404	64	27,5	21,8	20	345

Метрические — С приводным роликом

№	Диап. изм-й [мм]	Глубиномер	Вывод данных	L [мм]	a [мм]	b [мм]	c [мм]	d [мм]	Масса [г]
500-702-20	0-150	плоский		233	40	21	16,5	16	164
500-712-20	0-150	плоский	●	233	40	21	16,5	16	164
500-719-20	0-150	ø1,9 мм	●	233	40	21	16,5	16	164
500-703-20	0-200	плоский		290	50	24,5	20	16	194
500-713-20	0-200	плоский	●	290	50	24,5	20	16	194
500-704-10	0-300	плоский		404	64	27,5	21,8	20	345
500-714-10	0-300	плоский	●	404	64	27,5	21,8	20	345

Также доступно! Дюймовые/Метрические модели

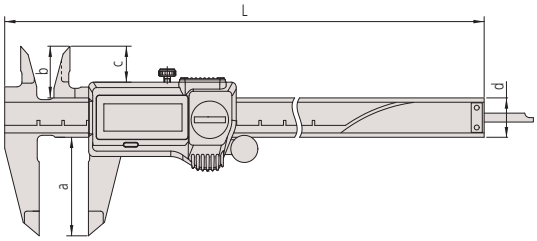

Функции	Серия 500
ORIGIN (Исходное положение: АБС.-Нуль)	●
Отключение через 20 мин. простоя	●
Предупреждение о низком заряде батареи	●

Спецификация

Погрешность	≤ 200 мм: ±0,02 мм > 200 мм : ±0,03 мм (без учета ошибки квантования)
Разрешение	0,01 мм
Макс. скорость отклика	Неограничена
Срок службы батареи	около 5 лет (150 мм, 200 мм) 5000 часов (300 мм)
Отображение данных	ЖК-дисплей, высота символа 9 мм (150, 200 мм) 10,2 мм (300 мм)
Комплектация	Коробка, 1 батарея

Опциональные аксессуары

№	Описание
05CZA624	Кабель Digimatic с кнопкой передачи данных, IP, 1м, для штангенциркулей
05CZA625	Кабель Digimatic с кнопкой передачи данных, IP, 2м, для штангенциркулей
02AZD790A	Кабель U-WAVE T типа A, IP штангенциркульный тип с кнопкой передачи данных
050083-10	Сменная рамка для измерений глубины, ширина 75 мм, для моделей 100, 150, 200 мм
050084-10	Сменная рамка для измерений глубины, ширина 100 мм, для моделей 100, 150, 200 мм
050085-10	Сменная рамка для измерений глубины, ширина 125 мм, для моделей 300 мм
06AFM380A	Прямое соединение с USB (Digimatic-USB), IP штангенциркульный тип с кнопкой передачи данных

Расходуемые аксессуары

№	Описание
938882	Батарея SR44, 1,5 В



Штанга 150 и 200 мм или 300 мм

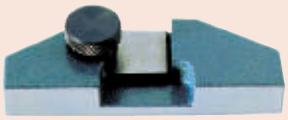

050083-10

Все продукты предназначены для продажи коммерческим клиентам. Иллюстрации продуктов приведены без каких-либо обязательств. Описания продукции, в частности технические спецификации, соответствуют действительным только при предварительном подтверждении. По рекомендуемым розничным ценам, пожалуйста, обратитесь к отдельному прайс-листу.

Штангенциркули ABSOLUTE IP67 с твердосплавными губками

Функции	Серия 500
ORIGIN (Исходное положение: АБС.-Нуль)	●
Отключение через 20 мин. простоя	●
Предупреждение о низком заряде батареи	●

Спецификация

Погрешность	≤ 200 мм : ±0,02 мм > 200 мм : ±0,03 мм (без учета ошибки квантования)
Разрешение	0,01 мм
Макс. скорость отклика	Неограничена
Глубиномер	Плоский
Срок службы батареи	около 5 лет
Отображение данных	ЖК-дисплей, высота символов 9 мм
Комплектация	Коробка, 1 батарея

Опциональные аксессуары

№	Описание
05CZA624	Кабель Digimatic с кнопкой передачи данных, IP, 1м, для штангенциркулей
05CZA625	Кабель Digimatic с кнопкой передачи данных, IP, 2м, для штангенциркулей
02AZD790A	Кабель U-WAVE T типа A, IP штангенциркульный тип с кнопкой передачи данных
050083-10	Сменная рамка для измерений глубины, ширина 75 мм, для моделей 100, 150, 200 мм
050084-10	Сменная рамка для измерений глубины, ширина 100 мм, для моделей 100, 150, 200 мм
050085-10	Сменная рамка для измерений глубины, ширина 125 мм, для моделей 300 мм
06AFM380A	Прямое соединение с USB (Digimatic-USB), IP штангенциркульный тип с кнопкой передачи данных

Расходуемые аксессуары

№	Описание
938882	Батарея SR44, 1,5 В

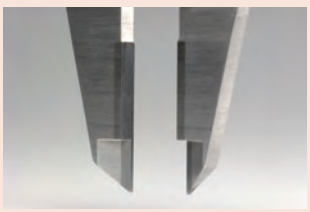



Твердосплавные губки

Серия 500

Данные прочные штангенциркули предназначены для надежных измерений и решения широкого круга измерительных задач. Штангенциркули ABSOLUTE Digimatic IP67 обладают следующими преимуществами:

– Превосходная водо- и пылезащищенность (степень защиты IP67) позволяет использовать инструмент в условиях воздействия брызг СОЖ.
– Пылезащищенность и соответствие EN60529, что позволяет выдерживать временное погружение под воду без каки-либо последствий или повреждений.
– Длительный срок службы батареи.



500-727-20

Метрические Твердосплавные губки для наружных/внутренних измерений

№	Диап. изм-й [мм]	Вывод данных	Приводной ролик	L [мм]	a [мм]	b [мм]	c [мм]	d [мм]	Масса [г]
500-727-20	0-150	●		233	40	21	16,5	16	164
500-723-20	0-150	●	●	233	40	21	16,5	16	168
500-728-20	0-200	●		290	50	24,5	20	16	194
500-724-20	0-200	●	●	290	50	24,5	20	16	198

Метрические Твердосплавные губки для наружных измерений

№	Диап. изм-й [мм]	Вывод данных	Приводной ролик	L [мм]	a [мм]	b [мм]	c [мм]	d [мм]	Масса [г]
500-721-20	0-150	●	●	233	40	21	16,5	16	168
500-722-20	0-200	●	●	290	50	24,5	20	16	198

Также доступно! Дюймовые/Метрические модели

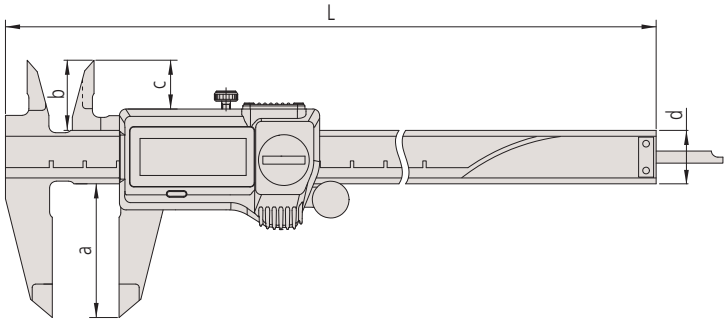

Штангенциркули AOS ABSOLUTE Digimatic

Серия 500

Эти штангенциркули Digimatic обеспечивают надежные измерения, и имеют следующие преимущества:

- Теперь штангенциркули оснащаются датчиками AOS (Advanced Onsite Sensor), ранее используемыми только на влагостойких штангенциркулях ABS.
- Благодаря применению электромагнитного индукционного датчика ABSOLUTE эти штангенциркули не подвержены влиянию загрязнения шкалы при измерении. Вода, масло и т.д. на шкале не влияют на сигнал обнаружения (кроме моделей 300 мм).
- Высококачественная притирка направляющих обеспечивает плавный ход ползунка.
- Высококонтрастный дисплей с высотой символов 9 мм облегчает считывание результатов.
- Шкала ABSOLUTE не требует обнуления после включения и не имеет ограничения по скорости передвижения ползунка.
- Длительный срок службы батареи.

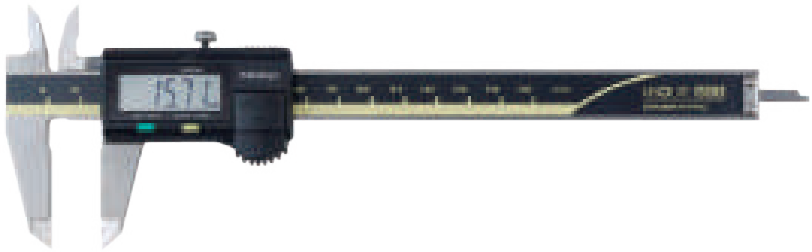

500-181-30

Функции	Серия 500
ORIGIN (Исходное положение: АБС.-Нуль)	●
ZERO / ABS (НУЛЬ/АБС.)	●
ВКЛ./ВЫКЛ.	●
Предупреждение о низком заряде батареи	●

Спецификация

Погрешность	≤ 200 мм : ±0,02 мм > 200 мм : ±0,03 мм (без учета ошибки квантования)
Разрешение	0,01 мм
Макс. скорость отклика	Неограничена
Срок службы батареи	Около 18000 часов
Отображение данных	ЖК-дисплей, высота символов 9 мм
Комплектация	Коробка, 1 батарея

Опциональные аксессуары

№	Описание
959149	Кабель Digimatic с кнопкой передачи данных, прямой, 1 м
959150	Кабель Digimatic с кнопкой передачи данных, прямой, 2 м
02AZD790C	Кабель U-WAVE T типа C, прямой, с кнопкой передачи данных
959143	Блок удержания данных (HOLD)
050083-10	Сменная рамка для измерений глубины, ширина 75 мм, для моделей 100, 150, 200 мм
050084-10	Сменная рамка для измерений глубины, ширина 100 мм, для моделей 100, 150, 200 мм
050085-10	Сменная рамка для измерений глубины, ширина 125 мм, для моделей 300 мм
06AFM380C	Прямое соединение с USB (Digimatic-USB), прямой, с кнопкой передачи данных

Расходуемые аксессуары

№	Описание
938882	Батарея SR44, 1,5 В

Метрические Без приводного ролика

№	Диап. изм-й [мм]	Глубиномер	Вывод данных	L [мм]	a [мм]	b [мм]	c [мм]	d [мм]	Масса [г]
500-180-30	0-100	ø1,9 мм		182	40	21	16,5	16	142
500-201-30	0-100	ø1,9 мм	●	182	40	21	16,5	16	143
500-184-30	0-150	ø1,9 мм		233	40	21	16,5	16	164
500-203-30	0-150	ø1,9 мм	●	233	40	21	16,5	16	168
500-181-30	0-150	плоский		233	40	21	16,5	16	164
500-161-30	0-150	плоский	●	233	40	21	16,5	16	164
500-182-30	0-200	плоский		290	50	24,5	20	16	194
500-162-30	0-200	плоский	●	290	50	24,5	20	16	194
500-205	0-300	плоский	●	404	64	27,5	22	20	350

Метрические С приводным роликом

№	Диап. изм-й [мм]	Глубиномер	Вывод данных	L [мм]	a [мм]	b [мм]	c [мм]	d [мм]	Масса [г]
500-150-30	0-100	ø1,9 мм	●	182	40	21	16,5	16	143
500-151-30	0-150	плоский	●	233	40	21	16,5	16	164
500-158-30	0-150	ø1,9 мм	●	233	40	21	16,5	16	164
500-152-30	0-200	плоский	●	290	50	24,5	20	16	194
500-153	0-300	плоский	●	404	64	27,5	22	20	350

Также доступно! Дюймовые/Метрические модели

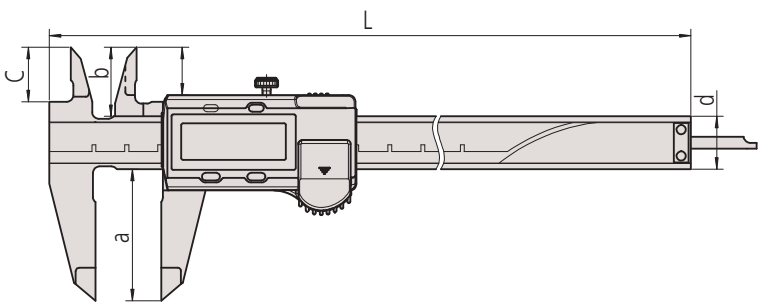



Круглый глубиномер

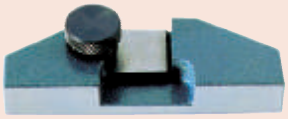

050083-10

Отсканируйте QR-код с помощью мобильного устройства, чтобы посмотреть видео о средствах измерения на YouTube

Все продукты предназначены для продажи коммерческим клиентам. Иллюстрации продуктов приведены без каких-либо обязательств. Описания продукции, в частности технические спецификации, соответствуют действительным только при предварительном подтверждении. По рекомендуемым розничным ценам, пожалуйста, обратитесь к отдельному прайс-листу.

Штангенциркули AOS ABSOLUTE Digimatic с твердосплавными губками

Функции	Серия 500
ORIGIN (Исходное положение: АБС.-Нуль)	●
ZERO / ABS (НУЛЬ/АБС.)	●
ВКЛ./ВЫКЛ.	●
Предупреждение о низком заряде батареи	●
Глубиномер	

Спецификация

Погрешность	≤ 200 мм : ±0,02 мм > 200 мм : ±0,03 мм (без учета ошибки квантования)
Разрешение	0,01 мм
Макс. скорость отклика	Неограничена
Срок службы батареи	Около 18000 часов
Отображение данных	ЖК-дисплей, высота символов 9 мм
Комплектация	Коробка, 1 батарея

Опциональные аксессуары

№	Описание
959149	Кабель Digimatic с кнопкой передачи данных, прямой, 1 м
959150	Кабель Digimatic с кнопкой передачи данных, прямой, 2 м
02AZD790C	Кабель U-WAVE T типа C, прямой, с кнопкой передачи данных
959143	Блок удержания данных (HOLD)
050083-10	Сменная рамка для измерений глубины, ширина 75 мм, для моделей 100, 150, 200 мм
050084-10	Сменная рамка для измерений глубины, ширина 100 мм, для моделей 100, 150, 200 мм
050085-10	Сменная рамка для измерений глубины, ширина 125 мм, для моделей 300 мм
06AFM380C	Прямое соединение с USB (Digimatic-USB), прямой, с кнопкой передачи данных

Расходуемые аксессуары

№	Описание
938882	Батарея SR44, 1,5 В

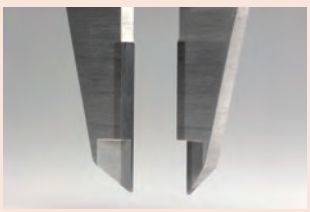



Твердосплавные губки

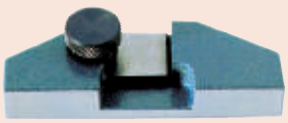

050083-10

Серия 500

ABSOLUTE®

Эти штангенциркули Digimatic с твердосплавными губками предназначены для надежных измерений и решения широкого круга измерительных задач. Особенности:

- Благодаря применению электромагнитного индукционного датчика ABSOLUTE эти штангенциркули не подвержены влиянию загрязнения шкалы при измерении. Вода, масло и т.д. на шкале не влияют на сигнал обнаружения.
- Высококачественная притирка направляющих обеспечивает плавный ход ползунка.
- Высококонтрастный дисплей с высотой символов 9 мм облегчает считывание результатов.
- Шкала ABSOLUTE не требует обнуления после включения и не имеет ограничения по скорости передвижения ползунка.
- Длительный срок службы батареи.



Метрические — Твердосплавные губки для наружных/внутренних измерений

№	Диап. изм-й [мм]	Вывод данных	Приводной ролик	L [мм]	a [мм]	b [мм]	c [мм]	d [мм]	Масса [г]
500-234-30	0-150	●		233	40	21	16,5	16	168
500-155-30	0-150	●	●	233	40	21	16,5	16	168
500-236-30	0-200	●		290	50	24,5	20	16	198
500-157-30	0-200	●	●	290	50	24,5	20	16	198

Метрические — Твердосплавные губки для наружных измерений

№	Диап. изм-й [мм]	Вывод данных	Приводной ролик	L [мм]	a [мм]	b [мм]	c [мм]	d [мм]	Масса [г]
500-233-30	0-150	●		233	40	21	16,5	16	168
500-154-30	0-150	●	●	233	40	21	16,5	16	168
500-235-30	0-200	●		290	50	24,5	20	16	198
500-156-30	0-200	●	●	290	50	24,5	20	16	198

Также доступно! Дюймовые/Метрические модели

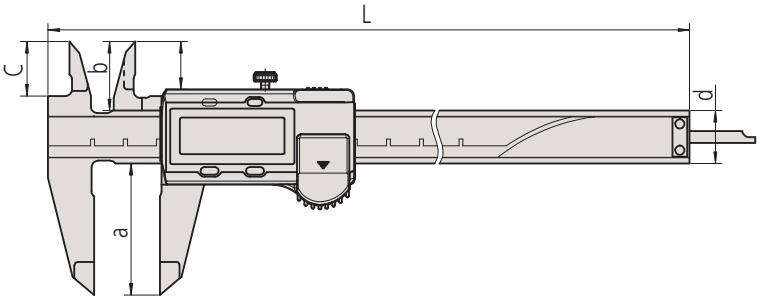

Все продукты предназначены для продажи коммерческим клиентам. Иллюстрации продуктов приведены без каких-либо обязательств. Описания продукции, в частности технические спецификации, соответствуют действительным только при предварительном подтверждении. По рекомендуемым розничным ценам, пожалуйста, обратитесь к отдельному прайс-листу.

Mitutoyo

Штангенциркули ABSOLUTE IP67 с питанием от солнечных батарей

Серия 500

Эти штангенциркули ABSOLUTE Digimatic с питанием от фотоэлементов являются надежным и высокоэффективным инструментом.
- Высокоэффективная модель.
- Используя солнечную энергию, штангенциркуль не нуждается в смене батареи сохраняя тем самым экологию.
- Для работы достаточно всего 60 люкс окружающей освещенности.
- Благодаря встроенному конденсатору измерения возможны даже при временной освещенности менее 60 люкс.
- Превосходная водо- и пылезащита (степень защиты IP67) позволяет использовать инструмент в условиях воздействия брызг СОЖ.

Safety Dust- and Water-Protected
TÜVRheinland CERTIFIED
www.tuv.com ID 0000006683

ABSOLUTE IP67 SOLAR

Функции	Серия 500
ORIGIN (Исходное положение: АБС.-Нуль)	●

Спецификация

Погрешность	±0,02 мм (без учета ошибки квантования)
Разрешение	0,01 мм
Макс. скорость отклика	Неограничена
Питание	Солнечные элементы
Отображение данных	ЖК-дисплей; высота символов 7,5 мм
Комплектация	В коробке



500-772

Опциональные аксессуары

№	Описание
05CZA624	Кабель Digimatic с кнопкой передачи данных, IP, 1м, для штангенциркулей
05CZA625	Кабель Digimatic с кнопкой передачи данных, IP, 2м, для штангенциркулей
02AZD790A	Кабель U-WAVE T типа A, IP штангенциркульный тип с кнопкой передачи данных
050083-10	Сменная рамка для измерений глубины, ширина 75 мм, для моделей 100, 150, 200 мм
050084-10	Сменная рамка для измерений глубины, ширина 100 мм, для моделей 100, 150, 200 мм
06AFM380A	Прямое соединение с USB (Digimatic-USB), IP штангенциркульный тип с кнопкой передачи данных

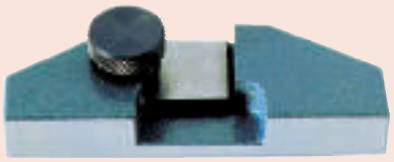

050083-10

Метрические Без приводного ролика

№	Диап. изм-й [мм]	Глубиномер	Вывод данных	L [мм]	a [мм]	b [мм]	c [мм]	d [мм]	Масса [г]
500-772	0-150	плоский		233	21	16,5	40	16	180
500-792	0-150	ø1,9 мм		233	21	16,5	40	16	180
500-778	0-150	плоский	●	233	21	16,5	40	16	180
500-773	0-200	плоский		290	24,5	20	50	16	210
500-779	0-200	плоский	●	290	24,5	20	50	16	210

Метрические С приводным роликом

№	Диап. изм-й [мм]	Глубиномер	Вывод данных	L [мм]	a [мм]	b [мм]	c [мм]	d [мм]	Масса [г]
500-774	0-150	плоский		233	21	16,5	40	16	180
500-776	0-150	плоский	●	233	21	16,5	40	16	180
500-775	0-200	плоский		290	24,5	20	50	16	210
500-777	0-200	плоский	●	290	24,5	20	50	16	210

Также доступно! Дюймовые/Метрические модели

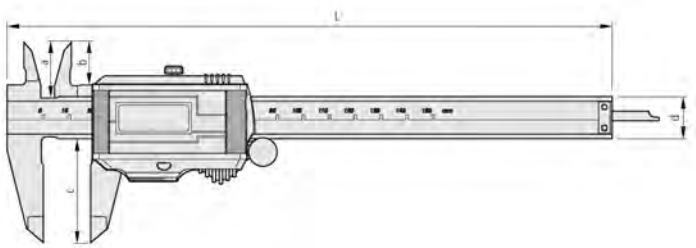

Все продукты предназначены для продажи коммерческим клиентам. Иллюстрации продуктов приведены без каких-либо обязательств. Описания продукции, в частности технические спецификации, соответствуют действительным только при предварительном подтверждении. По рекомендуемым розничным ценам, пожалуйста, обратитесь к отдельному прайс-листу.

Штангенциркули ABSOLUTE Digimatic с питанием от солнечных батарей

Функции	Серия 500
ORIGIN (Исходное положение: АБС.-Нуль)	●

Спецификация

Погрешность	±0,02 мм (без учета ошибки квантования)
Разрешение	0,01 мм
Макс. скорость отклика	Неограничена
Питание	Солнечные элементы
Отображение данных	ЖК-дисплей; высота символов 7,5 мм
Комплектация	В коробке

Опциональные аксессуары

№	Описание
959149	Кабель Digimatic с кнопкой передачи данных, прямой, 1 м
959150	Кабель Digimatic с кнопкой передачи данных, прямой, 2 м
02AZD790C	Кабель U-WAVE T типа C, прямой, с кнопкой передачи данных
959143	Блок удержания данных (HOLD)
050083-10	Сменная рамка для измерений глубины, ширина 75 мм, для моделей 100, 150, 200 мм
050084-10	Сменная рамка для измерений глубины, ширина 100 мм, для моделей 100, 150, 200 мм
06AFM380C	Прямое соединение с USB (Digimatic-USB), прямой, с кнопкой передачи данных

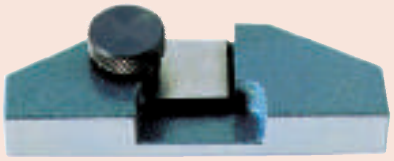

050083-10

Серия 500

ABSOLUTE®

SOLAR

Эти штангенциркули ABSOLUTE Digimatic с питанием от фотоэлементов обеспечивают надежные измерения. Особенности:
– Для работы достаточно всего 60 люкс окружающей освещенности.

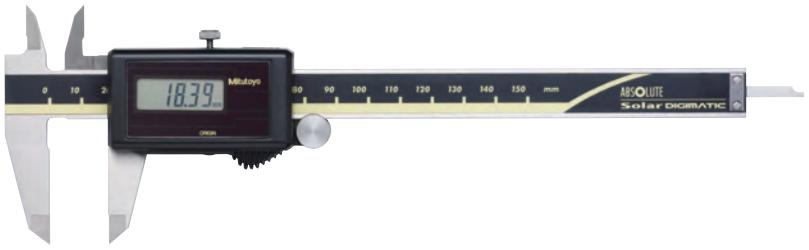

500-444



500-457

Метрические Без приводного ролика

№	Диап. изм-й [мм]	Глубиномер	Вывод данных	L [мм]	a [мм]	b [мм]	c [мм]	Масса [г]
500-457	0-150	плоский		233	40	21	16,5	150
500-458	0-200	плоский		290	50	24	20	180

Метрические С приводным роликом

№	Диап. изм-й [мм]	Глубиномер	Вывод данных	L [мм]	a [мм]	b [мм]	c [мм]	Масса [г]
500-453	0-100	ø1,9 мм		182	40	21	16,5	125
500-443	0-100	ø1,9 мм	●	182	40	21	16,5	145
500-454	0-150	плоский		233	40	21	16,5	150
500-444	0-150	плоский	●	233	40	21	16,5	170
500-455	0-200	плоский		290	50	24	20	180
500-445	0-200	плоский	●	290	50	24	20	200

Также доступно! Дюймовые/Метрические модели

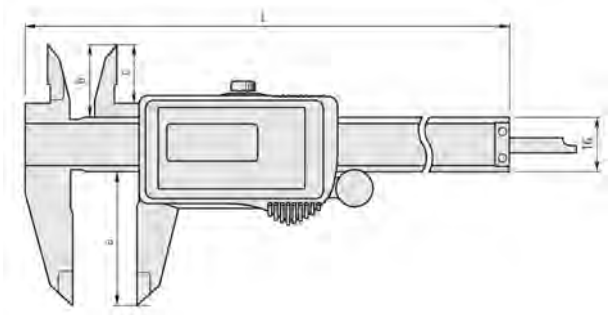

Все продукты предназначены для продажи коммерческим клиентам. Иллюстрации продуктов приведены без каких-либо обязательств. Описания продукции, в частности технические спецификации, соответствуют действительным только при предварительном подтверждении. По рекомендуемым розничным ценам, пожалуйста, обратитесь к отдельному прайс-листу.

Mitutoyo

Штангенциркули ABSOLUTE Digimatic с большим диапазоном измерений

Серия 500

ABSOLUTE®

Эти модели Digimatic большого диапазона измерений имеют следующие особенности:
– Прочная конструкция с диапазоном измерений до 1000 мм.
– Система ABSOLUTE гарантирует надежные измерения.

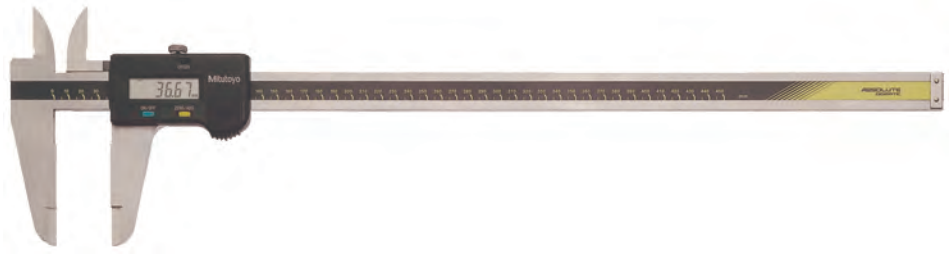

500-500-10

Метрические

№	Диап. изм-й [мм]	L [мм]	a [мм]	b [мм]	c [мм]	d [мм]	Масса [г]
500-500-10	0-450	630	90	47	38	25	1170
500-501-10	0-600	780	90	47	38	25	1350
500-502-10	0-1000	1240	130	61	50	32	3300

Также доступно! Дюймовые/Метрические модели

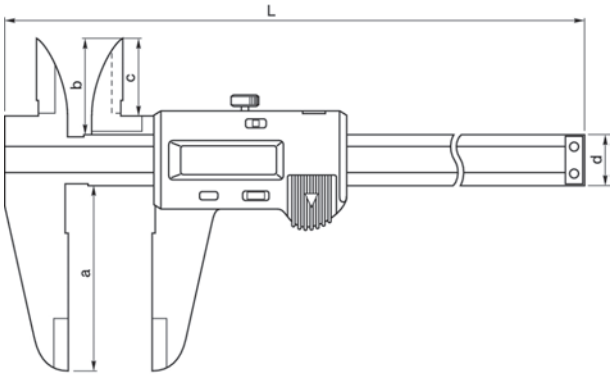

Функции	Серия 500
ORIGIN (Исходное положение: АБС.-Нуль)	●
ZERO / ABS (НУЛЬ/АБС.)	●
ВКЛ./ВЫКЛ.	●
Предупреждение о низком заряде батареи	●
Вывод данных	●

Спецификация

Погрешность	≤ 600 мм : ±0,05 мм ≤ 1000 мм : ±0,07 мм (без учета ошибки квантования)
Разрешение	0,01 мм
Макс. скорость отклика	Неограничена
Срок службы батареи	Около 20000 часов
Отображение данных	ЖК-дисплей; высота символов 10 мм
Комплектация	Футляр, 1 батарея

Опциональные аксессуары

№	Описание
959149	Кабель Digimatic с кнопкой передачи данных, прямой, 1 м
959150	Кабель Digimatic с кнопкой передачи данных, прямой, 2 м
02AZD790C	Кабель U-WAVE T типа C, прямой, с кнопкой передачи данных
959143	Блок удержания данных (HOLD)
06AFM380C	Прямое соединение с USB (Digimatic-USB), прямой, с кнопкой передачи данных

Расходуемые аксессуары

№	Описание
938882	Батарея SR44, 1,5 В

Все продукты предназначены для продажи коммерческим клиентам. Иллюстрации продуктов приведены без каких-либо обязательств. Описания продукции, в частности технические спецификации, соответствуют действительным только при предварительном подтверждении. По рекомендуемым розничным ценам, пожалуйста, обратитесь к отдельному прайс-листу.

Штангенциркули ABSOLUTE Digimatic со скругленными губками

Серия 550

Эти штангенциркули Digimatic имеют скругленные губки для измерения внутренних размеров. Особенности:
– Скругленные измерительные поверхности для измерения внутренних размеров.
– Система ABSOLUTE гарантирует надежные измерения.

200/300 мм

Функции	Серия 550: 550-203-10 до 550-207-10	550-301-20	550-331-10
ORIGIN (Исходное положение: АБС.-Нуль)	●	●	●
OFFSET (Вылет)*		●	●
ВКЛ./ВЫКЛ.	●		
Отключение через 20 мин. простоя		●	●
Предупреждение о низком заряде батареи	●	●	●
Вывод данных	●	●	●
Предустановка			●

Спецификация

Погрешность	См. перечень техн. хар-к (без учета ошибки квантования)
Разрешение	0,01 мм
Макс. скорость отклика	Неограничена
Срок службы батареи	Около 5 лет (200 мм), 1 года (300 мм), 3,5 года (> 300 мм)
Отображение данных	ЖК-дисплей, высота символов: 9 мм (200 мм) 10,2 мм (300 мм) 10 мм (> 300 мм)
Комплектация	Коробка, 1 батарея

Опциональные аксессуары

№	Описание
959149	Кабель Digimatic с кнопкой передачи данных, прямой, 1 м
959150	Кабель Digimatic с кнопкой передачи данных, прямой, 2 м
02AZD790C	Кабель U-WAVE T типа C, прямой, с кнопкой передачи данных
959143	Блок удержания данных (HOLD)
06AFM380C	Прямое соединение с USB (Digimatic-USB), прямой, с кнопкой передачи данных

Опциональные аксессуары для IP67

№	Описание
05CZA624	Кабель Digimatic с кнопкой передачи данных, IP, 1м, для штангенциркулей
05CZA625	Кабель Digimatic с кнопкой передачи данных, IP, 2м, для штангенциркулей
02AZD790A	Кабель U-WAVE T типа A, IP штангенциркульный тип с кнопкой передачи данных
06AFM380A	Прямое соединение с USB (Digimatic-USB), IP штангенциркульный тип с кнопкой передачи данных

Расходуемые аксессуары

№	Описание
938882	Батарея SR44, 1,5 В



*10 мм



550-301-20

Метрические IP67

№	Диап. изм-й [мм]	Примечания	Погрешность [мм]	Внутреннее измерение от	L [мм]	a [мм]	b [мм]	c [мм]	Масса [г]
550-301-20	0-200	IP67	±0,03	10,1 мм	290	60	8	16	180
550-331-10	0-300	IP67	±0,04	10,1 мм	403	75	12	20	380

Метрические Модель без защиты IP67

№	Диап. изм-й [мм]	Погрешность [мм]	Внутреннее измерение от	L [мм]	a [мм]	b [мм]	c [мм]	Масса [г]
550-203-10	0-450	±0,05	20,1 мм	630	100	18	25	1110
550-205-10	0-600	±0,05	20,1 мм	780	100	18	25	1290
550-207-10	0-1000	±0,07	20,1 мм	1240	140	24	32	3350

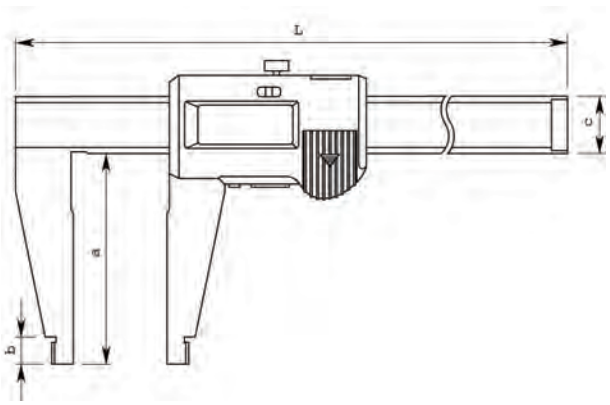

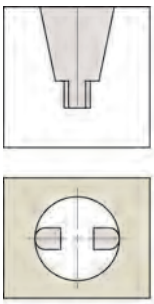

Скруглённые измерительные поверхности для измерения внутренних размеров

Штангенциркули ABSOLUTE Digimatic со скругленными и стандартными губками

Серия 551

Эти штангенциркули Digimatic имеют скругленные губки для измерения внутренних размеров и стандартные губки. Особенности:
- Заостренные измерительные поверхности для измерения наружных размеров.
- Скругленные измерительные поверхности для измерения внутренних размеров.
- Система ABSOLUTE гарантирует надежные измерения.

Safety Dust- and Water-Protected
TÜVRheinland CERTIFIED
www.tuv.com ID 2011207400

200/300 мм

ABSOLUTE®

IP67



551-301-20

Метрические IP67

№	Диап. изм-й [мм]	Примечания	Внутреннее измерение от	Погрешность [мм]	L [мм]	a [мм]	b [мм]	c [мм]	d [мм]	Масса [г]
551-301-20	0-200	IP67	10,1 мм	±0,03	290	60	8	30	16	190
551-331-10	0-300	IP67	10,1 мм	±0,04	403	90	10	40	20	420

Метрические Модель без защиты IP67

№	Диап. изм-й [мм]	Внутреннее измерение от	Погрешность [мм]	L [мм]	a [мм]	b [мм]	c [мм]	d [мм]	Масса [г]
551-204-10	0-500	20,1 мм	±0,06	680	150	18	56	25	1060
551-206-10	0-750	20,1 мм	±0,06	963	150	18	56	25	1410
551-207-10	0-1000	20,1 мм	±0,07	1230	150	20	56	32	3430

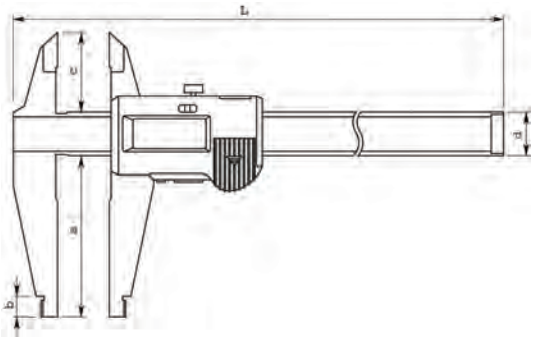

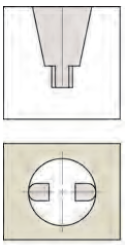

Скругленные поверхности губок для измерения внутренних размеров

Функции	Серия 551: 551-204-10 до 551-207-10	551-301-20	551-331-10
ORIGIN (Исходное положение: АБС.-Нуль)	●	●	●
OFFSET (Вылет)*		●	●
ВКЛ./ВЫКЛ.	●		
Отключение через 20 мин. простоя		●	●
Предупреждение о низком заряде батареи	●	●	●
Вывод данных	●	●	●
Предустановка			●

Спецификация

Погрешность	См. перечень техн. хар-к (без учета ошибки квантования)
Разрешение	0,01 мм
Макс. скорость отклика	Неограничена
Срок службы батареи	Около 5 лет (200 мм), 1 года (300 мм), 3,5 года (> 300 мм)
Отображение данных	ЖК-дисплей, высота символов: 9 мм (200 мм) 10,2 мм (300 мм) 10 мм (> 300 мм)
Комплектация	Коробка, 1 батарея

Опциональные аксессуары

№	Описание
959149	Кабель Digimatic с кнопкой передачи данных, прямой, 1 м
959150	Кабель Digimatic с кнопкой передачи данных, прямой, 2 м
02AZD790C	Кабель U-WAVE T типа C, прямой, с кнопкой передачи данных
959143	Блок удержания данных (HOLD)
06AFM380C	Прямое соединение с USB (Digimatic-USB), прямой, с кнопкой передачи данных

Опциональные аксессуары для IP67

№	Описание
05CZA624	Кабель Digimatic с кнопкой передачи данных, IP, 1м, для штангенциркулей
05CZA625	Кабель Digimatic с кнопкой передачи данных, IP, 2м, для штангенциркулей
02AZD790A	Кабель U-WAVE T типа A, IP штангенциркульный тип с кнопкой передачи данных
06AFM380A	Прямое соединение с USB (Digimatic-USB), IP штангенциркульный тип с кнопкой передачи данных

Расходуемые аксессуары

№	Описание
938882	Батарея SR44, 1,5 В



*10 мм

Все продукты предназначены для продажи коммерческим клиентам. Иллюстрации продуктов приведены без каких-либо обязательств. Описания продукции, в частности технические спецификации, соответствуют действительным только при предварительном подтверждении. По рекомендуемым розничным ценам, пожалуйста, обратитесь к отдельному прайс-листу.

Штангенциркули ABSOLUTE Digimatic IP66 из углепластика

Функции	Серия 552
ORIGIN (Исходное положение: АБС.-Нуль)	●
OFFSET (Вылет)*	●
DATA/HOLD (Передача данных/ Удержание значения)	●
Отключение через 20 мин. простоя	●
Предупреждение о низком заряде батареи	●
Вывод данных	●
Предустановка	●

Спецификация

Погрешность	См. перечень техн. хар-к (без учета ошибки квантования)
Разрешение	0,01 мм
Макс. скорость отклика	Неограничена
Срок службы батареи	Около 5000 часов
Отображение данных	ЖК-дисплей; высота символов 10 мм
Комплектация	Коробка, 1 батарея

Опциональные аксессуары

№	Описание
05CZA624	Кабель Digimatic с кнопкой передачи данных, IP, 1м, для штангенциркулей
05CZA625	Кабель Digimatic с кнопкой передачи данных, IP, 2м, для штангенциркулей
02AZD790A	Кабель U-WAVE T типа A, IP штангенциркульный тип с кнопкой передачи данных
914055	Губки для измерения межцентрового расстояния для серии 552, 2 шт., (≥10,1 мм) метрические
914057	Губки для измерения внутреннего размера канавок для серии 552, 2 шт., метрические
914053	Держатели для серии 552, 2 шт., метрические
914054	Держатели для серии 552, 2 шт., для диапазона > 600 мм
06AFM380A	Прямое соединение с USB (Digimatic-USB), IP штангенциркульный тип с кнопкой передачи данных

Расходуемые аксессуары

№	Описание
938882	Батарея SR44, 1,5 В

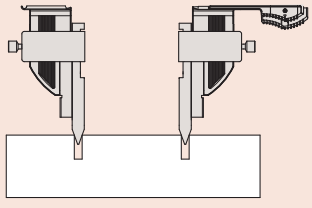

межцентровое расстояние

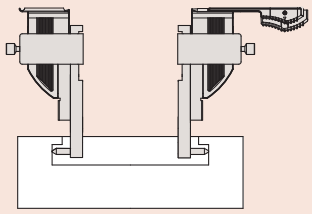

внутренний размер паза

* 20мм

Серия 552

Safety Dust- and Water-Protected
TÜVRheinland CERTIFIED
www.tuv.com ID 0000022582

ABSOLUTE IP66

Эти легкие штангенциркули со стальными губками имеют следующие особенности:

- Благодаря сверхлегкой конструкции из прочного углепластика масса штангенциркулей снижена на 50%.
- Превосходная водо- и пылезащита (степень защиты IP66) позволяет использовать инструмент в условиях воздействия брызг СОЖ.
- Непосредственное считывание результатов измерений внутренних размеров с ЖК-экрана без расчетов (значение толщины губок можно легко установить с помощью кнопки OFFSET).
- Функция предустановки для задания начальной точки.



552-304-10

Метрические

№	Диап. изм-й [мм]	Погрешность [мм]	Внутреннее измерение от	L [мм]	a [мм]	b [мм]	c [мм]	d [мм]	e [мм]	f [мм]	Масса [г]
552-302-10	0-450	±0,04	20,1 мм	640	100	18	41,2	91,8	25	10	715
552-303-10	0-600	±0,04	20,1 мм	790	100	18	41,2	91,8	25	10	790
552-304-10	0-1000	±0,05	20,1 мм	1230	150	24	62,8	113,8	32	10	1760
552-305-10	0-1500	±0,09	20,1 мм	1740	150	24	62,8	113,8	32	10	2160
552-306-10	0-2000	±0,12	20,1 мм	2250	150	24	62,8	113,8	32	10	2560

Также доступно! Дюймовые/Метрические модели

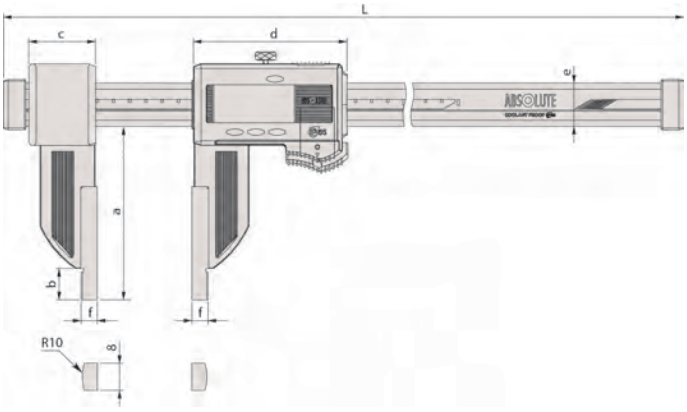

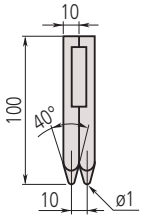

914055

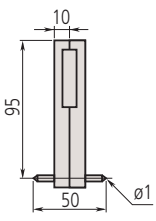

914057

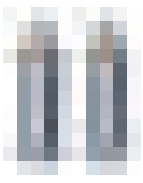

914053

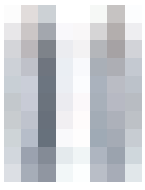

914054

Штангенциркули ABSOLUTE Digimatic IP66 из углепластика с керамическими губками

Серия 552

Эти легкие штангенциркули Digimatic с керамическими губками имеют следующие особенности:

- Благодаря сверхлегкой конструкции из прочного углепластика масса штангенциркулей снижена на 50%.
- Превосходная водо- и пылезащита (степень защиты IP66) позволяет использовать инструмент в условиях воздействия брызг СОЖ.
- Непосредственное считывание результатов измерений внутренних размеров с ЖК-экрана без расчетов (значение толщины губок можно легко установить с помощью кнопки OFFSET).
- Функция предустановки для задания начальной точки.



552-156-10

Метрические

№	Диап. изм-й [мм]	Погрешность [мм]	Внутреннее измерение от	L [мм]	a [мм]	b [мм]	c [мм]	d [мм]	e [мм]	f [мм]	Масса [г]
552-155-10	0-450	±0,04	20,1 мм	640	100	18	41,2	91,8	25	10	715
552-156-10	0-600	±0,04	20,1 мм	790	100	18	41,2	91,8	25	10	790

Также доступно! Дюймовые/Метрические модели

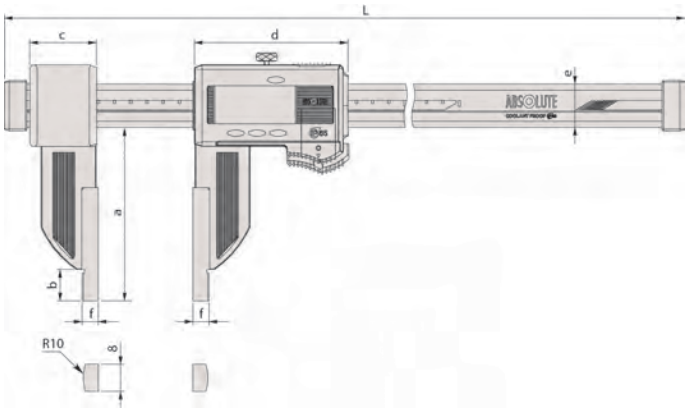

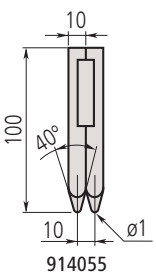

914055

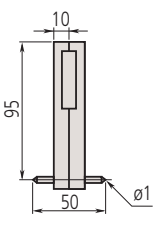

914057

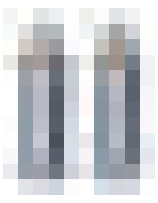

914053

Функции	Серия 552
ORIGIN (Исходное положение: АБС.-Нуль)	●
OFFSET (Вылет)*	●
DATA/HOLD (Передача данных/ Удержание значения)	●
Отключение через 20 мин. простоя	●
Предупреждение о низком заряде батареи	●
Вывод данных	●
Предустановка	●

Спецификация

Погрешность	См. перечень техн. хар-к (без учета ошибки квантования)
Разрешение	0,01 мм
Макс. скорость отклика	Неограничена
Срок службы батареи	Около 5000 часов
Отображение данных	ЖК-дисплей, высота символов: 10 мм
Комплектация	Коробка, 1 батарея

Опциональные аксессуары

№	Описание
05CZA624	Кабель Digimatic с кнопкой передачи данных, IP, 1м, для штангенциркулей
05CZA625	Кабель Digimatic с кнопкой передачи данных, IP, 2м, для штангенциркулей
02AZD790A	Кабель U-WAVE T типа A, IP штангенциркульный тип с кнопкой передачи данных
914055	Губки для измерения межцентрового расстояния для серии 552, 2 шт., (≥10,1 мм) метрические
914057	Губки для измерения внутреннего размера канавок для серии 552, 2 шт., метрические
914053	Держатели для серии 552, 2 шт., метрические
06AFM380A	Прямое соединение с USB (Digimatic-USB), IP штангенциркульный тип с кнопкой передачи данных

Расходуемые аксессуары

№	Описание
938882	Батарея SR44, 1,5 В

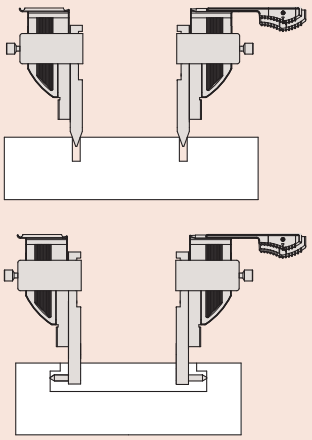

* 20 мм

Все продукты предназначены для продажи коммерческим клиентам. Иллюстрации продуктов приведены без каких-либо обязательств. Описания продукции, в частности технические спецификации, соответствуют действительным только при предварительном подтверждении. По рекомендуемым розничным ценам, пожалуйста, обратитесь к отдельному прайс-листу.

Штангенциркули ABSOLUTE Digimatic IP66 из углепластика с удлиненными губками

Функции	Серия 552
ORIGIN (Исходное положение: АБС.-Нуль)	●
OFFSET (Вылет)*	●
DATA/HOLD (Передача данных/ Удержание значения)	●
Отключение через 20 мин. простоя	●
Предупреждение о низком заряде батареи	●
Вывод данных	●
Предустановка	●

Спецификация

Погрешность	См. перечень техн. хар-к (без учета ошибки квантования)
Разрешение	0,01 мм
Макс. скорость отклика	Неограничена
Срок службы батареи	Около 5000 часов
Отображение данных	ЖК-дисплей, высота символов: 10 мм
Комплектация	Коробка, 1 батарея

Опциональные аксессуары

№	Описание
05CZA624	Кабель Digimatic с кнопкой передачи данных, IP, 1м, для штангенциркулей
05CZA625	Кабель Digimatic с кнопкой передачи данных, IP, 2м, для штангенциркулей
02AZD790A	Кабель U-WAVE T типа A, IP штангенциркульный тип с кнопкой передачи данных
06AFM380A	Прямое соединение с USB (Digimatic-USB), IP штангенциркульный тип с кнопкой передачи данных

Расходуемые аксессуары

№	Описание
938882	Батарея SR44, 1,5 В



*	метрический	
≤ 600 мм	20 мм	
≤ 1000 мм	20 мм	

Серия 552

Safety Dust- and Water-Protected
TÜVRheinland CERTIFIED
www.tuv.com ID 0000022582

ABSOLUTE IP66

Эти легкие штангенциркули Digimatic с удлиненными губками имеют следующие особенности:
- Благодаря сверхлегкой конструкции из прочного углепластика масса штангенциркулей снижена на 50%.
- Превосходная водо- и пылезащита (степень защиты IP66) позволяет использовать инструмент в условиях воздействия брызг СОЖ.
- Непосредственное считывание результатов измерений внутренних размеров с ЖК-экрана без расчетов (значение толщины губок можно легко установить с помощью кнопки OFFSET).
- Функция предустановки для задания начальной точки.



552-151-10

Метрические

№	Диап. изм-й [мм]	Погрешность [мм]	Внутреннее измерение от	L [мм]	a [мм]	b [мм]	c [мм]	d [мм]	e [мм]	f [мм]	g [мм]	Масса [г]
552-150-10	0-450	±0,06	20,1 мм	680	173	65,5	89	91,8	25	10	8	1215
552-151-10	0-600	±0,06	20,1 мм	830	173	65,5	89	91,8	25	10	8	1290
552-152-10	0-1000	±0,07	20,1 мм	1280	170,5	73	110	113,8	32	10	12	2090
552-153-10	0-1500	±0,11	20,1 мм	1790	170,5	73	110	113,8	32	10	12	2490
552-154-10	0-2000	±0,14	20,1 мм	2300	170,5	73	110	113,8	32	10	12	2890

Также доступно! Дюймовые/Метрические модели

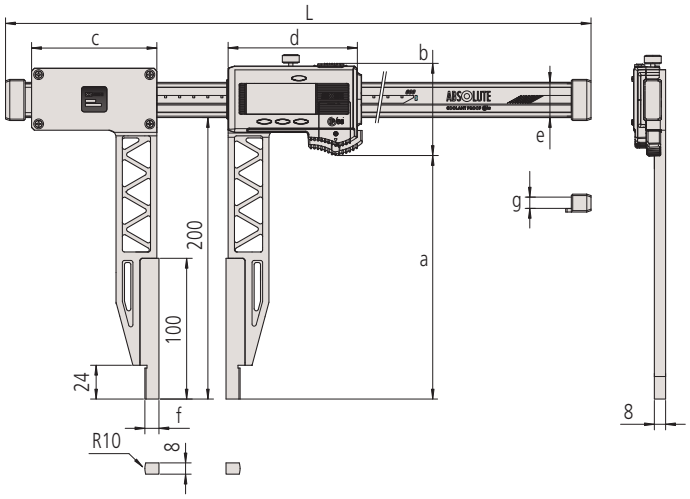

Штангенциркули ABSOLUTE Digimatic IP66 из углепластика со сменными губками/ разметчиками

Серия 552

Эти легкие штангенциркули Digimatic с опциональными сменными губками имеют следующие особенности:

– Благодаря сверхлегкой конструкции из прочного углепластика масса штангенциркулей снижена на 50%.
– Превосходная водо- и пылезащита (степень защиты IP66) позволяет использовать инструмент в условиях воздействия брызг СОЖ.
– Непосредственное считывание результатов измерений внутренних размеров с ЖК-экрана без расчетов (значение толщины губок можно легко установить с помощью кнопки OFFSET).
– Функция предустановки для задания начальной точки.

Safety Dust- and Water-Protected
TÜVRheinland CERTIFIED
www.tuv.com ID 0000022582

ABSOLUTE®
IP66



552-182-10
с дополнительными принадлежностями 07CZA056

Метрические

№	Диап. изм-й [мм]	Погрешность [мм]	Масса [г]
552-181-10	0-450	±0,04	650
552-182-10	0-600	±0,04	725
552-183-10	0-1000	±0,05	1480
552-184-10	0-1500	±0,09	1880
552-185-10	0-2000	±0,12	2280

Погрешность: без губок

Также доступно! Дюймовые/ Метрические модели

Стандартные наконечники	Измерительный диапазон		0-450 мм / 0-18"	0-650 мм / 0-24"	0-1000 мм / 0-40"	0-1500 мм / 0-60"	0-2500 мм / 0-80"
	Ошибка соединения		± 0.06 мм / ± 0.0025"	± 0.06 мм / ± 0.0025"	± 0.07 мм / ± 0.0030"	± 0.11 мм / ± 0.0045"	± 0.14 мм / ± 0.0055"
Точечные наконечники	Диапазон (мм)	в	50 - 500 мм	50 - 650 мм	50 - 1050 мм	50 - 1550 мм	50 - 2050 мм
		вне	0 - 450 мм	0 - 600 мм	0 - 1000 мм	0 - 1500 мм	0 - 2000 мм
	Диапазон (дюймы)	в	50.8 - 500.8 мм / 2 - 20"	50.8 - 650.8 мм / 2 - 26"	50.8 - 1050.8 мм / 2 - 42"	50.8 - 1550.8 мм / 2 - 62"	50.8 - 2550.8 мм / 2 - 82"
		вне	0 - 450 мм / 0 - 18"	0 - 600 мм / 0 - 24"	0 - 1000 мм / 0 - 40"	0 - 1500 мм / 0 - 60"	0 - 2000 мм / 0 - 80"
	Ошибка соединения		± 0.09 мм / ± 0.0035"	± 0.09 мм / ± 0.0035"	± 0.10 мм / ± 0.0040"	± 0.14 мм / ± 0.0055"	± 0.17 мм / ± 0.0070"
Наконечники для отверстий	Диапазон (мм)		30 - 480 мм	30 - 630 мм	30 - 1030 мм	30 - 1530 мм	30 - 2030 мм
	Диапазон (дюймы)		30.48 - 480.8 мм / 1.2 - 19.2"	30.48 - 630.48 мм / 1.2 - 25.2"	30.48 - 1030.48 мм / 1.2 - 41.2"	30.48 - 1530.48 мм	30.48 - 2030.8 мм
	Ошибка соединения		± 0.08 мм / ± 0.0030"	± 0.08 мм / ± 0.0030"	± 0.09 мм / ± 0.0035"	± 0.13 мм / ± 0.0055"	± 0.16 мм / ± 0.0065"
Метчик	Диапазон (мм)		30 - 480 мм	30 - 630 мм	30 - 10300 мм	30 - 1530 мм	30 - 2030 мм
	Диапазон (дюймы)		30.48 - 480.8 мм / 1.2 - 19.2"	30.48 - 630.48 мм / 1.2 - 25.2"	30.48 - 1030.48 мм / 1.2 - 41.2"	30.48 - 1530.48 мм / 1.2 - 61.2"	30.48 - 2030.48 мм / 1.2 - 81.2"
	Ошибка соединения		± 0.10 мм / ± 0.0040"	± 0.10 мм / ± 0.0040"	± 0.11 мм / ± 0.0045"	± 0.15 мм / ± 0.0060"	± 0.18 мм / ± 0.0070"
Плоская губка + метчик (07GZA000)	Диапазон		0 - 450 мм / 0 - 17"	0 - 600 мм / 0 - 23.7"	0 - 1000 мм / 0 - 39.4"	0 - 1500 мм / 0 - 59.4"	0 - 2500 мм / 0 - 79.6"
	Ошибка соединения		± 0.10 мм / ± 0.0040"	± 0.10 мм / ± 0.0040"	± 0.11 мм / ± 0.0045"	± 0.15 мм / ± 0.0060"	± 0.18 мм / ± 0.0070"
Плоская губка + точечный наконечник	Диапазон (мм)	в	25 - 475 мм	25 - 625 мм	25 - 1025 мм	25 - 1525 мм	25 - 2025 мм
		вне	0 - 450 мм	0 - 600 мм	0 - 1000 мм	0 - 1500 мм	0 - 2000 мм
	Диапазон (дюймы)	в	25.4 - 475.4 мм / 1 - 19"	25.4 - 625.4 мм / 1 - 24"	25.4 - 1025.4 мм / 1 - 41"	25.4 - 1525.4 мм / 1 - 62"	25.4 - 2025.4 мм / 1 - 81"
		вне	0 - 450 мм / 0 - 18"	0 - 600 мм / 0 - 24"	0 - 1000 мм / 0 - 40"	0 - 1500 мм / 0 - 60"	0 - 2000 мм / 0 - 80"
	Ошибка соединения		± 0.12 мм / ± 0.0050"	± 0.12 мм / ± 0.0050"	± 0.13 мм / ± 0.0055"	± 0.17 мм / ± 0.0070"	± 0.20 мм / ± 0.0080"
Плоская губка + наконечник для отверстий	Диапазон (мм)		15 - 465 мм	15 - 615 мм	15 - 1015 мм	15 - 1515 мм	15 - 2015 мм
	Диапазон (дюймы)		15.24 - 465.24 мм / 0.6 - 18.6"	15.24 - 615.24 мм / 0.6 - 24.6"	15.24 - 1015.24 мм / 0.6 - 40.6"	15.24 - 1515.24 мм / 0.6 - 60.6"	15.24 - 2015.24 мм / 0.6 - 80.6"
	Ошибка соединения		± 0.12 мм / ± 0.0045"	± 0.11 мм / ± 0.0045"	± 0.12 мм / ± 0.0050"	± 0.16 мм / ± 0.0066"	± 0.19 мм / ± 0.0075"

Погрешность с различными губками

Функции	Серия 552
ORIGIN (Исходное положение: АБС.-Нуль)	●
Смещение	●
DATA/HOLD (Передача данных/ Удержание значения)	●
Отключение через 20 мин. простоя	●
Предупреждение о низком заряде батареи	●
Вывод данных	●
Предустановка	●

Спецификация

Погрешность	См. перечень техн. хар-к (без учета ошибки квантования)
Разрешение	0,01 мм
Макс. скорость отклика	Неограничена
Срок службы батареи	Около 5000 часов
Отображение данных	ЖК-дисплей, высота символов: 10 мм
Комплектация	Коробка, 1 батарея

Стандартные аксессуары

№	Описание
05GZA033	Зажим разметчика, 9x9 мм

Опциональные аксессуары

№	Описание
05CZA624	Кабель Digimatic с кнопкой передачи данных, IP, 1м, для штангенциркулей
05CZA625	Кабель Digimatic с кнопкой передачи данных, IP, 2м, для штангенциркулей
02AZD790A	Кабель U-WAVE T типа A, IP штангенциркульный тип с кнопкой передачи данных
06AFM380A	Прямое соединение с USB (Digimatic-USB), IP штангенциркульный тип с кнопкой передачи данных

Расходуемые аксессуары

№	Описание
938882	Батарея SR44, 1,5 В

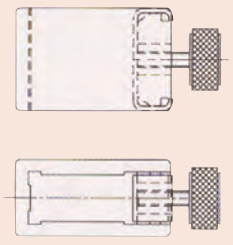

05GZA033

Все продукты предназначены для продажи коммерческим клиентам. Иллюстрации продуктов приведены без каких-либо обязательств. Описания продукции, в частности технические спецификации, соответствуют действительным только при предварительном подтверждении. По рекомендуемым розничным ценам, пожалуйста, обратитесь к отдельному прайс-листу.

Штангенциркули ABSOLUTE Digimatic IP66 из углепластика со сменными губками/ разметчиками

Серия 552

Сменные измерительные губки (приобретаются отдельно)

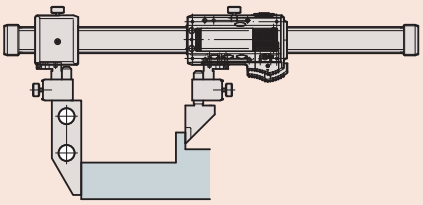

Плоская губка + стандартная губка

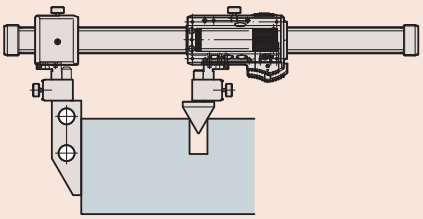

Плоская губка + губка для межцентровых расстояний

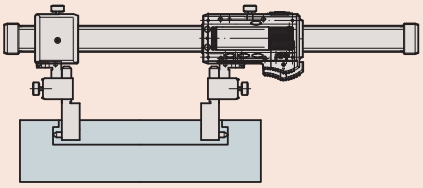

Внутренние точечные губки

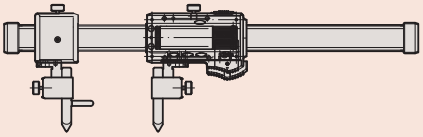

Разметочные губки

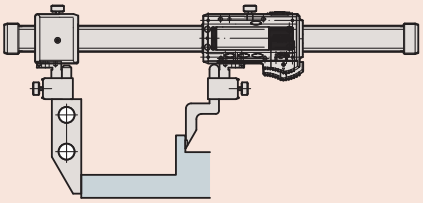

Плоская губка + разметочная ножка для штангенрейсмасов

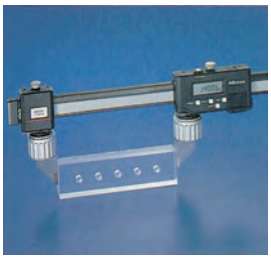

Стандартные губки

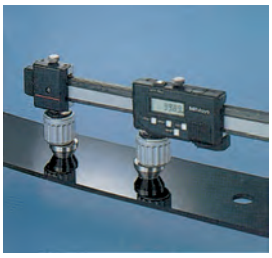

Для межцентровых расстояний

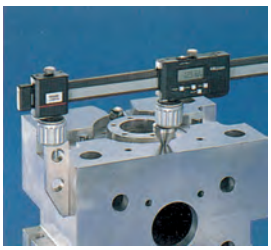

С плоской губкой



Внутренние точечные губки

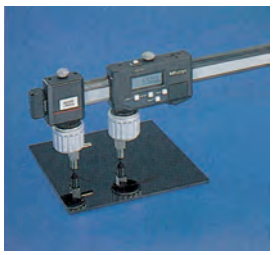

Разметочные губки

Метрические

№	Тип	Масса [г]
07CZA056	Стандартные (пара)	90,6
07CZA057	Для межцентровых расстояний (пара)	119,6
07CZA044	Поверочная плита(1 штука)	191,3
07CZA058	Внутренние точечные губки (пара)	98,8
07CZA055	Разметчик (пара)	63,2
07GZA000.	Разметчик для штангенрейсмасов	120

Также доступно! Дюймовые модели

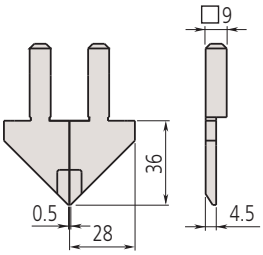

Стандартный тип

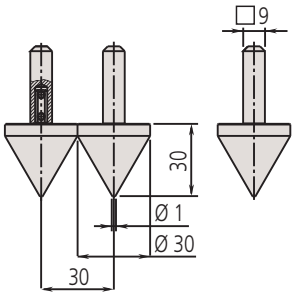

Для межцентровых расстояний

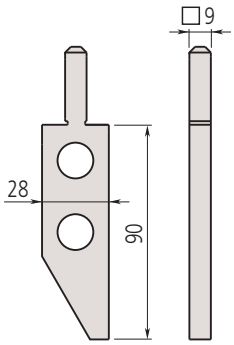

С плоской губкой

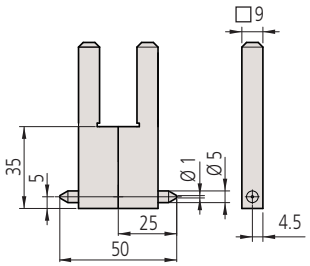

Внутренние точечные губки

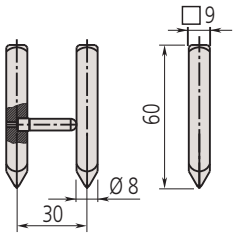

Разметочные губки

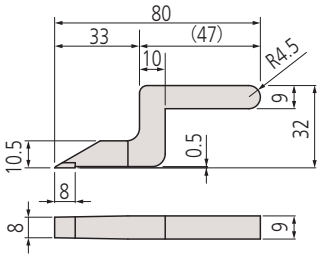

Разметочная ножка для штангенрейсмасов

Все продукты предназначены для продажи коммерческим клиентам. Иллюстрации продуктов приведены без каких-либо обязательств. Описания продукции, в частности технические спецификации, соответствуют действительным только при предварительном подтверждении. По рекомендуемым розничным ценам, пожалуйста, обратитесь к отдельному прайс-листу.

Mitutoyo

Штангенциркули нониусные

Серия 530

Эти стандартные нониусные штангенциркули имеют следующие особенности:
– Матовое хромовое покрытие основной шкалы и нониуса обеспечивает превосходное считывание результатов измерений.
– Приподнятые поверхности скольжения.

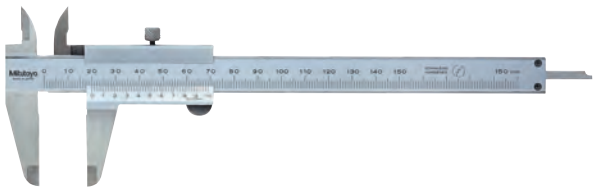

530-122

Метрические — Цена деления: 0,02 мм

№	Диап. изм-й [мм]	Глубиномер	Погрешность [мм]	L [мм]	a [мм]	b [мм]	c [мм]	d [мм]	Масса [г]
530-122	0-150	плоский	±0,03	229	40	21	17	16	143
530-123	0-200	плоский	±0,03	288	50	24,5	20,5	16	180
530-124	0-300	плоский	±0,04	404	64	27,5	22	20	355

Метрические — Цена деления: 0,05 мм

№	Диап. изм-й [мм]	Глубиномер	Погрешность [мм]	L [мм]	a [мм]	b [мм]	c [мм]	d [мм]	Масса [г]
530-100	0-100	ø1,9 мм	±0,05	182	40	21,5	17	16	128
530-102	0-150	ø1,9 мм	±0,05	229	40	21	17	16	144
530-101	0-150	плоский	±0,05	229	40	21	17	16	143
530-108	0-200	плоский	±0,05	288	50	24,5	20,5	16	180
530-109	0-300	плоский	±0,08	404	64	27,5	22	20	355
530-501	0-600	нет	±0,1	780	90	47	38	25	1300
530-502	0-1000	нет	±0,15	1240	130	60	50	32	3300

Метрический/Дюймовый — Цена деления: **0,02 мм**-1/1000"

№	Диапазон измерений [дюйм]	Диап. изм-й [мм]	Погрешность	Глубиномер	L [мм]	a [мм]	b [мм]	c [мм]	d [мм]	Масса [г]
530-312	0-6	0-150	**±0,03 мм**/0,0015"	плоский	229	40	21	17	16	143
530-118	0-8	0-200	**±0,03 мм**/0,0015"	плоский	288	50	24,5	20,5	16	180
530-119	0-12	0-300	**±0,04 мм**/0,002"	плоский	404	64	27,5	22	20	355

Метрический/Дюймовый — Цена деления: **0,05 мм**-1/128"

№	Диапазон измерений [дюйм]	Диап. изм-й [мм]	Погрешность	Глубиномер	L [мм]	a [мм]	b [мм]	c [мм]	d [мм]	Масса [г]
530-104	0-6	0-150	**±0,05 мм**/0,002"	плоский	229	40	21	17	16	143
530-316	0-6	0-150	**±0,05 мм**/0,002"	плоский	229	40	21	17	16	145
530-114	0-8	0-200	**±0,05 мм**/0,002"	плоский	288	50	24,5	20,5	16	180
530-115	0-12	0-300	**±0,08 мм**/0,003"	плоский	404	64	27,5	22	20	355

Также доступно! Дюймовые модели

Спецификация

Погрешность	См. перечень технических характеристик
Комплектация	В коробке

Опциональные аксессуары

№	Описание
050083-10	Сменная рамка для измерений глубины, ширина 75 мм, для моделей 100, 150, 200 мм
050084-10	Сменная рамка для измерений глубины, ширина 100 мм, для моделей 100, 150, 200 мм
050085-10	Сменная рамка для измерений глубины, ширина 125 мм, для моделей 300 мм



530-316
Стопорный винт под рамкой



530-104
с метрической/дюймовой шкалой

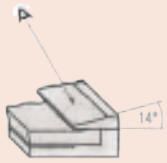

Легкое считывание благодаря наклону нониусной шкалы на 14 градусов

Metr.ISO-Gew			
Nenn est. ext. extr. ϕ mm	Stg. Passo Pas Paso mm	Kern fond int. nucleo ϕ mm	Bohr trap meche broca ϕ mm
3	0.5	2.46	2.5
4	0.7	3.24	3.3
5	0.8	4.13	4.2
6	1	4.92	5
8	1.25	6.65	6.8
10	1.5	8.38	8.5
12	1.75	10.11	10.2
16	2	13.84	14
20	2.5	17.29	17.5
Whitworth			
ϕ in.	Gg/in.	ϕ mm	ϕ mm
1/4	20	4.72	5.0
5/16	18	6.13	6.4
3/8	16	7.49	7.7
1/2	12	9.99	10.25
5/8	11	12.92	13.25
3/4	10	15.8	16.25
7/8	9	18.61	19
1	8	21.34	21.75
101995			

Только 530-316

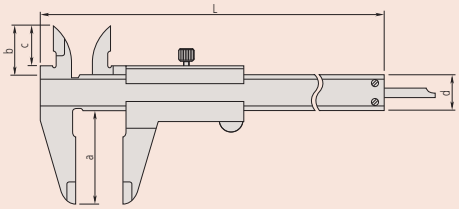

Все продукты предназначены для продажи коммерческим клиентам. Иллюстрации продуктов приведены без каких-либо обязательств. Описания продукции, в частности технические спецификации, соответствуют действительным только при предварительном подтверждении. По рекомендуемым розничным ценам, пожалуйста, обратитесь к отдельному прайс-листу.

Штангенциркули нониусные с твердосплавными губками

Серия 530

Эти нониусные штангенциркули с твердосплавными измерительными поверхностями имеют следующие особенности:

– Матовое хромовое покрытие основной шкалы и нониуса обеспечивает превосходное считывание результатов измерений.
– Приподнятые поверхности скольжения.

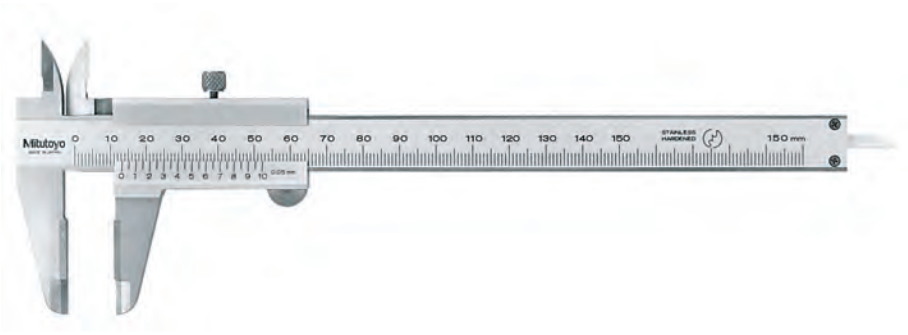

530-320

Спецификация

Погрешность	См. перечень технических характеристик
Цена деления	0,05 мм
Комплектация	В коробке

Опциональные аксессуары

№	Описание
050083-10	Сменная рамка для измерений глубины, ширина 75 мм, для моделей 100, 150, 200 мм
050084-10	Сменная рамка для измерений глубины, ширина 100 мм, для моделей 100, 150, 200 мм
050085-10	Сменная рамка для измерений глубины, ширина 125 мм, для моделей 300 мм

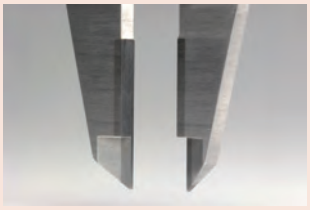



Губки с твердосплавными измерительными поверхностями

Метрические — Твердосплавные губки для наружных/внутренних измерений

№	Диап. изм-й [мм]	Погрешность	Глубиномер	L [мм]	a [мм]	b [мм]	c [мм]	d [мм]	Масса [г]
530-335	0-150	±0,05 мм	плоский	229	40	21	17	16	145

Метрические — Твердосплавные губки для наружных измерений

№	Диап. изм-й [мм]	Погрешность	Глубиномер	L [мм]	a [мм]	b [мм]	c [мм]	d [мм]	Масса [г]
530-320	0-150	±0,05 мм	плоский	229	40	21	17	16	145
530-321	0-200	±0,05 мм	плоский	288	50	24,5	20,5	16	181
530-322	0-300	±0,08 мм	плоский	404	64	27,5	22	20	355

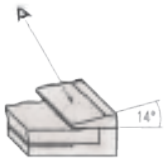

Легкое считывание благодаря наклону нониусной шкалы на 14 градусов

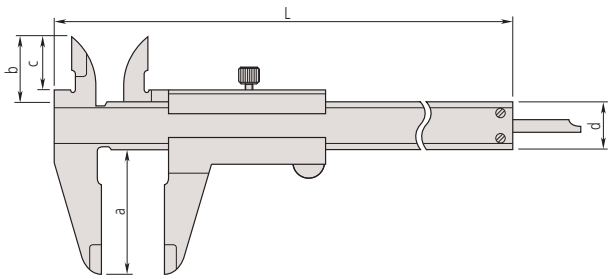

Все продукты предназначены для продажи коммерческим клиентам. Иллюстрации продуктов приведены без каких-либо обязательств. Описания продукции, в частности технические спецификации, соответствуют действительным только при предварительном подтверждении. По рекомендуемым розничным ценам, пожалуйста, обратитесь к отдельному прайс-листу.

Штангенциркули нониусные с зажимом

Серия 531

Рамка этих нониусных штангенциркулей с зажимом перемещается только при отжатом пружинном зажиме.



531-122

Спецификация

Погрешность	См. перечень технических характеристик
Комплектация	В коробке

Опциональные аксессуары

№	Описание
050083-10	Сменная рамка для измерений глубины, ширина 75 мм, для моделей 100, 150, 200 мм
050084-10	Сменная рамка для измерений глубины, ширина 100 мм, для моделей 100, 150, 200 мм
050085-10	Сменная рамка для измерений глубины, ширина 125 мм, для моделей 300 мм

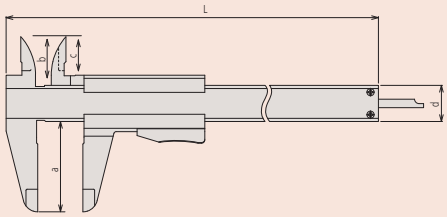

Метрические

№	Диап. изм-й [мм]	Цена деления	Погрешность	Глубиномер	L [мм]	a [мм]	b [мм]	c [мм]	d [мм]	Масса [г]
531-101	0-150	0,05 мм	±0,05 мм	плоский	229	40	21,5	17	16	142
531-102	0-200	0,05 мм	±0,05 мм	плоский	288	50	25	20,5	16	175
531-103	0-300	0,05 мм	±0,08 мм	плоский	403	64	27,5	22	20	360

Метрический/ Дюймовый

№	Диапазон измерений [дюйм]	Диап. изм-й [мм]	Цена деления	Погрешность	Глубиномер	L [мм]	a [мм]	b [мм]	c [мм]	d [мм]	Масса [г]
531-122	0-6	0-150	**0,05 мм**-1/128"	**±0,05 мм**/ 0,002"	плоский	229	40	21,5	17	16	142
531-108	0-8	0-200	**0,05 мм**-1/128"	**±0,05 мм**/ 0,002"	плоский	288	50	25	20,5	16	175
531-109	0-12	0-300	**0,05 мм**-1/128"	**±0,08 мм**/ 0,003"	плоский	403	64	27,5	22	20	360

Штангенциркули нониусные с микроподачей

Серия 532

Это нониусные штангенциркули с микроподачей для точного позиционирования.

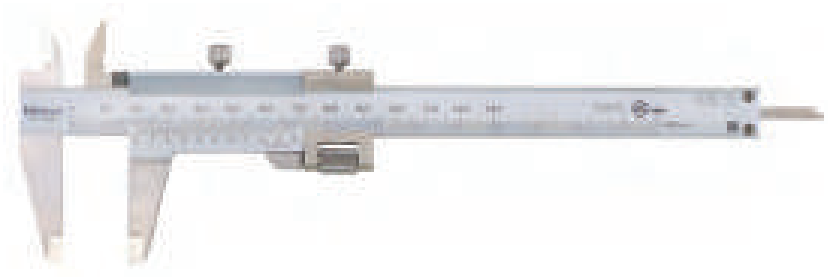

532-101

Спецификация

Погрешность	См. перечень технических характеристик
Цена деления	0,02 мм
Комплектация	В коробке

Опциональные аксессуары

№	Описание
050083-10	Сменная рамка для измерений глубины, ширина 75 мм, для моделей 100, 150, 200 мм
050084-10	Сменная рамка для измерений глубины, ширина 100 мм, для моделей 100, 150, 200 мм
050085-10	Сменная рамка для измерений глубины, ширина 125 мм, для моделей 300 мм

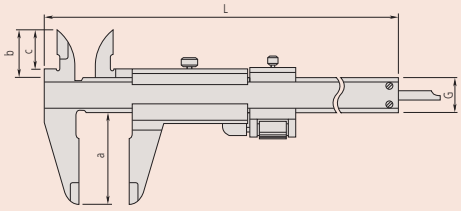

Метрические

№	Диап. изм-й [мм]	Погрешность	Глубиномер	L [мм]	a [мм]	b [мм]	c [мм]	d [мм]	Масса [г]
532-101	0-130	±0,03 мм	плоский	229	40	21,5	17	16	165
532-102	0-180	±0,03 мм	плоский	288	50	25	20,5	16	202
532-103	0-280	±0,04 мм	плоский	403	64	27,5	22	20	395

Также доступно! Дюймовые/ Метрические модели

Все продукты предназначены для продажи коммерческим клиентам. Иллюстрации продуктов приведены без каких-либо обязательств. Описания продукции, в частности технические спецификации, соответствуют действительным только при предварительном подтверждении. По рекомендуемым розничным ценам, пожалуйста, обратитесь к отдельному прайс-листу.

Штангенциркули с круговой шкалой

Серия 505

Эти штангенциркули с отсчетом по круговой шкале обеспечивают надежные измерения и имеют следующие преимущества:

– Все надписи на шкале выполнены новым шрифтом, повышающим легкость считывания результатов.



505-730



505-732

Спецификация

Погрешность	См. перечень технических характеристик
Глубиномер	плоский
Комплектация	В коробке

Опциональные аксессуары

№	Описание
050083-10	Сменная рамка для измерений глубины, ширина 75 мм, для моделей 100, 150, 200 мм
050084-10	Сменная рамка для измерений глубины, ширина 100 мм, для моделей 100, 150, 200 мм
050085-10	Сменная рамка для измерений глубины, ширина 125 мм, для моделей 300 мм

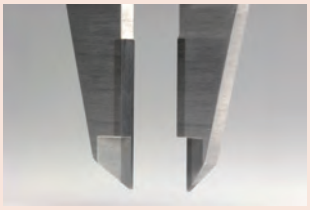

Твердосплавные губки для внешних измерений
505-734



Твердосплавные губки для внешних и внутренних измерений
505-735

№	Диап. изм-й [мм]	Цена деления	Примечания	Погрешность	L [мм]	a [мм]	b [мм]	c [мм]	d [мм]	Масса [г]
505-730	0-150	0,02 мм. 2 мм/об		±0,03 мм	231	40	21	16,5	16	175
505-732	0-150	0,01 мм. 1 мм/об		±0,02 мм	231	40	21	16,5	16	176
505-734	0-150	0,02 мм. 2 мм/об	твердосплавные губки для внешних измерений	±0,03 мм	231	40	21	16,5	16	175
505-735	0-150	0,02 мм. 2 мм/об	твердосплавные губки для внешних и внутренних измерений	±0,03 мм	231	40	21	16,5	16	175
505-731	0-200	0,02 мм. 2 мм/об		±0,03 мм	288	50	24,5	20	16	185
505-733	0-200	0,01 мм. 1 мм/об		±0,03 мм	288	50	24,5	20	16	186
505-745	0-300	0,02 мм. 2 мм/об		±0,04 мм	403	64	27,5	22	20	370

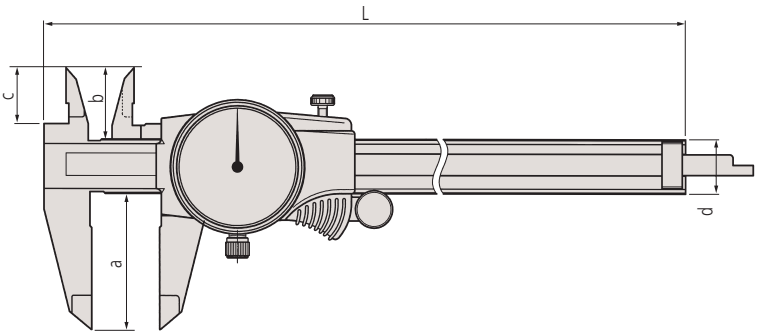

Все продукты предназначены для продажи коммерческим клиентам. Иллюстрации продуктов приведены без каких-либо обязательств. Описания продукции, в частности технические спецификации, соответствуют действительным только при предварительном подтверждении. По рекомендуемым розничным ценам, пожалуйста, обратитесь к отдельному прайс-листу.

Штангенциркули нониусные со скругленными и стандартными губками

Серия 533

Эти нониусные штангенциркули имеют скругленные губки для измерения внутренних размеров и стандартные губки. Особенности:

– Считывание результатов внутренних и наружных измерений непосредственно с верхней и нижней нониусных шкал.
– Матовое хромовое покрытие основной шкалы и нониуса обеспечивает превосходное считывание результатов измерений.



533-404
Без микроподачи

Спецификация

Погрешность	См. список технических характеристик
Комплектация	В коробке

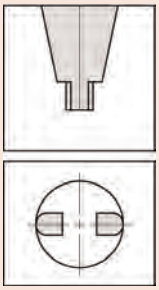

Скругленные поверхности губок для измерения внутренних размеров

Метрические С микроподачей

№	Диап. изм-й [мм]	Цена деления	Погрешность	Внутреннее измерение от	L [мм]	a [мм]	b [мм]	c [мм]	d [мм]	Масса [г]
533-504	0-500	0,02 мм	±0,05 мм	20,1 мм	680	150	15	56	25	1250
533-505	0-750	0,02 мм	±0,07 мм	20,1 мм	963	150	15	56	25	1550
533-506	0-1000	0,02 мм	±0,08 мм	20,1 мм	1230	150	20	56	32	3450

Метрические Без микроподачи

№	Диап. изм-й [мм]	Цена деления	Погрешность	Внутреннее измерение от	L [мм]	a [мм]	b [мм]	c [мм]	d [мм]	Масса [г]
533-404	0-500	0,05 мм	±0,1 мм	20,1 мм	680	150	15	56	25	1200
533-405	0-750	0,05 мм	±0,12 мм	20,1 мм	963	150	15	56	25	1500
533-406	0-1000	0,05 мм	±0,15 мм	20,1 мм	1230	150	20	56	32	3300

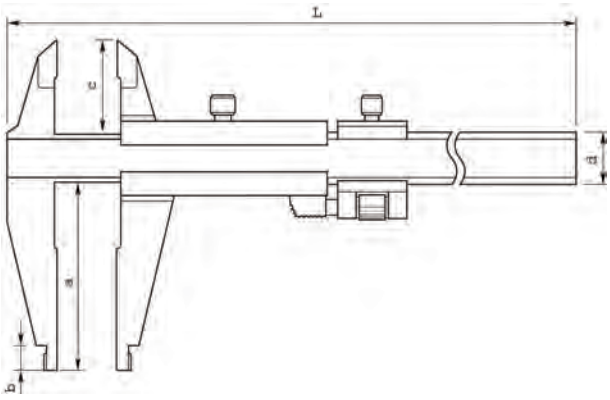

Все продукты предназначены для продажи коммерческим клиентам. Иллюстрации продуктов приведены без каких-либо обязательств. Описания продукции, в частности технические спецификации, соответствуют действительным только при предварительном подтверждении. По рекомендуемым розничным ценам, пожалуйста, обратитесь к отдельному прайс-листу.

Штангенциркули нониусные со скругленными губками

Серия 160

Эти нониусные штангенциркули имеют со скругленными губками выпускаются как с устройством микроподачи, так и без него. Особенности:
– Верхняя нониусная шкала позволяет считывать результаты измерений с учетом вылета губок.
– Матовое хромовое покрытие основной шкалы и нониуса обеспечивает превосходное считывание результатов измерений.

Спецификация

Погрешность	См. перечень технических характеристик
Заметка	До 300 мм: беспараллаксная конструкция
Комплектация	В коробке



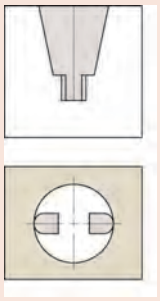

Скруглённые измерительные поверхности для измерения внутренних размеров



160-101

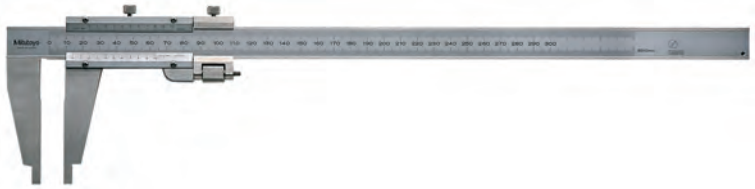

160-127

Метрические С микроподачей

№	Диап. изм-й [мм]	Цена деления	Погрешность	Внутреннее измерение от
160-127	0-300	0,02 мм	±0,04 мм	10,1 мм
160-128	0-450	0,02 мм	±0,05 мм	20,1 мм
160-101	0-600	0,02 мм	±0,05 мм	20,1 мм
160-104	0-1000	0,02 мм	±0,07 мм	20,1 мм
160-110	0-1500	0,02 мм	±0,1 мм	20,1 мм
160-113	0-2000	0,02 мм	±0,12 мм	20,1 мм

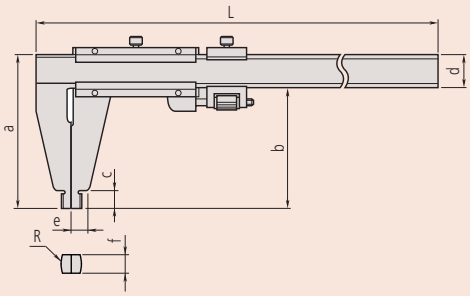

№	L [мм]	R [мм]	a [мм]	b [мм]	c [мм]	d [мм]	e [мм]	f [мм]	Масса [г]
160-127	445	5	95	75	12	20	10	38	450
160-128	630	10	125	100	18	25	14,8	6	1200
160-101	780	10	125	100	18	25	14,8	6	1400
160-104	1240	10	172	140	24	32	17	10	3500
160-110	1800	10	212	180	30	32	19	10	4850
160-113	2300	10	220	180	30	40	23	12	10300

Метрические Без микроподачи

№	Диап. изм-й [мм]	Цена деления	Погрешность	Внутреннее измерение от
160-130	0-450	0,05 мм	±0,1 мм	20,1 мм
160-131	0-600	0,05 мм	±0,1 мм	20,1 мм
160-132	0-1000	0,05 мм	±0,15 мм	20,1 мм
160-133	0-1500	0,05 мм	±0,22 мм	20,1 мм
160-134	0-2000	0,05 мм	±0,28 мм	20,1 мм

№	L [мм]	R [мм]	a [мм]	b [мм]	c [мм]	d [мм]	e [мм]	f [мм]	Масса [г]
160-130	630	10	125	100	18	25	14,8	6	1100
160-131	780	10	125	100	18	25	14,8	6	1300
160-132	1240	10	172	140	24	32	17	10	3300
160-133	1800	10	212	180	30	32	19	10	4700
160-134	2300	10	220	180	30	40	23	12	9900

Все продукты предназначены для продажи коммерческим клиентам. Иллюстрации продуктов приведены без каких-либо обязательств. Описания продукции, в частности технические спецификации, соответствуют действительным только при предварительном подтверждении. По рекомендуемым розничным ценам, пожалуйста, обратитесь к отдельному прайс-листу.

Штангенциркули нониусные с удлиненными губками

Серия 534

Эти нониусные штангенциркули выпускаются как с устройством микроподачи, так и без него, и предназначаются для измерений в труднодоступных местах. Особенности:
– Длинные губки для измерения труднодоступных элементов детали.
– Верхняя нониусная шкала позволяет считывать результаты измерений с учетом вылета губок.



534-110

Спецификация

Погрешность	См. перечень технических характеристик
Комплектация	В коробке

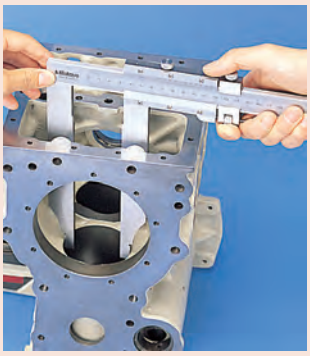

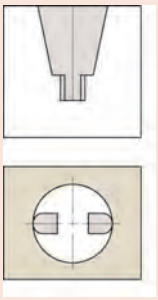

Скруглённые измерительные поверхности для измерения внутренних размеров

Метрические — С микроподачей

№	Диап. изм-й [мм]	Цена деления	Погрешность	Внутреннее измерение от
534-113	0-300	0,02 мм	±0,04 мм	10,1 мм
534-114	0-500	0,02 мм	±0,06 мм	20,1 мм
534-115	0-750	0,02 мм	±0,08 мм	20,1 мм
534-116	0-1000	0,02 мм	±0,1 мм	20,1 мм

№	L [мм]	R [мм]	a [мм]	b [мм]	c [мм]	d [мм]	e [мм]	f [мм]	Масса [г]
534-113	445	5	110	90	12	20	7	3,8	460
534-114	682	10	225	200	18,5	25	12	6	1500
534-115	995	10	232	200	18,5	32	12	8	2900
534-116	1230	10	232	200	18,5	32	12	8	3500

Метрические — Без микроподачи

№	Диап. изм-й [мм]	Цена деления	Погрешность	Внутреннее измерение от
534-109	0-300	0,05 мм	±0,07 мм	10,1 мм
534-110	0-500	0,05 мм	±0,13 мм	20,1 мм

№	L [мм]	R [мм]	a [мм]	b [мм]	c [мм]	d [мм]	e [мм]	f [мм]	Масса [г]
534-109	445	5	110	90	12	20	7	3,8	400
534-110	682	10	225	200	18,5	25	12	6	1400

Также доступно! Дюймовые модели

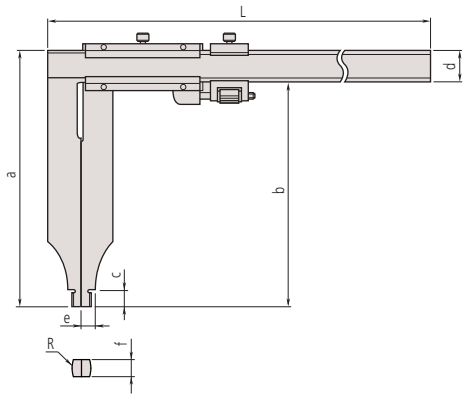

Все продукты предназначены для продажи коммерческим клиентам. Иллюстрации продуктов приведены без каких-либо обязательств. Описания продукции, в частности технические спецификации, соответствуют действительным только при предварительном подтверждении. По рекомендуемым розничным ценам, пожалуйста, обратитесь к отдельному прайс-листу.

Штангенциркули ABSOLUTE Digimatic с постоянным измерительным усилием

Функции	Серия 573
ORIGIN (Исходное положение: АБС.-Нуль)	●
ZERO / ABS (НУЛЬ/АБС.)	●
ВКЛ./ВЫКЛ.	●
Предупреждение о низком заряде батареи	●
Вывод данных	●

Спецификация

Погрешность	См. перечень техн. хар-к (без учета ошибки квантования)
Разрешение	0,01 мм
Измер. усилие	0,5-1 Н
Втягивание губок, мм	0,3 мм
Макс. скорость отклика	Неограничена
Срок службы батареи	прим. 18000 часов
Отображение данных	ЖК-дисплей, высота символов: 9 мм
Комплектация	Коробка, 1 батарея

Опциональные аксессуары

№	Описание
959149	Кабель Digimatic с кнопкой передачи данных, прямой, 1 м
959150	Кабель Digimatic с кнопкой передачи данных, прямой, 2 м
959143	Блок удержания данных (HOLD)
02AZD790C	Кабель U-WAVE T типа C, прямой, с кнопкой передачи данных
06AFM380C	Прямое соединение с USB (Digimatic-USB), прямой, с кнопкой передачи данных

Расходуемые аксессуары

№	Описание
938882	Батарея SR44, 1,5 В





Постоянное малое измерительное усилие гарантировано только при расположении стрелки между двух контрольных линий в процессе измерения.

Серия 573

ABSOLUTE®

Эти штангенциркули Digimatic имеют устройство контроля измерительного усилия, и предназначены для измерения эластичных деталей.
Преимущества:

- Благодаря малому и постоянному измерительному усилию эти штангенциркули идеально подходят для измерения эластичных материалов, таких как пластик и резина, которые невозможно точно измерить обычным штангенциркулем.
- Теперь штангенциркули оснащаются датчиком AOS (Advanced Onsite Sensor), ранее используемым только на передовых штангенциркулях с высокой степенью защиты IP.
- Шкалы этих штангенциркулей устойчивы к загрязнениям благодаря применению электромагнитного индукционного датчика ABS. Загрязнения на поверхности шкалы (вода, масло и т.д.) не валяют на процесс считывания результатов измерений.
- Высота символов: 9 мм (уменьшение утомляемости глаз благодаря высококонтрастному LCD дисплею).
- Шкала ABS (ABSOLUTE) не требует обнуления после включения и не имеет ограничения по скорости перемещения каретки.
- Длительный срок службы батареи.



573-191-30

Метрические

№	Диап. изм-й [мм]	Погрешность	Масса [г]
573-191-30	0-180	±0,05 мм	253

Также доступно! Дюймовые/Метрические модели

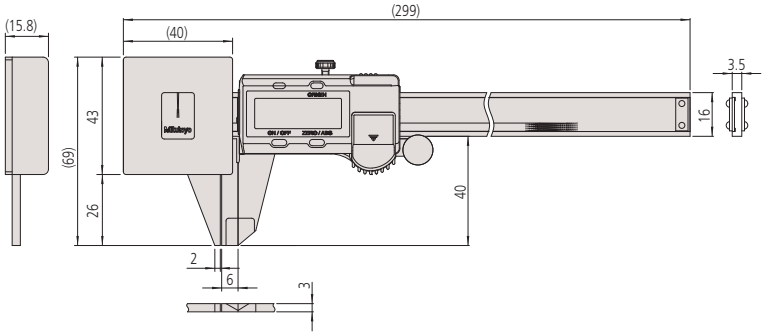

Штангенциркули ABSOLUTE Digimatic с установкой поля допуска

Серия 573

ABSOLUTE®

Эти штангенциркули Digimatic снабжены подпружиненным механизмом для обеспечения быстрой и эффективной оценки допуска годный/негодный в условиях массового производства. Преимущества:

- Теперь они оснащены такой же индуктивной шкалой AOS, которая используется в передовых штангенциркулях с повышенной степенью защиты IP.
- Благодаря использованию индуктивной шкалы абсолютного типа эти штангенциркули можно использовать, не обращая внимание на загрязнение самой шкалы в процессе измерений. На измерительный сигнал не оказывают влияние вода, масло и другие загрязнения.
- Подпружиненный механизм обеспечивает плавные, стабильные и удобные измерения.
- Высота символов: 9 мм (уменьшение утомляемости глаз благодаря высококонтрастному LCD дисплею).
- Абсолютная шкала не требует обнуления штангенциркуля после его включения и не имеет ограничения по скорости перемещения.
- Исключительно большой срок службы батареи.

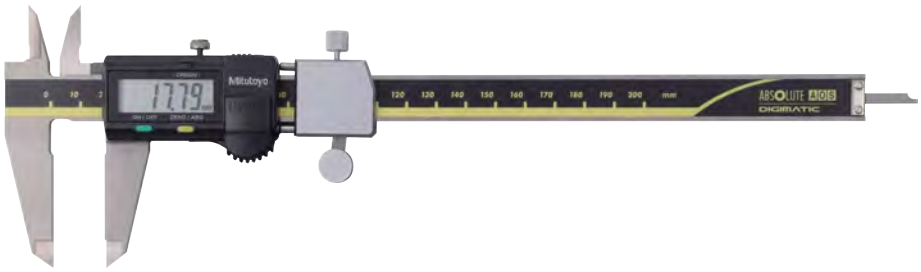

573-182-30

Метрические

№	Диап. изм-й [мм]	L [мм]	a [мм]	b [мм]	c [мм]	d [мм]	Масса [г]
573-181-30	0-100	233	40	21	16,5	16	213
573-182-30	0-150	290	50	24,5	20	16	233

Также доступно! Дюймовые/Метрические модели

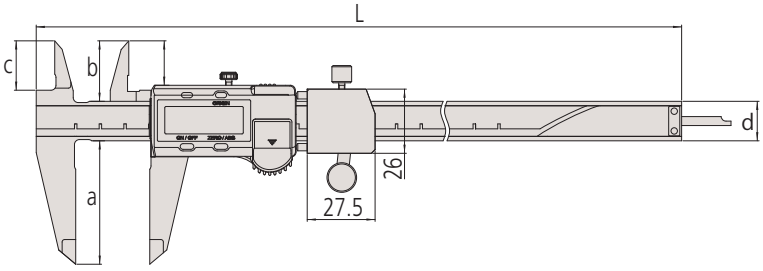

Функции	Серия 573
ORIGIN (Исходное положение: АБС.-Нуль)	●
ZERO / ABS (НУЛЬ/АБС.)	●
ВКЛ./ВЫКЛ.	●
Предупреждение о низком заряде батареи	●
Вывод данных	●

Спецификация

Погрешность	±0,02 мм (без учета ошибки квантования)
Разрешение	0,01 мм
Измер. усилие	7-14 Н
Втягивание губок, мм	2 мм
Макс. скорость отклика	Неограничена
Срок службы батареи	прим. 18000 часов
Отображение данных	ЖК-дисплей, высота символов 9 мм
Комплектация	Коробка, 1 батарея

Опциональные аксессуары

№	Описание
959149	Кабель Digimatic с кнопкой передачи данных, прямой, 1 м
959150	Кабель Digimatic с кнопкой передачи данных, прямой, 2 м
959143	Блок удержания данных (HOLD)
02AZD790C	Кабель U-WAVE T типа C, прямой, с кнопкой передачи данных
06AFM380C	Прямое соединение с USB (Digimatic-USB), прямой, с кнопкой передачи данных

Расходуемые аксессуары

№	Описание
938882	Батарея SR44, 1,5 В



Все продукты предназначены для продажи коммерческим клиентам. Иллюстрации продуктов приведены без каких-либо обязательств. Описания продукции, в частности технические спецификации, соответствуют действительным только при предварительном подтверждении. По рекомендуемым розничным ценам, пожалуйста, обратитесь к отдельному прайс-листу.

Штангенциркули разметочные с твердосплавными губками

Функции	Серия 573
ORIGIN (Исходное положение: АБС.-Нуль)	●
Отключение через 20 мин. простоя	●
Предупреждение о низком заряде батареи	●
Вывод данных	●

Спецификация

Погрешность	См. перечень техн. хар-к (без учета ошибки квантования)
Разрешение	0,01 мм
Макс. скорость отклика	Неограничена
Срок службы батареи	15000 часов (150 мм, 200 мм) 5000 часов (300 мм)
Отображение данных	ЖК-дисплей, высота символов 9 мм (150, 200 мм) 10,2 мм (300 мм)
Комплектация	Коробка, 1 батарея

Опциональные аксессуары

№	Описание
05CZA624	Кабель Digimatic с кнопкой передачи данных, IP, 1м, для штангенциркулей
05CZA625	Кабель Digimatic с кнопкой передачи данных, IP, 2м, для штангенциркулей
02AZD790A	Кабель U-WAVE T типа A, IP штангенциркульный тип с кнопкой передачи данных
06AFM380A	Прямое соединение с USB (Digimatic-USB), IP штангенциркульный тип с кнопкой передачи данных

Расходуемые аксессуары

№	Описание
938882	Батарея SR44, 1,5 В



Пример применения

Спецификация

Погрешность	См. перечень технических характеристик
Цена деления	0,05 мм
Комплектация	В коробке

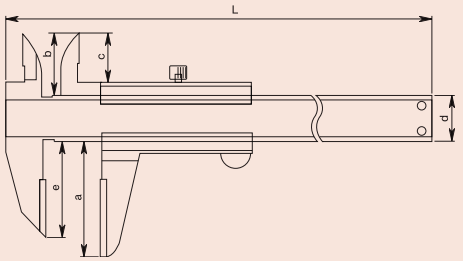

Серия 573

Эти штангенциркули Digimatic предназначены для выполения задач по разметке. Особенности:
– Губки из твердого сплава позволяют производить тонкую разметку детали.
– С глубиномером.

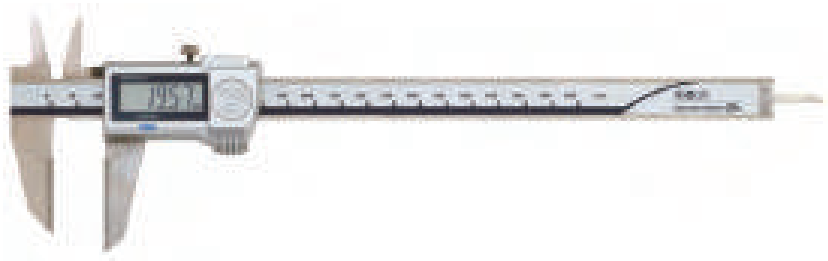

573-677-20

Метрические

№	Диап. изм-й [мм]	Погрешность	L [мм]	a [мм]	b [мм]	c [мм]	d [мм]	e [мм]	Масса [г]
573-676-20	0-150	±0,02 мм	229	46	21,5	17	16	33	166
573-677-20	0-200	±0,02 мм	288	50	25	20,5	16	43	196
573-679	0-300	±0,03 мм	403	64	27,5	22	20	54	345

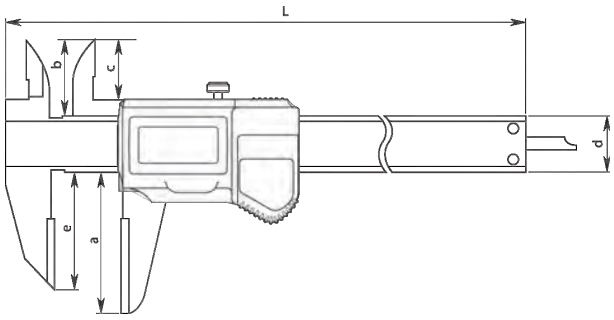

Серия 536

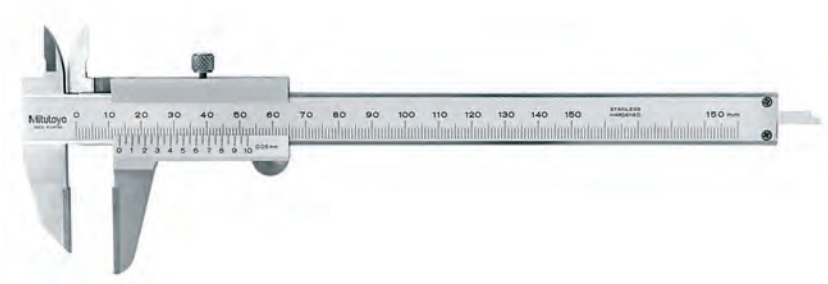

536-221

Метрические

№	Диап. изм-й [мм]	Погрешность	L [мм]	a [мм]	b [мм]	c [мм]	d [мм]	e [мм]	Масса [г]
536-221	0-150	±0,05 мм	229	40	21,5	17	16	33	150
536-222	0-200	±0,05 мм	288	50	25	20,5	16	43	180
536-223	0-300	±0,08 мм	403	64	27,5	22	20	54	400

Все продукты предназначены для продажи коммерческим клиентам. Иллюстрации продуктов приведены без каких-либо обязательств. Описания продукции, в частности технические спецификации, соответствуют действительным только при предварительном подтверждении. По рекомендуемым розничным ценам, пожалуйста, обратитесь к отдельному прайс-листу.

Штангенциркули с регулируемой губкой

Серия 573

Эти штангенциркули имеют возможность измерения ступенчатых элементов деталей благодаря выдвижной губке. Особенности:
– Регулируемая губка позволяет измерять ступенчатые поверхности и другие труднодоступные участки деталей.

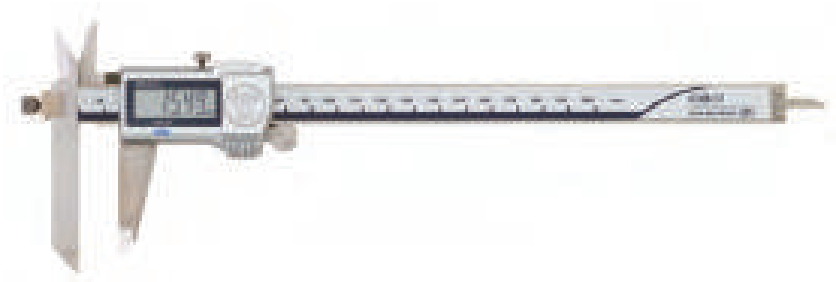

573-602-20

Метрические — Без приводного ролика

№	Диап. изм-й [мм]	Погрешность	a [мм]	b [мм]	c [мм]	d [мм]	Масса [г]
573-611-20	0-150	±0,02 мм	95	10	40	30	168
573-612-20	0-200	±0,02 мм	95	10	50	38,5	198
573-614	0-300	±0,03 мм	135	15	64	51	350

Метрические — С приводным роликом

№	Диап. изм-й [мм]	Погрешность	a [мм]	b [мм]	c [мм]	d [мм]	Масса [г]
573-601-20	0-150	±0,02 мм	95	10	40	30	168
573-602-20	0-200	±0,02 мм	95	10	50	38,5	198
573-604	0-300	±0,03 мм	135	15	64	51	350

Функции	Серия 573
ORIGIN (Исходное положение: АБС.-Нуль)	●
Отключение через 20 мин. простоя	●
Предупреждение о низком заряде батареи	●
Вывод данных	●

Спецификация

Погрешность	См. перечень технических характеристик (без учета ошибки квантования)
Разрешение	0,01 мм
Макс. скорость отклика	Неограничена
Срок службы батареи	Около 5 лет (150 мм, 200 мм); 5000 часов (300 мм)
Отображение данных	ЖК-дисплей, высота символов 9 мм (150 мм, 200 мм) 10,2 мм (300 мм)
Комплектация	Коробка, 1 батарея

Опциональные аксессуары

№	Описание
05CZA624	Кабель Digimatic с кнопкой передачи данных, IP, 1м, для штангенциркулей
05CZA625	Кабель Digimatic с кнопкой передачи данных, IP, 2м, для штангенциркулей
02AZD790A	Кабель U-WAVE T типа A, IP штангенциркульный тип с кнопкой передачи данных
06AFM380A	Прямое соединение с USB (Digimatic-USB), IP штангенциркульный тип с кнопкой передачи данных

Расходуемые аксессуары

№	Описание
938882	Батарея SR44, 1,5 В

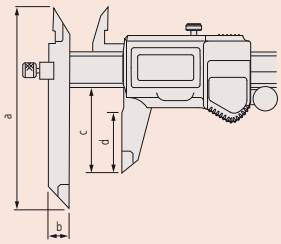

Серия 536

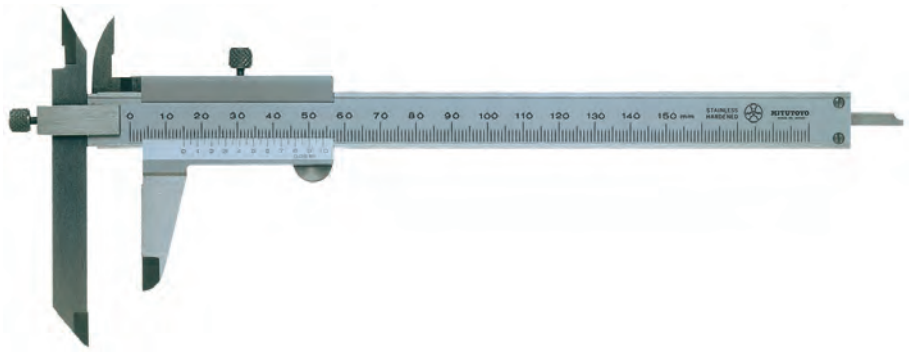

536-101

Метрические

№	Диап. изм-й [мм]	Погрешность	L [мм]	a [мм]	b [мм]	c [мм]	d [мм]	e [мм]	Масса [г]
536-101	0-150	±0,05 мм	229	95	40	10	16	7,5	150
536-102	0-200	±0,05 мм	286	95	50	10	16	8,5	200
536-103	0-300	±0,08 мм	403	135	64	15	20	12	400

Спецификация

Погрешность	См. перечень технических характеристик
Цена деления	0,05 мм
Комплектация	В коробке

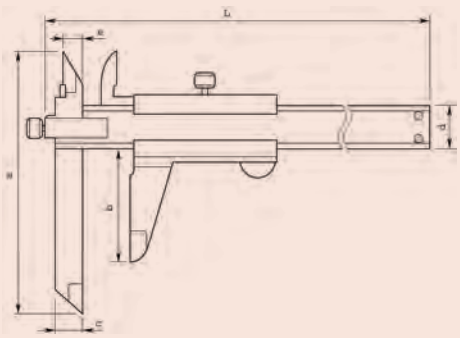

Все продукты предназначены для продажи коммерческим клиентам. Иллюстрации продуктов приведены без каких-либо обязательств. Описания продукции, в частности технические спецификации, соответствуют действительным только при предварительном подтверждении. По рекомендуемым розничным ценам, пожалуйста, обратитесь к отдельному прайс-листу.

Штангенциркули с регулируемой губкой для измерения межосевых расстояний

Функции	Серия 573
ORIGIN (Исходное положение: АБС.-Нуль)	●
OFFSET (Вылет)*	●
Отключение через 20 мин. простоя	●
Предупреждение о низком заряде батареи	●
Вывод данных	●
Предустановка	●

Спецификация

Погрешность	См. перечень техн. хар-к (без учета ошибки квантования)
Разрешение	0,01 мм
Макс. скорость отклика	Неограничена
Срок службы батареи	Около 5 лет (150 мм, 200 мм); 5000 часов (300 мм)
Отображение данных	ЖК-дисплей, высота символов 9 мм (150 мм, 200 мм); 10,2 мм (300 мм)
Комплектация	Коробка, 1 батарея

Опциональные аксессуары

№	Описание
05CZA624	Кабель Digimatic с кнопкой передачи данных, IP, 1м, для штангенциркулей
05CZA625	Кабель Digimatic с кнопкой передачи данных, IP, 2м, для штангенциркулей
02AZD790A	Кабель U-WAVE T типа A, IP штангенциркульный тип с кнопкой передачи данных
06AFM380A	Прямое соединение с USB (Digimatic-USB), IP штангенциркульный тип с кнопкой передачи данных

Расходуемые аксессуары

№	Описание
938882	Батарея SR44, 1,5 В



* 10 мм

Спецификация

Погрешность	См. перечень технических характеристик
Цена деления	0,02 мм
Комплектация	В коробке

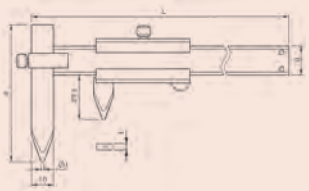

Серия 573

Safety Dust- and Water-Protected
TÜVRheinland CERTIFIED
www.tuv.com ID 2011207400

ABSOLUTE
IP67

Эти штангенциркули с регулируемой губкой предназначены для измерения межосевых расстояний.
Преимущества:
– Специально разработаны для измерений межосевых расстояний отверстий, лежащих в одной плоскости или различных параллельных плоскостях.
– Могут также использоваться для измерения расстояния от края детали до центра отверстия.



573-606-20

Метрические — Без приводного ролика

№	Диап. изм-й [мм]	Погрешность	a [мм]	t [мм]	Масса [г]
573-615-20	10,1-160	±0,03 мм	75	3	157
573-616-20	10,1-210	±0,03 мм	75	3	177
573-618	10,1-310	±0,04 мм	100	3,8	320

Метрические — С приводным роликом

№	Диап. изм-й [мм]	Погрешность	a [мм]	t [мм]	Масса [г]
573-605-20	10,1-160	±0,03 мм	75	3	157
573-606-20	10,1-210	±0,03 мм	75	3	177
573-608	10,1-310	±0,04 мм	100	3,8	320

мм

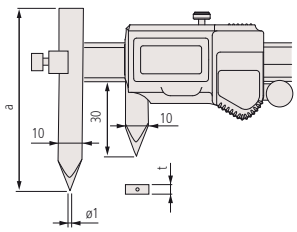

Серия 536



536-106

Метрические

№	Диап. изм-й [мм]	Погрешность	L [мм]	a [мм]	d [мм]	t [мм]	Масса [г]
536-105	10,1-150	±0,05 мм	229	75	16	3	140
536-106	10,1-200	±0,05 мм	282	75	16	3	160
536-107	10,1-300	±0,08 мм	383	100	20	3,8	320

Все продукты предназначены для продажи коммерческим клиентам. Иллюстрации продуктов приведены без каких-либо обязательств. Описания продукции, в частности технические спецификации, соответствуют действительным только при предварительном подтверждении. По рекомендуемым розничным ценам, пожалуйста, обратитесь к отдельному прайс-листу.

Mitutoyo

Штангенциркули с поворотной губкой

Серия 536

Эти нониусные штангенциркули имеют поворотную губку. Особенности:
– Поворот измерительной губки позволяет измерять ступенчатые валы.
– С глубиномером.

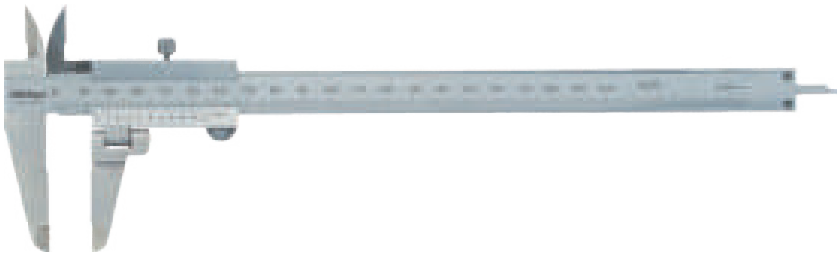

536-212

Спецификация

Погрешность	±0,05 мм
Цена деления	0,05 мм
Комплектация	В коробке

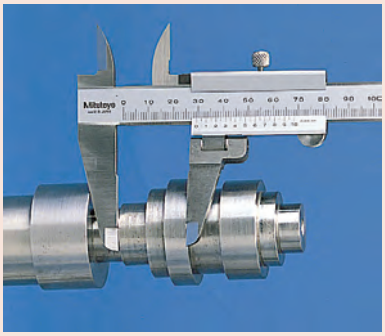

Метрические

№	Диап. изм-й [мм]	Примечания	Масса [г]
536-212	0-200	Диапазон поворота ±90°	190

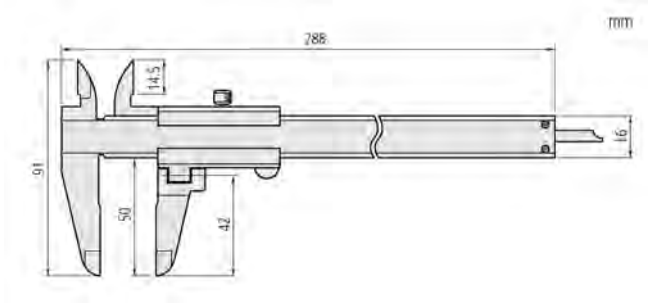

Все продукты предназначены для продажи коммерческим клиентам. Иллюстрации продуктов приведены без каких-либо обязательств. Описания продукции, в частности технические спецификации, соответствуют действительным только при предварительном подтверждении. По рекомендуемым розничным ценам, пожалуйста, обратитесь к отдельному прайс-листу.

Штангенциркули ABSOLUTE Digimatic с задними центрирующими губками

Функции	Серия 573
ORIGIN (Исходное положение: АБС.-Нуль)	●
ZERO / ABS (НУЛЬ/АБС.)	●
OFFSET (Вылет)*	●
ВКЛ./ВЫКЛ.	●
Предупреждение о низком заряде батареи	●
Вывод данных	●
Предустановка	●

Спецификация

Погрешность	См. перечень техн. хар-к (без учета ошибки квантования)
Разрешение	0,01 мм
Макс. скорость отклика	Неограничена
Срок службы батареи	Около 5000 часов
Отображение данных	ЖК-дисплей, высота символов: 7 мм
Комплектация	Коробка, 1 батарея

Опциональные аксессуары

№	Описание
959149	Кабель Digimatic с кнопкой передачи данных, прямой, 1 м
959150	Кабель Digimatic с кнопкой передачи данных, прямой, 2 м
959143	Блок удержания данных (HOLD)
02AZD790C	Кабель U-WAVE T типа C, прямой, с кнопкой передачи данных
06AFM380C	Прямое соединение с USB (Digimatic-USB), прямой, с кнопкой передачи данных

Расходуемые аксессуары

№	Описание
938882	Батарея SR44, 1,5 В

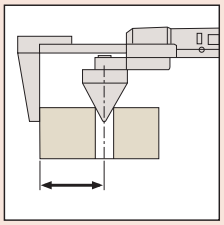

От торца до центра

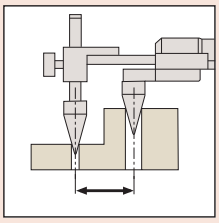

От центра до центра

* 10 мм

Серия 573

ABSOLUTE®

Эти штангенциркули оснащаются губками, расположенными с задней стороны рамки. Особенности:
- Специально разработаны для измерения межосевых расстояний или расстояний от торца до центра отверстия.
- Расположение губок на обратной стороне рамки делает считывание результатов удобным.
- Функция задания вылета губок позволяет считывать результаты без расчетов.



573-116-10
От центра до центра



573-118-10
От торца до центра

Метрические — Для межцентровых расстояний

№	Диап. изм-й [мм]	Погрешность	Масса [г]
573-116-10	10,1-200	±0,1 мм	485
573-117-10	10,1-300	±0,15 мм	580

Метрические — Для расстояний от торца до центра

№	Диап. изм-й [мм]	Погрешность	Масса [г]
573-118-10	10,1-200	±0,1 мм	490
573-119-10	10,1-300	±0,15 мм	585

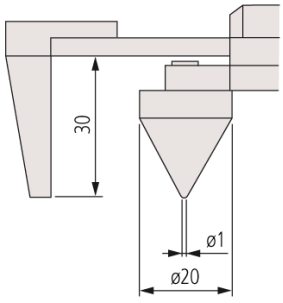

573-118-10
573-119-10

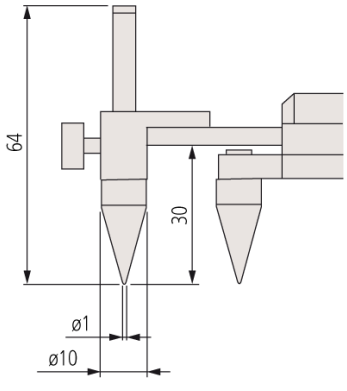

573-116-10
573-117-10

Все продукты предназначены для продажи коммерческим клиентам. Иллюстрации продуктов приведены без каких-либо обязательств. Описания продукции, в частности технические спецификации, соответствуют действительным только при предварительном подтверждении. По рекомендуемым розничным ценам, пожалуйста, обратитесь к отдельному прайс-листу.

Mitutoyo

Штангенциркули с точечными губками

Серия 573

Эти штангенциркули имеют сверхтонкие измерительные губки. Особенности:

– Благодаря губкам с узкими наконечниками возможны измерения даже в самых труднодоступных местах.

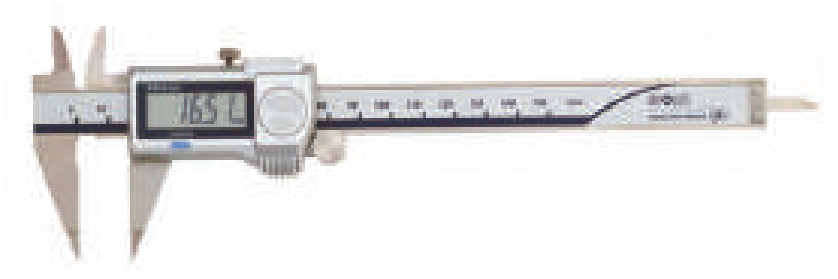

573-625-30

Метрические

Тонкие измерительные губки

№	Диап. изм-й [мм]	Погрешность	Приводной ролик	Масса [г]
573-625-20	0-150	±0,02 мм	●	163
573-626-20	0-150	± 0,02 мм		163

Метрические

Точечные измерительные губки

№	Диап. изм-й [мм]	Погрешность	Приводной ролик	Масса [г]
573-621-20	0-150	± 0,02 мм	●	163
573-622-20	0-150	±0,02 мм		163

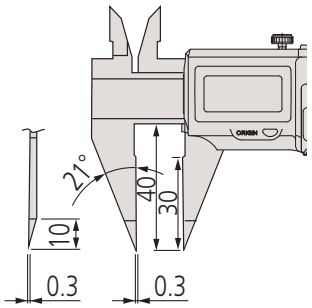

Тонкие измерительные губки

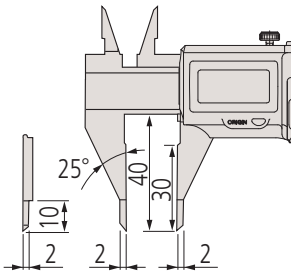

Точечные измерительные губки

Серия 536

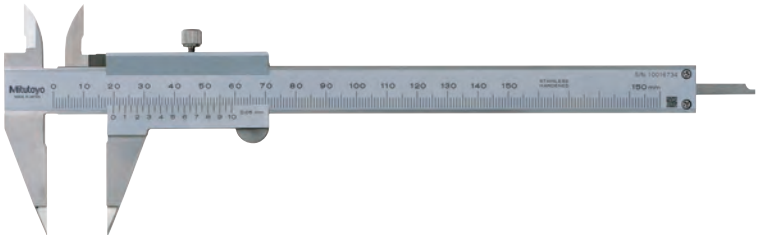

536-121

Метрические

№	Диап. изм-й [мм]	Масса [г]
536-121	0-150	150

Функции	Серия 573
ORIGIN (Исходное положение: АБС.-Нуль)	●
Отключение через 20 мин. простоя	●
Предупреждение о низком заряде батареи	●
Вывод данных	●

Спецификация

Погрешность	См. перечень техн. хар-к (без учета ошибки квантования)
Разрешение	0,01 мм
Макс. скорость отклика	Неограничена
Срок службы батареи	Около 5 лет
Отображение данных	ЖК-дисплей, высота символов 9 мм
Комплектация	Коробка, 1 батарея

Опциональные аксессуары

№	Описание
05CZA624	Кабель Digimatic с кнопкой передачи данных, IP, 1м, для штангенциркулей
05CZA625	Кабель Digimatic с кнопкой передачи данных, IP, 2м, для штангенциркулей
02AZD790A	Кабель U-WAVE T типа A, IP штангенциркульный тип с кнопкой передачи данных
06ADV380A	Прямое соединение с USB (Digimatic-USB), IP штангенциркульный тип с кнопкой передачи данных

Расходуемые аксессуары

№	Описание
938882	Батарея SR44, 1,5 В



Спецификация

Погрешность	±0,05 мм
Цена деления	0,05 мм
Комплектация	В коробке

mm

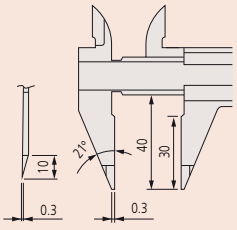

Все продукты предназначены для продажи коммерческим клиентам. Иллюстрации продуктов приведены без каких-либо обязательств. Описания продукции, в частности технические спецификации, соответствуют действительным только при предварительном подтверждении. По рекомендуемым розничным ценам, пожалуйста, обратитесь к отдельному прайс-листу.

Штангенциркули с тонкими губками

Функции	Серия 573
ORIGIN (Исходное положение: АБС.-Нуль)	●
Отключение через 20 мин. простоя	●
Предупреждение о низком заряде батареи	●
Вывод данных	●

Спецификация

Погрешность	См. перечень техн. хар-к (без учета ошибки квантования)
Разрешение	0,01 мм
Макс. скорость отклика	Неограничена
Срок службы батареи	около 5 лет
Отображение данных	ЖК-дисплей, высота символов 9 мм
Комплектация	Коробка, 1 батарея

Опциональные аксессуары

№	Описание
05CZA624	Кабель Digimatic с кнопкой передачи данных, IP, 1м, для штангенциркулей
05CZA625	Кабель Digimatic с кнопкой передачи данных, IP, 2м, для штангенциркулей
02AZD790A	Кабель U-WAVE T типа A, IP штангенциркульный тип с кнопкой передачи данных
06AFM380A	Прямое соединение с USB (Digimatic-USB), IP штангенциркульный тип с кнопкой передачи данных

Расходуемые аксессуары

№	Описание
938882	Батарея SR44, 1,5 В



Спецификация

Погрешность	См. перечень технических характеристик
Цена деления	0,05 мм
Комплектация	В коробке

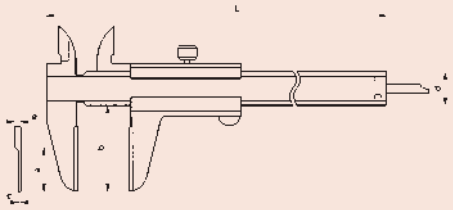

Серия 573

Safety Dust- and Water-Protected
TÜVRheinland CERTIFIED
www.tuv.com ID 2011207400

ABSOLUTE
IP67

Эти штангенциркули имеют тонкие измерительные губки. Особенности:
– Тонкие ножевидные губки позволяют производить измерения в труднодоступных местах.
– Внешние измерительные поверхности — твердосплавные.

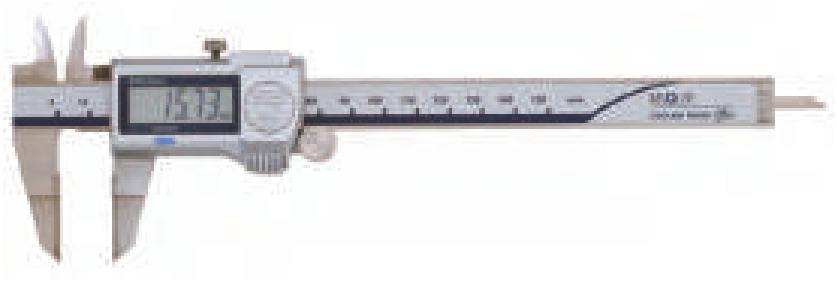

573-634-20

Метрические

№	Диап. изм-й [мм]	Погрешность	Приводной ролик	Масса [г]
573-634-20	0-150	±0,02 мм	●	168
573-635-20	0-150	±0,02 мм		168

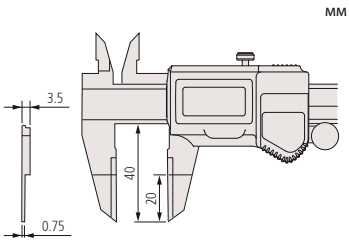

Серия 536

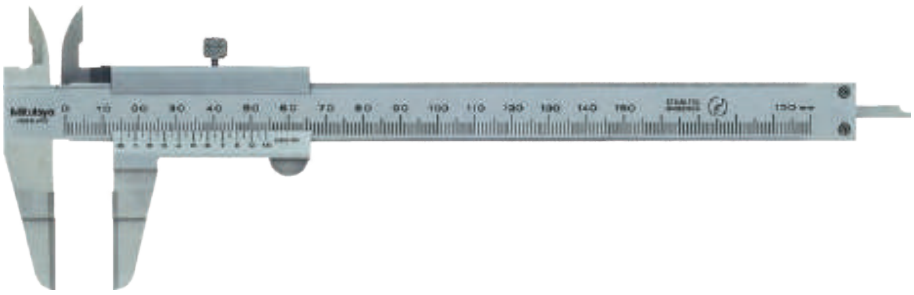

536-134

Метрические

№	Диап. изм-й [мм]	Погрешность	L [мм]	a [мм]	b [мм]	c [мм]	d [мм]	e [мм]	Масса [г]
536-134	0-150	±0,05 мм	229	20	40	0,75	16	3	140
536-135	0-200	±0,05 мм	286	25	50	0,75	16	3	180
536-136	0-300	±0,08 мм	403	30	64	1	16	3,8	420

Все продукты предназначены для продажи коммерческим клиентам. Иллюстрации продуктов приведены без каких-либо обязательств. Описания продукции, в частности технические спецификации, соответствуют действительным только при предварительном подтверждении. По рекомендуемым розничным ценам, пожалуйста, обратитесь к отдельному прайс-листу.

Mitutoyo

Штангенциркули ABSOLUTE Digimatic для измерения выточек

Серия 573

Эти штангенциркули Digimatic имеют специальные губки для измерения в труднодоступных местах.
Особенности:
– Измерение толщины стенок отверстий и выточек.

Safety Dust- and Water-Protected
TÜVRheinland CERTIFIED
www.tuv.com ID 2011207400

ABSOLUTE®
IP67

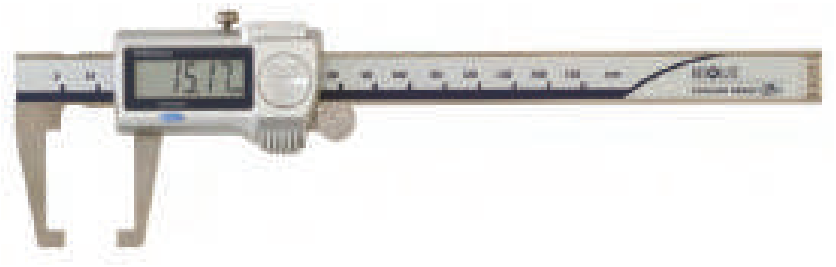

573-651-20



573-652-20

Метрические

№	Диап. изм-й [мм]	Погрешность	Приводной ролик	Масса [г]
573-651-20	0-150	±0,03 мм	●	157
573-653-20	0-150	±0,03 мм		157

Метрические Губки точечного типа

№	Диап. изм-й [мм]	Погрешность	Приводной ролик	Масса [г]
573-652-20	0-150	±0,03 мм	●	157
573-654-20	0-150	±0,03 мм		157

мм

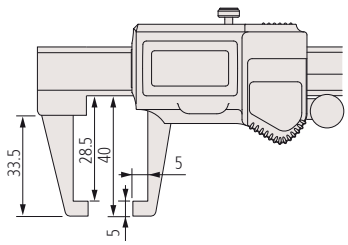

мм

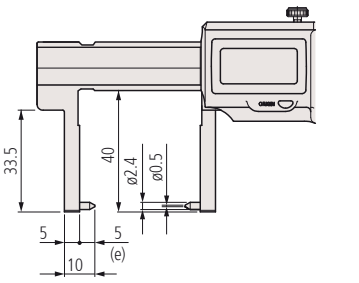

Губки точечного типа

Функции	Серия 573
ORIGIN (Исходное положение: АБС.-Нуль)	●
Отключение через 20 мин. простоя	●
Предупреждение о низком заряде батареи	●
Вывод данных	●

Спецификация

Погрешность	См. перечень техн. хар-к (без учета ошибки квантования)
Разрешение	0,01 мм
Макс. скорость отклика	Неограничена
Срок службы батареи	Около 5 лет
Отображение данных	ЖК-дисплей, высота символов 9 мм
Комплектация	Коробка, 1 батарея

Опциональные аксессуары

№	Описание
05CZA624	Кабель Digimatic с кнопкой передачи данных, IP, 1м, для штангенциркулей
05CZA625	Кабель Digimatic с кнопкой передачи данных, IP, 2м, для штангенциркулей
02AZD790A	Кабель U-WAVE T типа A, IP штангенциркульный тип с кнопкой передачи данных
06AFM380A	Прямое соединение с USB (Digimatic-USB), IP штангенциркульный тип с кнопкой передачи данных

Расходуемые аксессуары

№	Описание
938882	Батарея SR44, 1,5 В



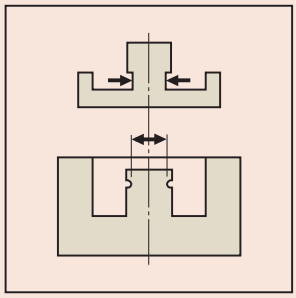

Все продукты предназначены для продажи коммерческим клиентам. Иллюстрации продуктов приведены без каких-либо обязательств. Описания продукции, в частности технические спецификации, соответствуют действительным только при предварительном подтверждении. По рекомендуемым розничным ценам, пожалуйста, обратитесь к отдельному прайс-листу.

Штангенциркули нониусные для измерения выточек

Спецификация

Погрешность	±0,05 мм
Цена деления	0,05 мм
Комплектация	В коробке

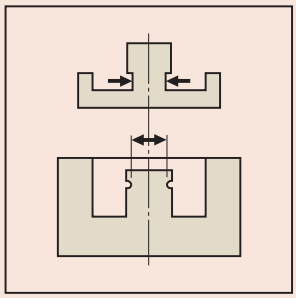

Серия 536

Эти нониусные штангенциркули имеют специальные губки для измерения в труднодоступных местах.
Особенности:
– Измерение толщины стенок отверстий и выточек.

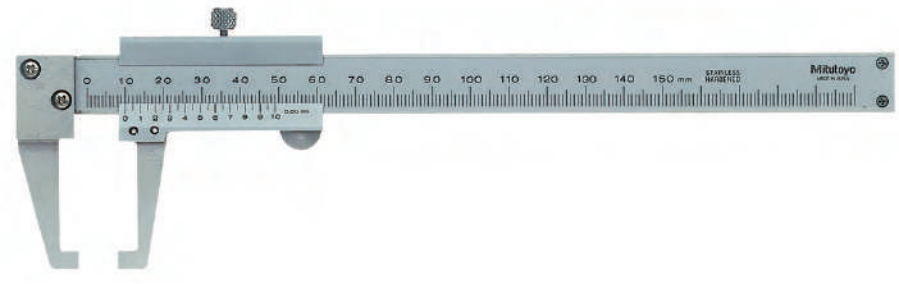

536-151

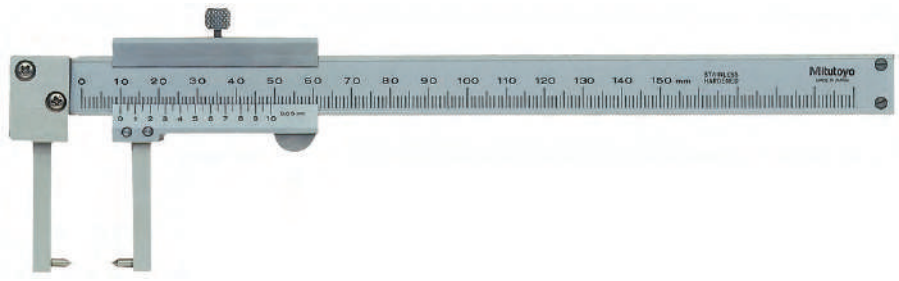

536-152
Губки точечного типа

Метрические

№	Диап. изм-й [мм]	Масса [г]
536-151	0-150	140

Метрические Губки точечного типа

№	Диап. изм-й [мм]	L [мм]	a [мм]	b [мм]	c [мм]	d [мм]	e [мм]	Масса [г]
536-152	0-150	229	38	5	5	16	2	140

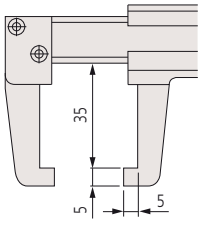

536-151

mm

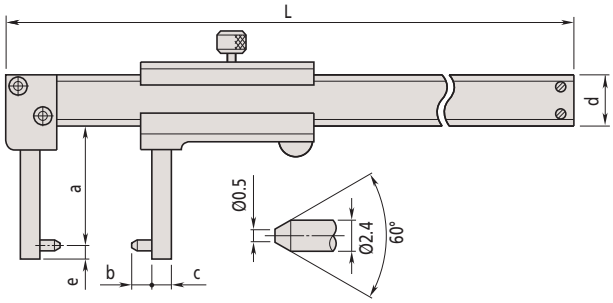

536-152
Губки точечного типа

Все продукты предназначены для продажи коммерческим клиентам. Иллюстрации продуктов приведены без каких-либо обязательств. Описания продукции, в частности технические спецификации, соответствуют действительным только при предварительном подтверждении. По рекомендуемым розничным ценам, пожалуйста, обратитесь к отдельному прайс-листу.

Штангенциркули с ножевидными губками

Серия 573

Эти штангенциркули с тонкой кромкой имеют следующие особенности:
– Специально разработаны для внутренних измерений в труднодоступных местах.
– С длинными узкими губками.

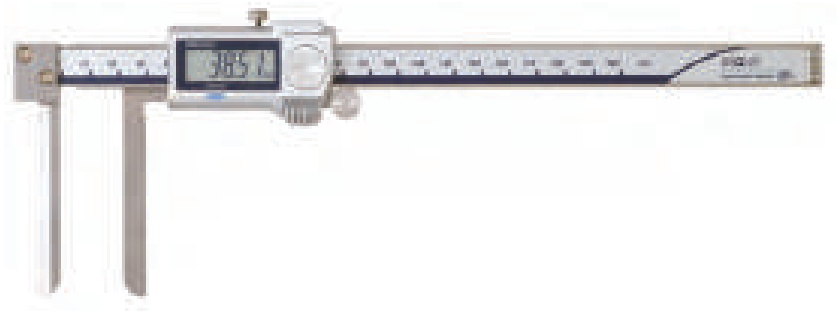

573-642-20

Метрические

№	Диап. изм-й [мм]	Погрешность	Приводной ролик	Масса [г]
573-642-20	10,1-200	±0,05 мм	●	227
573-643-20	10,1-200	±0,05 мм		227



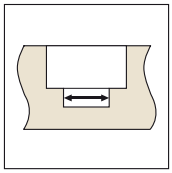

Серия 536

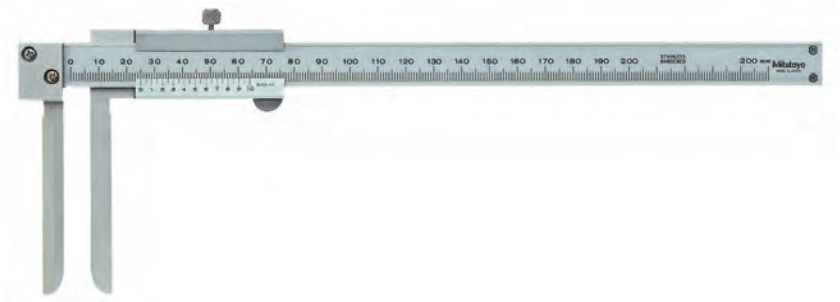

536-142

Метрические

№	Диап. изм-й [мм]	Масса [г]
536-142	10,1-200	210

Функции	Серия 573
ORIGIN (Исходное положение: АБС.-Нуль)	●
Отключение через 20 мин. простоя	●
Предупреждение о низком заряде батареи	●
Вывод данных	●

Спецификация

Погрешность	См. перечень техн. хар-к (без учета ошибки квантования)
Разрешение	0,01 мм
Макс. скорость отклика	Неограничена
Срок службы батареи	около 5 лет
Отображение данных	ЖК-дисплей, высота символов 9 мм
Комплектация	Коробка, 1 батарея

Опциональные аксессуары

№	Описание
05CZA624	Кабель Digimatic с кнопкой передачи данных, IP, 1м, для штангенциркулей
05CZA625	Кабель Digimatic с кнопкой передачи данных, IP, 2м, для штангенциркулей
02AZD790A	Кабель U-WAVE T типа A, IP штангенциркульный тип с кнопкой передачи данных
06AFM380A	Прямое соединение с USB (Digimatic-USB), IP штангенциркульный тип с кнопкой передачи данных

Расходуемые аксессуары

№	Описание
938882	Батарея SR44, 1,5 В

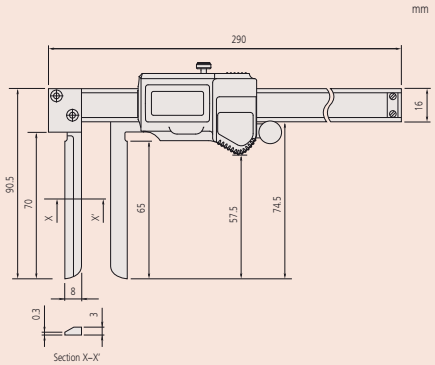

Спецификация

Погрешность	±0,12 мм
Цена деления	0,05 мм
Комплектация	В коробке

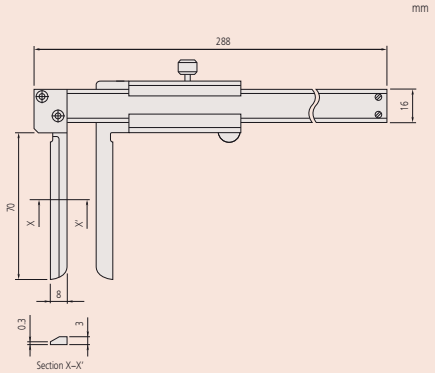

Все продукты предназначены для продажи коммерческим клиентам. Иллюстрации продуктов приведены без каких-либо обязательств. Описания продукции, в частности технические спецификации, соответствуют действительным только при предварительном подтверждении. По рекомендуемым розничным ценам, пожалуйста, обратитесь к отдельному прайс-листу.

Штангенциркули ABSOLUTE Digimatic для внутренних измерений

Серия 573

– Специально предназначены для проведения внутренних измерений труднодоступных элементов.

Функции	Серия 573
ORIGIN (Исходное положение: АБС.-Нуль)	●
OFFSET (Вылет)*	●
Отключение через 20 мин. простоя	●
Предупреждение о низком заряде батареи	●
Вывод данных	●

Спецификация

Погрешность	См. перечень техн. хар-к (без учета ошибки квантования)
Разрешение	0,01 мм
Макс. скорость отклика	Неограничена
Срок службы батареи	Около 5 лет
Отображение данных	ЖК-дисплей, высота символов 9 мм
Комплектация	Коробка, 1 батарея

Опциональные аксессуары

№	Описание
05CZA624	Кабель Digimatic с кнопкой передачи данных, IP, 1м, для штангенциркулей
05CZA625	Кабель Digimatic с кнопкой передачи данных, IP, 2м, для штангенциркулей
02AZD790A	Кабель U-WAVE T типа A, IP штангенциркульный тип с кнопкой передачи данных
06AFM380A	Прямое соединение с USB (Digimatic-USB), IP штангенциркульный тип с кнопкой передачи данных

Расходуемые аксессуары

№	Описание
938882	Батарея SR44, 1,5 В

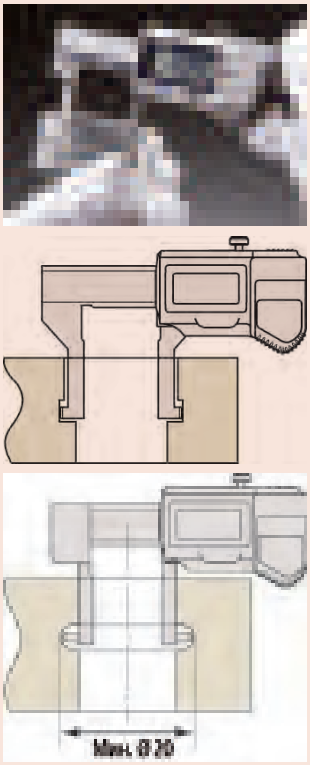

* 20 мм



573-645-20



573-646-20

Метрические

№	Диап. изм-й [мм]	Погрешность	Приводной ролик	Масса [г]
573-645-20	10,1-160	±0,05 мм	●	147
573-647-20	10,1-160	±0,05 мм		147

Метрические Губки точечного типа

№	Диап. изм-й [мм]	Погрешность	Приводной ролик	Масса [г]
573-646-20	20,1-170	±0,03 мм	●	157
573-648-20	20,1-170	±0,03 мм		157

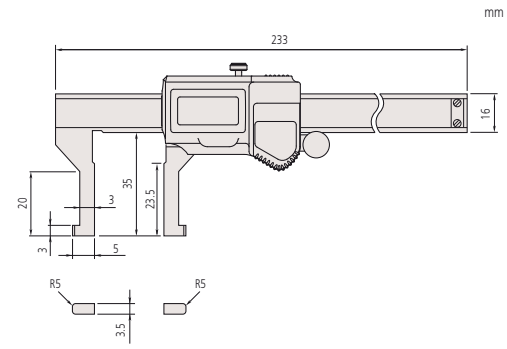

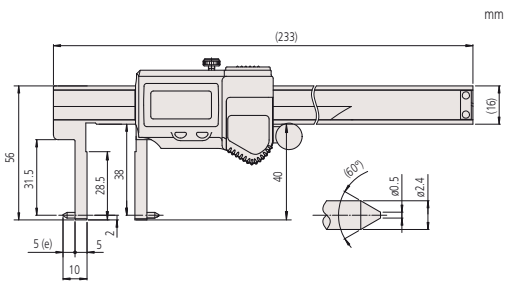

С точечными губками

Все продукты предназначены для продажи коммерческим клиентам. Иллюстрации продуктов приведены без каких-либо обязательств. Описания продукции, в частности технические спецификации, соответствуют действительным только при предварительном подтверждении. По рекомендуемым розничным ценам, пожалуйста, обратитесь к отдельному прайс-листу.

Штангенциркули нониусные для внутренних измерений

Серия 536

Эти нониусные штангенциркули специально предназначены для внутренних измерений в труднодоступных местах.

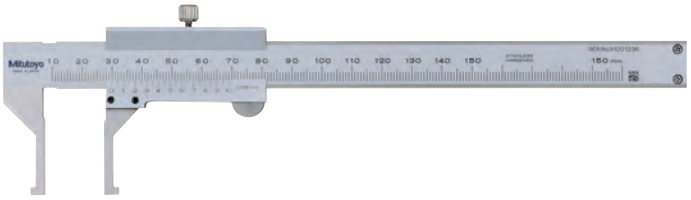

536-145

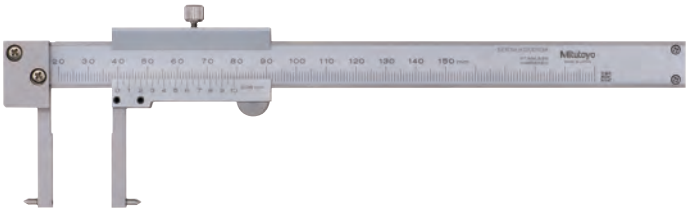

536-146
Губки точечного типа

Спецификация

Погрешность	См. перечень технических характеристик
Цена деления	0,05 мм
Комплектация	В коробке

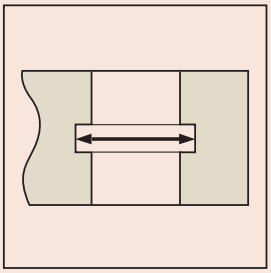

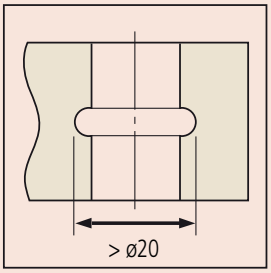

Метрические

№	Диап. изм-й [мм]	Погрешность	Масса [г]
536-145	10,1-150	±0,05 мм	130

Метрические — Губки точечного типа

№	Диап. изм-й [мм]	Погрешность	a [мм]	b [мм]	c [мм]	d [мм]	e [мм]	f [мм]	g [мм]	Масса [г]
536-146	20,1-150	±0,05 мм	229	16	38	31	5	5	2	140
536-147	30,1-300	±0,08 мм	403	20	98	89	5	10	2	370
536-148	70,1-450	±0,1 мм	610	25	145	136	10	25	5	1250
536-149	70,1-600	±0,12 мм	750	25	145	136	10	25	5	1430

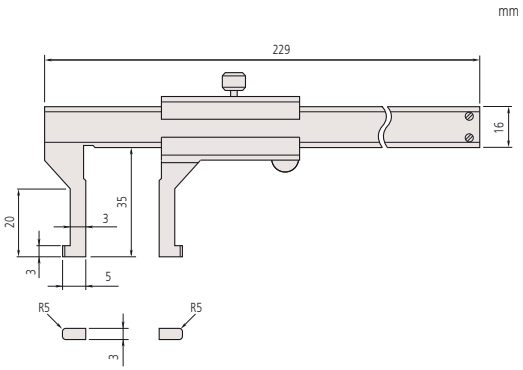

536-145

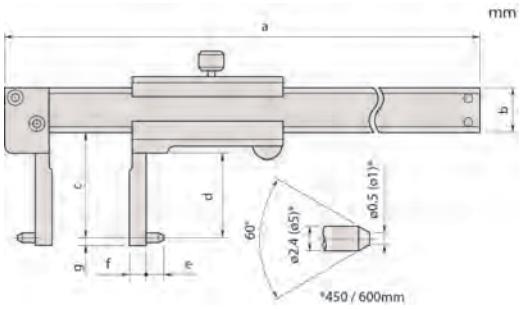

Губки точечного типа

Все продукты предназначены для продажи коммерческим клиентам. Иллюстрации продуктов приведены без каких-либо обязательств. Описания продукции, в частности технические спецификации, соответствуют действительным только при предварительном подтверждении. По рекомендуемым розничным ценам, пожалуйста, обратитесь к отдельному прайс-листу.

Штангенциркули для измерения толщины труб

Функции	Серия 573
ORIGIN (Исходное положение: АБС.-Нуль)	●
Отключение через 20 мин. простоя	●
Предупреждение о низком заряде батареи	●
Вывод данных	●

Спецификация

Погрешность	См. перечень техн. хар-к (без учета ошибки квантования)
Разрешение	0,01 мм
Макс. скорость отклика	Неограничена
Срок службы батареи	около 5 лет
Отображение данных	ЖК-дисплей, высота символов 9 мм
Комплектация	Коробка, 1 батарея

Опциональные аксессуары

№	Описание
05CZA624	Кабель Digimatic с кнопкой передачи данных, IP, 1м, для штангенциркулей
05CZA625	Кабель Digimatic с кнопкой передачи данных, IP, 2м, для штангенциркулей
02AZD790A	Кабель U-WAVE T типа A, IP штангенциркульный тип с кнопкой передачи данных
06AFM380A	Прямое соединение с USB (Digimatic-USB), IP штангенциркульный тип с кнопкой передачи данных

Расходуемые аксессуары

№	Описание
938882	Батарея SR44, 1,5 В



Спецификация

Погрешность	±0,05 мм
Цена деления	0,05 мм
Комплектация	В коробке

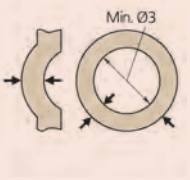

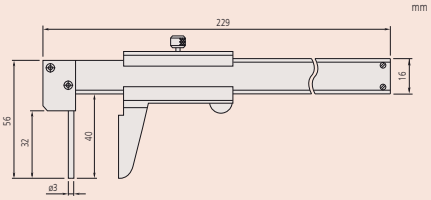

Серия 573

Эти штангенциркули предназначены специально для измерения цилиндрических деталей. Особенности:

– Цилиндрическая губка позволяет с легкостью измерять толщину стенок труб.

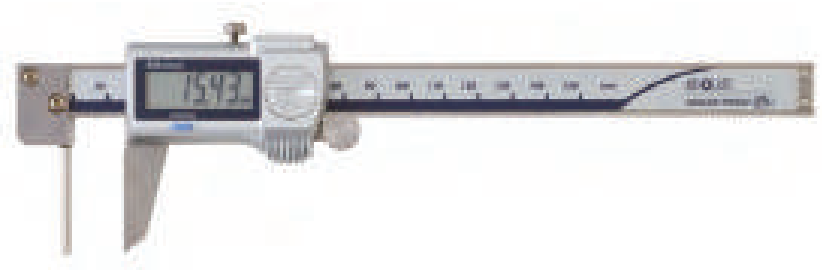

573-661-20

Метрические

№	Диап. изм-й [мм]	Погрешность	Приводной ролик	Масса [г]
573-661-20	0-150	±0,05 мм	●	167
573-662-20	0-150	±0,05 мм		167

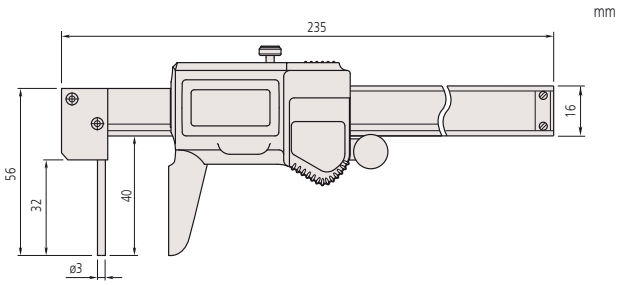

Серия 536

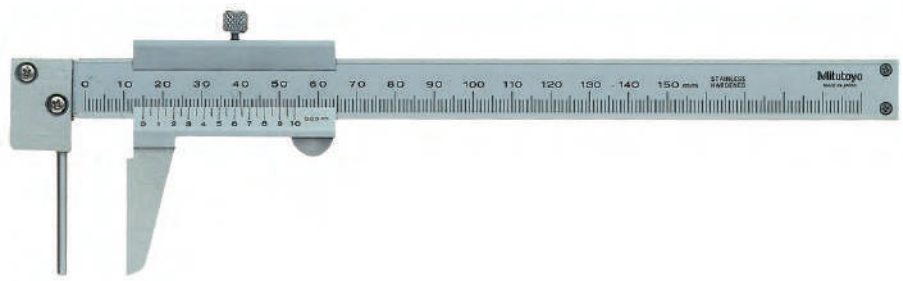

536-161

Метрические

№	Диап. изм-й [мм]	Масса [г]
536-161	0-150	150

Все продукты предназначены для продажи коммерческим клиентам. Иллюстрации продуктов приведены без каких-либо обязательств. Описания продукции, в частности технические спецификации, соответствуют действительным только при предварительном подтверждении. По рекомендуемым розничным ценам, пожалуйста, обратитесь к отдельному прайс-листу.

Штангенциркули нониусные с губками крючкового типа

Серия 536

Эти нониусные штангенциркули позволяют измерять ширину канавок и поясков в отверстиях и выточках.



536-171



536-172

Спецификация

Погрешность	±0,03 мм
Цена деления	0,02 мм
Комплектация	В коробке

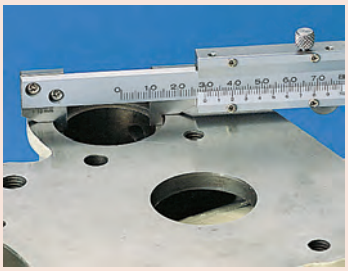

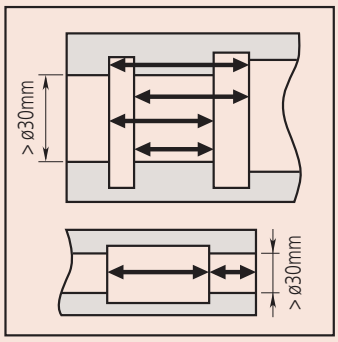

Метрические

№	Диап. изм-й [мм]	Внутреннее измерение от	L [мм]	a [мм]	b [мм]	c [мм]	d [мм]	e [мм]	f [мм]	g [мм]	Масса [г]
536-171	0-200	10,1 мм	320	28			12	4	5	3,5	170
536-172	0-200	2,1 мм	320	28	28,5	20	12	4	1	3,5	200

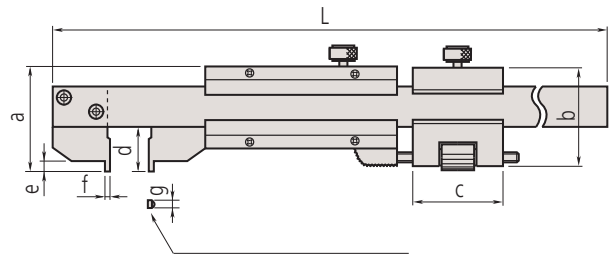

Измерительная поверхность
536-171: с радиусом 5 мм
536-172: плоская

Все продукты предназначены для продажи коммерческим клиентам. Иллюстрации продуктов приведены без каких-либо обязательств. Описания продукции, в частности технические спецификации, соответствуют действительным только при предварительном подтверждении. По рекомендуемым розничным ценам, пожалуйста, обратитесь к отдельному прайс-листу.

Дополнительные принадлежности для штангенциркулей

Рамки для измерения глубины

Эти дополнительные рамки предназначены для точного и удобного измерения глубины штангенциркулями. Особенности:
– Подходят ко всем штангенциркулям с глубиномерами.
– Шлифованное основание.
– Надежное крепление.



050084-10

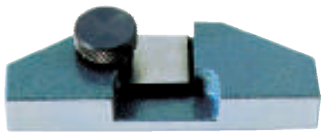

050083-10

Метрические

№	Диапазон измерений штангенциркуля	a [мм]	b [мм]	c [мм]	d [мм]	e [мм]	Масса [г]
050083-10	100, 150 и 200 мм	25	75	24,5	9	16	130
050084-10	100, 150 и 200 мм	25	100	24,5	9	16	160
050085-10	300 мм	30	125	28,5	11,5	20	270







Пример применения

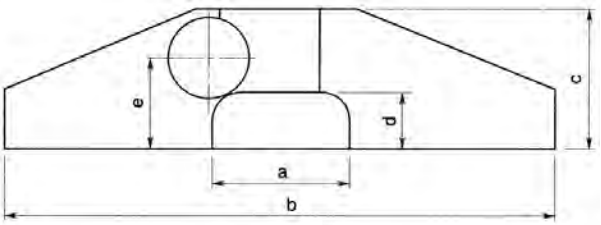

Все продукты предназначены для продажи коммерческим клиентам. Иллюстрации продуктов приведены без каких-либо обязательств. Описания продукции, в частности технические спецификации, соответствуют действительным только при предварительном подтверждении. По рекомендуемым розничным ценам, пожалуйста, обратитесь к отдельному прайс-листу.

Глубиномеры микрометрические
Страница 205



Штангенглубиномеры
Страница 208

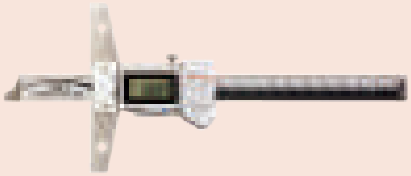

Дополнительные принадлежности для
штангенглубиномеров
Страница 218



Все продукты предназначены для продажи коммерческим клиентам. Иллюстрации продуктов приведены без каких-либо обязательств. Описания продукции, в частности технические спецификации, соответствуют действительным только при предварительном подтверждении. По рекомендуемым розничным ценам, пожалуйста, обратитесь к отдельному прайс-листу.

Глубиномеры микрометрические

Серия 128

Эти микрометрические нутромеры имеют следующие особенности:
– Измерительный стержень ø4 мм.
– Трещотка обеспечивает постоянное измерительное усилие.
– Стопор измерительного стержня.
– Имеются модели с твердосплавным измерительным стержнем.

Спецификация

Измер. усилие	5-10 Н
Ход стержня	25 мм
Шаг микровинта	0,5 мм, со стопором
Погрешность микрометрической головки (0-25 мм)	±3 мкм
Плоскостность базовой поверхности (основание)	1,3 мкм (63,5 мм) 2 мкм (101,6 мм)
Плоскостность измерительной поверхности (стержня)	0,3 мкм
Параллельность измерительной (стержень) и опорной (основание) поверхностей	(4+ L/50) мкм L=макс. измеряемая длина (мм)
Измерительные поверхности	Закаленные, тонкая шлифовка, полировка
Основание	Закаленная инструментальная сталь
Цена деления	0,01 мм
Шкала	Барабан и стебель с матовым хромовым покрытием, ø18 мм
Комплектация	Коробка, ключ





128-101

Метрические

№	Диап. изм-й [мм]	Рамка (Д x Ш)	Масса [г]
128-101	0-25	63,5 x 16 мм	200
128-102	0-25	101,6 x 16 мм	250

Метрические С твердосплавным стержнем

№	Диап. изм-й [мм]	Рамка (Д x Ш)	Масса [г]
128-103	0-25	63,5 x 16 мм	200
128-104	0-25	101,6 x 16 мм	250

Также доступно! Дюймовые модели

Все продукты предназначены для продажи коммерческим клиентам. Иллюстрации продуктов приведены без каких-либо обязательств. Описания продукции, в частности технические спецификации, соответствуют действительным только при предварительном подтверждении. По рекомендуемым розничным ценам, пожалуйста, обратитесь к отдельному прайс-листу.

Глубиномеры микрометрические со сменными стержнями

Серия 129

Эти микрометрические глубиномеры со сменными стержнями применяются для решения широкого круга измерительных задач. Особенности:
– Сменные полированные стержни ø4 мм.
– Трещотка обеспечивает постоянное измерительное усилие.
– Стопор измерительного стержня.



129-112

Метрические — Основание 101,6 x 16 мм

№	Диап. изм-й [мм]	Количество стержней	Масса [г]
129-155	0-25		290
129-113	0-50	2	310
129-114	0-75	3	330
129-115	0-100	4	355
129-116	0-150	6	410
129-153	0-300	12	640

Метрические — Основание 63,5 x 16 мм

№	Диап. изм-й [мм]	Количество стержней	Масса [г]
129-154	0-25		240
129-109	0-50	2	260
129-110	0-75	3	280
129-111	0-100	4	310
129-112	0-150	6	370
129-152	0-300	12	600

Также доступно! Дюймовые модели

mm

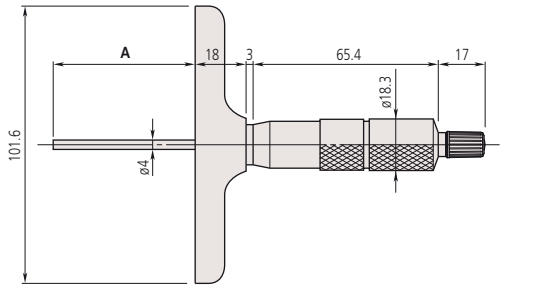

A = диапазон

Спецификация

Измер. усилие	5-10 Н
Ход стержня	25 мм
Шаг микровинта	0,5 мм, со стопором
Погрешность микрометрической головки (0-25 мм)	±3 мкм
Ошибка в нулевой точке из-за стержней	±4 мкм (0-150 мм) ±6 мкм (0-300 мм)
Плоскостность базовой поверхности (основание)	1,3 мкм для 63,5 мм 2 мкм для 101,6 мм
Плоскостность измерительной поверхности (стержня)	0,3 мкм
Параллельность измерительной (стержень) и опорной (основание) поверхностей	(4+ L/50) мкм L=макс. измеряемая длина (мм)
Измерительные поверхности	Закаленные, тонкая шлифовка, полировка
Основание	Закаленная инструментальная сталь
Цена деления	0,01 мм
Шкала	Барабан и стебель с матовым хромовым покрытием, ø18 мм
Комплектация	Коробка, ключ



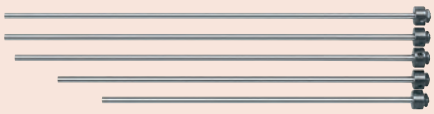

Все продукты предназначены для продажи коммерческим клиентам. Иллюстрации продуктов приведены без каких-либо обязательств. Описания продукции, в частности технические спецификации, соответствуют действительным только при предварительном подтверждении. По рекомендуемым розничным ценам, пожалуйста, обратитесь к отдельному прайс-листу.

Глубиномеры микрометрические Digimatic со сменными стержнями

Функции	Серия 329
ZERO / ABS (НУЛЬ/АБС.)	●
DATA/HOLD (Передача данных/ Удержание значения)	●
Функция блокировки	●
Отключение через 20 мин. простоя	●
2 x Предустановки	●
Предупреждение о низком заряде батареи	●
Вывод данных	●

Серия 329

Эти микрометрические глубиномеры со сменными стержнями применяются для решения широкого круга измерительных задач. Особенности:
– Сменные полированные стержни ø4 мм.
– Трещотка обеспечивает постоянное измерительное усилие.
– Стопор измерительного стержня.

Спецификация

Разрешение	0,001 мм
Измер. усилие	5-10 Н
Шкала	Барабан и стебель с матовым хромовым покрытием, ø18 мм
Ход стержня	25 мм
Шаг микровинта	0,5 мм, со стопором
Ошибка в нулевой точке из-за стержней	±4 мкм (0-150 мм) ±6 мкм (0-300 мм)
Подача микрометрической головки (0-25 мм) (без учета ошибки квантования)	±3 мкм
Плоскостность базовой поверхности (основание)	2 мкм
Плоскостность измерительной поверхности (стержня)	0,3 мкм
Параллельность измерительной (стержень) и опорной (основание) поверхностей	(4+ L/50) мкм L=макс. измеряемая длина (мм)
Измерительные поверхности	Закаленные, тонкая шлифовка, полировка
Основание	Закаленная инструментальная сталь
Срок службы батареи	Около 2,4 года
Комплектация	Коробка, ключ, 1 батарея

Опциональные аксессуары

№	Описание
05CZA662	Кабель Digimatic с кнопкой передачи данных, IP, 1 м, микрометрический тип
05CZA663	Кабель Digimatic с кнопкой передачи данных, IP, 2 м, микрометрический тип
02AZD790B	Кабель U-WAVE T типа B, IP микрометрический тип с кнопкой передачи данных
06AFM380B	Прямое соединение с USB (Digimatic-USB), IP микрометрический тип с кнопкой передачи данных

Расходуемые аксессуары

№	Описание
938882	Батарея SR44, 1,5 В



329-250-30

Метрические

№	Диап. изм-й [мм]	Рамка (Д x Ш)	Количество стержней	Масса [г]
329-250-30	0-150	101,6 x 16 мм	6	540
329-251-30	0-300	101,6 x 16 мм	12	790

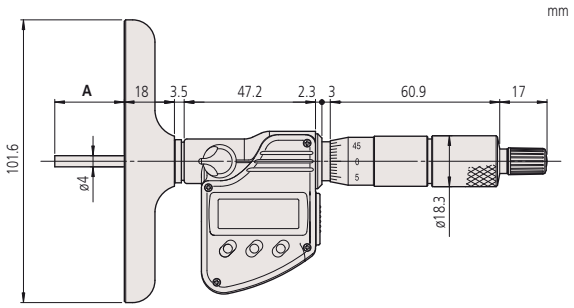

A = диапазон

Все продукты предназначены для продажи коммерческим клиентам. Иллюстрации продуктов приведены без каких-либо обязательств. Описания продукции, в частности технические спецификации, соответствуют действительным только при предварительном подтверждении. По рекомендуемым розничным ценам, пожалуйста, обратитесь к отдельному прайс-листу.

Глубиномер индикаторный ABSOLUTE Digimatic

Серия 547

ABSOLUTE®

Эти глубиномеры ABSOLUTE Digimatic имеют следующие особенности:
– Оснащены индикатором ABSOLUTE Digimatic ID-C.
– Закалённая, тонкошлифованная и микрополированная поверхность основания.



547-211

Метрические — С индикатором № 543-390BD

№	Диап. изм-й [мм]	Плоскостность основания	Погрешность	Базовый размер [мм]	Масса [г]
547-251	0-200	2 мкм	± 5 мкм	63,5 x 16	290
547-252	0-200	2 мкм	± 5 мкм	101,6 x 16	340

Метрические — С индикатором № 543-400BD

№	Диап. изм-й [мм]	Плоскостность основания	Погрешность	Базовый размер [мм]	Масса [г]
547-211	0-200	5 мкм	± 20 мкм	63,5 x 16	290
547-212	0-200	5 мкм	± 20 мкм	101,6 x 16	340

Также доступно! Дюймовые/Метрические модели

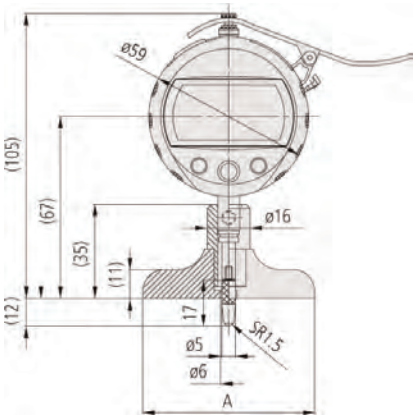

547-211, 547-251 A=63,5 мм
547-212, 547-252 A=101,6 мм

Функции	Серия 547
ZERO / ABS (НУЛЬ/АБС.)	●
Оценка ПР/±НЕ	●
Вывод данных Digimatic	●
DATA/HOLD (Передача данных/ Удержание значения)	●
Функция блокировки	●
Предустановка	●
Переключение направления отсчета	●
Функция вычислений	●

Спецификация

Погрешность	См. перечень технических характеристик (без учёта ошибки квантования)
Ход	12,7 мм
Измерительный наконечник	Твердосплавный шарик
Сигнал предупреждения	Низкий заряд батареи, ошибка расчёта, ошибка переполнения, ошибка установки допусков
Шкала	Линейный датчик ABSOLUTE емкостного типа
Питание	1 батарея SR-44
Срок службы батареи	Около 7000 часов
Измер. усилие	≤ 1,5 Н
Комплектация	Коробка и удлинители 10, 20, 30 (2 шт.), 100 мм
Макс. скорость отклика	Неограничена

Опциональные аксессуары

№	Описание
905338	Кабель Digimatic, плоский прямой, 1 м
905409	Кабель Digimatic, плоский прямой, 2 м
02AZD790F	Кабель U-WAVE T типа F, плоский прямой
06AFM380F	Прямое соединение с USB (Digimatic-USB), 2 м, плоский прямой

Расходуемые аксессуары

№	Описание
938882	Батарея SR44, 1,5 В
21AZB149	Подъёмный рычаг, S-тип серий 2,3,4 (до 10 мм)
21JAA224	Шариковый наконечник, длина 14 мм, твердосплавный, метрический

Все продукты предназначены для продажи коммерческим клиентам. Иллюстрации продуктов приведены без каких-либо обязательств. Описания продукции, в частности технические спецификации, соответствуют действительным только при предварительном подтверждении. По рекомендуемым розничным ценам, пожалуйста, обратитесь к отдельному прайс-листу.

Глубиномеры индикаторные

Серия 7

Эти индикаторные глубиномеры имеют следующие особенности:
– Прямоугольное основание.
– Закаленная, тонкошлифованная и микрополированная поверхность основания.

Спецификация

Цена деления	0,01 мм

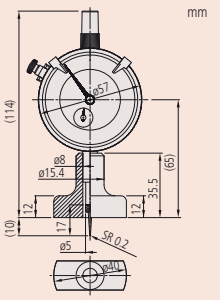

7210

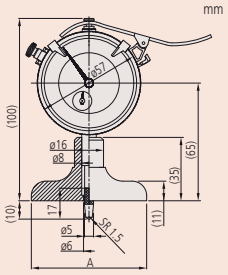

7211 A= 63.5mm
7212 A= 101.6mm

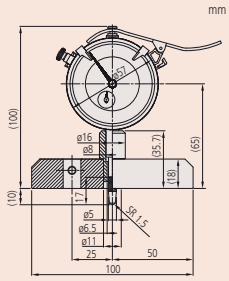

7220

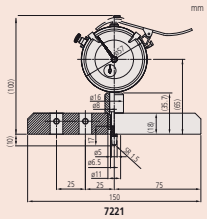

7221

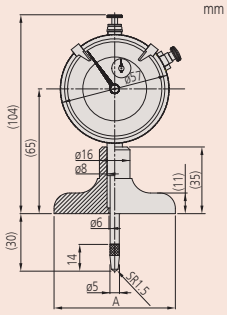

7213 A= 63.5mm
7214 A= 101.6mm

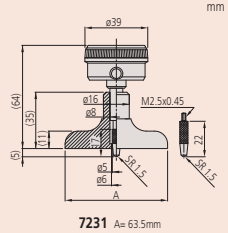

7231 A= 63.5mm



7211



7214



7231

Метрические С торцевым индикатором № 1162

№	Диап. изм-й [мм]	Ход [мм]	Плоскостность основания [мкм]	Погрешность	Измер. усилие [Н]	Размер основания [мм]	Наконечник	Удлинители	Масса [г]
7231	0-200	5	5	±15 мкм	≤ 1,4	63,5 x 16	Шар R = 1,5 мм	10, 20, 30, 30, 100 мм	200

Метрические С индикатором № 2902SB

№	Диап. изм-й [мм]	Ход [мм]	Плоскостность основания [мкм]	Погрешность	Измер. усилие [Н]	Размер основания [мм]	Наконечник	Удлинители	Масса [г]
7210	0-10	10	5	±15 мкм	≤ 1,4	40 x 16	Иголка R = 0,2 мм		200
7211	0-200	10	5	±15 мкм	≤ 1,4	63,5 x 16	Шар R = 1,5 мм	10, 20, 30, 30, 100 мм	245
7212	0-200	10	5	±15 мкм	≤ 1,4	101,6 x 16	Шар R = 1,5 мм	10, 20, 30, 30, 100 мм	295
7220	0-200	10	5	±15 мкм	≤ 1,4	100 x 18	Шар R = 1,5 мм	10, 20, 30, 30, 100 мм	374
7221	0-200	10	5	±15 мкм	≤ 1,4	150 x 18 мм	Шар R = 1,5 мм	10, 20, 30, 30, 100 мм	820

Метрические С индикатором № 2952SB

№	Диап. изм-й [мм]	Ход [мм]	Плоскостность основания [мкм]	Погрешность	Измер. усилие [Н]	Размер основания [мм]	Наконечник	Удлинители	Масса [г]
7213	0-210	30	5	±30 мкм	≤ 2,5	63,5 x 16	Шар R = 1,5 мм	30, 60, 90 мм	265
7214	0-210	30	5	±30 мкм	≤ 2,5	101,6 x 16	Шар R = 1,5 мм	30, 60, 90 мм	315

Также доступно! Дюймовые модели

Все продукты предназначены для продажи коммерческим клиентам. Иллюстрации продуктов приведены без каких-либо обязательств. Описания продукции, в частности технические спецификации, соответствуют действительным только при предварительном подтверждении. По рекомендуемым розничным ценам, пожалуйста, обратитесь к отдельному прайс-листу.

Mitutoyo

Глубиномеры индикаторные

Серия 7

Эти индикаторные глубиномеры имеют следующие особенности:
– Круглое основание.
– Закаленная, тонкошлифованная и микрополированная поверхность основания.



7222



7224

Спецификация

Цена деления	0,01 мм

Расходуемые аксессуары

№	Описание
137413	Игольчатый наконечник, R 0,2 мм, длина 17 мм, стальной, метрический
21JAA224	Шариковый наконечник, длина 14 мм, твердосплавный, метрический
21JAA226	Шариковый наконечник, длина 22 мм, твердосплавный, метрический

Метрические

Круглое основание с индикатором № 2902SB.

№	Диап. изм-й [мм]	Ход [мм]	Плоскостность основания [мкм]	Погрешность	Измер. усилие [Н]	Размер основания [мм]	Наконечник	Масса [г]
7222	10	10	5	±15 мкм	≤ 1,4	ø 16	Игла R = 0,2 мм	165
7223	10	10	5	±15 мкм	≤ 1,4	ø 25	Шарик R = 1,5 мм	180
7224	10	10	5	±15 мкм	≤ 1,4	ø 40	Шарик R = 1,5 мм	195

mm

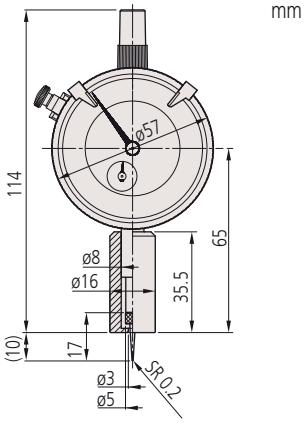

7222

mm

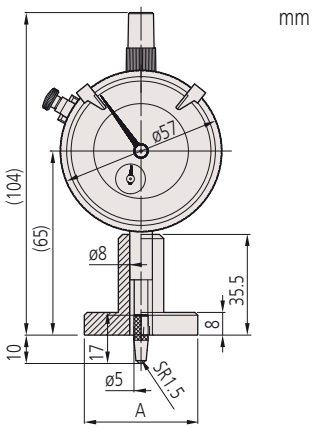

7223 A= ø25mm
7224 A= ø40mm

Все продукты предназначены для продажи коммерческим клиентам. Иллюстрации продуктов приведены без каких-либо обязательств. Описания продукции, в частности технические спецификации, соответствуют действительным только при предварительном подтверждении. По рекомендуемым розничным ценам, пожалуйста, обратитесь к отдельному прайс-листу.

Штангенглубиномеры ABSOLUTE Digimatic

Функции	Серия 571
ORIGIN (Исходное положение: АБС.-Нуль)	●
ZERO / ABS (НУЛЬ/АБС.)	●
ВКЛ./ВЫКЛ.	●
Предупреждение о низком заряде батареи	●
Вывод данных	●

Спецификация

Погрешность	См. перечень техн. хар-к (без учета ошибки квантования)
Разрешение	0,01 мм
Макс. скорость отклика	Неограничена
Повторяемость	0,01 мм
Срок службы батареи	прим. 18000 часов (150/200 мм) прим. 20000 часов (> 200 мм)
Отображение данных	ЖК-дисплей, высота символов: 9 мм (150/200/300 мм), 10 мм (>300 мм)
Комплектация	Футляр, 1 батарея

Опциональные аксессуары

№	Описание
959149	Кабель Digimatic с кнопкой передачи данных, прямой, 1 м
959150	Кабель Digimatic с кнопкой передачи данных, прямой, 2 м
02AZD790C	Кабель U-WAVE T типа C, прямой, с кнопкой передачи данных
959143	Блок удержания данных (HOLD)
900370	Сменная рамка, ширина 180 мм для диапазона до 300 мм
900371	Сменная рамка, ширина 260 мм для диапазона до 300 мм
900372	Сменная рамка, 320 мм
06AFM380C	Прямое соединение с USB (Digimatic-USB), прямой, с кнопкой передачи данных

Расходуемые аксессуары

№	Описание
938882	Батарея SR44, 1,5 В

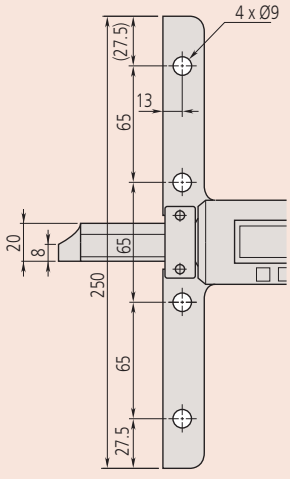

Диапазон измерений > 300 мм

Серия 571

ABSOLUTE®

Эти стандартные штангенглубиномеры имеют следующие особенности:
– Функция ABSOLUTE обеспечивает надежные измерения.
– Рамка и измерительные поверхности закалены и отполированы.
– Длительный срок службы батареи.



571-201-30

Метрические

№	Диап. изм-й [мм]	Погрешность	L [мм]	Рамка (Д x Ш)	Масса [г]
571-201-30	0-150	±0,02 мм	239	100 x 6 мм	207
571-202-30	0-200	±0,02 мм	289	100 x 6 мм	227
571-203-20	0-300	±0,03 мм	403	100 x 6 (6,3) мм	257
571-204-10	0-450	±0,05 мм	635	250 x 10 мм	1270
571-205-10	0-600	±0,05 мм	785	250 x 10 мм	1400
571-206-10	0-750	±0,06 мм	935	250 x 10 мм	1530
571-207-10	0-1000	±0,07 мм	1200	250 x 10 мм	1760

Также доступно! Дюймовые/Метрические модели

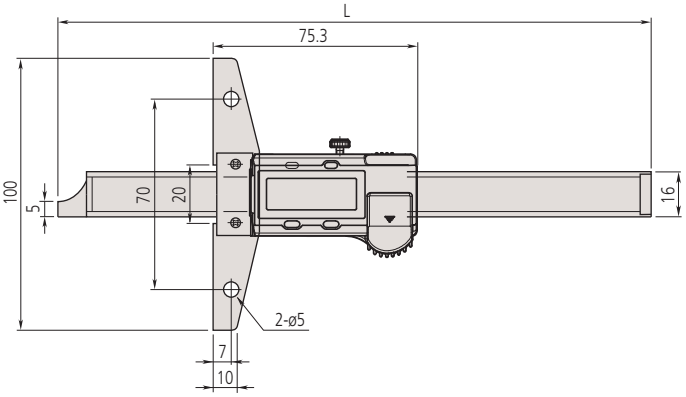

Диапазон измерений до 300 мм

Все продукты предназначены для продажи коммерческим клиентам. Иллюстрации продуктов приведены без каких-либо обязательств. Описания продукции, в частности технические спецификации, соответствуют действительным только при предварительном подтверждении. По рекомендуемым розничным ценам, пожалуйста, обратитесь к отдельному прайс-листу.

Mitutoyo

Штангенглубиномеры ABSOLUTE Digimatic

Серия 571

Эти штангенглубиномеры со степенью защиты IP67 имеют следующие особенности:

- Функция ABSOLUTE обеспечивает надежные измерения.
- Рамка и измерительные поверхности закалены и отполированы.
- Превосходная водо- и пылезащита (степень защиты IP67) позволяет использовать инструмент в условиях воздействия брызг СОЖ.
- Чрезвычайно устойчив к действию СОЖ и смазки.



571-252-20

Метрические

№	Диап. изм-й [мм]	Погрешность	L [мм]	Рамка (Д x Ш)	Масса [г]
571-251-20	0-150	±0,02 мм	237	100x 6 мм	199
571-252-20	0-200	±0,02 мм	287	100 x 6 мм	219
571-253-10	0-300	±0,03 мм	404	100 x 6 (6,3) мм	357

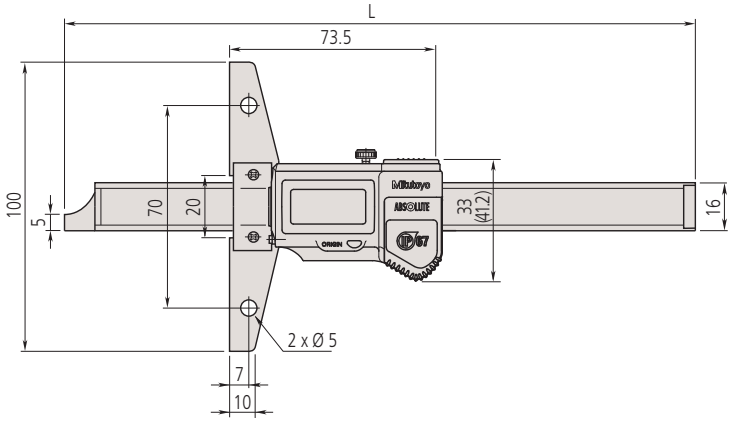

Диапазон: 0-150 мм, 0-200 мм

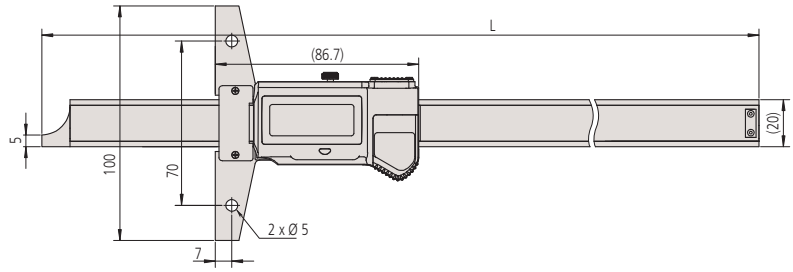

Диапазон: 0-300 мм

Функции	Серия 571
ORIGIN (Исходное положение: АБС.-Нуль)	●
Отключение через 20 мин. простоя	●
Предупреждение о низком заряде батареи	●
Вывод данных	●

Спецификация

Погрешность	См. перечень техн. хар-к (без учета ошибки квантования)
Разрешение	0,01 мм
Макс. скорость отклика	Неограничена
Повторяемость	0,01 мм
Срок службы батареи	Около 5 лет (150 мм, 200 мм); 5 000 часов (300 мм)
Отображение данных	ЖК-дисплей, высота символов: 9 мм (150, 200 мм); 10,2 мм (300 мм)
Комплектация	Футляр, 1 батарея

Опциональные аксессуары

№	Описание
05CZA624	Кабель Digimatic с кнопкой передачи данных, IP, 1м, для штангенциркулей
05CZA625	Кабель Digimatic с кнопкой передачи данных, IP, 2м, для штангенциркулей
02AZD790A	Кабель U-WAVE T типа A, IP штангенциркульный тип с кнопкой передачи данных
900370	Сменная рамка, ширина 180 мм для диапазона до 300 мм
900371	Сменная рамка, ширина 260 мм для диапазона до 300 мм
900372	Сменная рамка, 320 мм
06AFM380A	Прямое соединение с USB (Digimatic-USB), IP штангенциркульный тип с кнопкой передачи данных

Расходуемые аксессуары

№	Описание
938882	Батарея SR44, 1,5 В

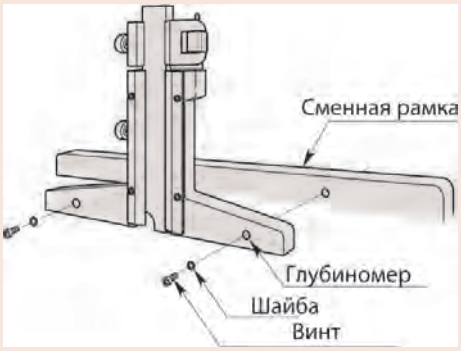

Установка сменного основания

Все продукты предназначены для продажи коммерческим клиентам. Иллюстрации продуктов приведены без каких-либо обязательств. Описания продукции, в частности технические спецификации, соответствуют действительным только при предварительном подтверждении. По рекомендуемым розничным ценам, пожалуйста, обратитесь к отдельному прайс-листу.

Штангенглубиномеры ABSOLUTE Digimatic IP67 крючкового/штыревого типа

Серия 571

– Прямое считывание результатов с обеих измерительных поверхностей нажатием кнопки OFFSET, которая компенсирует ширину крюка 10 мм.

Функции	Серия 571	
	571-254-20 571-255-20	571-301-20 571-302-20
ORIGIN (Исходное положение: АБС.-Нуль)	●	●
Смещение	●	
Отключение через 20 мин. простоя	●	●
Предупреждение о низком заряде батареи	●	●
Вывод данных	●	●

Спецификация

Погрешность	±0,03 мм (без учета ошибки квантования)
Разрешение	0,01 мм
Макс. скорость отклика	Неограничена
Повторяемость	0,01 мм
Срок службы батареи	Около 5 лет
Отображение данных	ЖК-дисплей, высота символов 9 мм
Комплектация	В кейсе, включая 1 батарею

Опциональные аксессуары

№	Описание
05CZA624	Кабель Digimatic с кнопкой передачи данных, IP, 1м, для штангенциркулей
05CZA625	Кабель Digimatic с кнопкой передачи данных, IP, 2м, для штангенциркулей
02AZD790A	Кабель U-WAVE T типа A, IP штангенциркульный тип с кнопкой передачи данных
900370	Сменная рамка, ширина 180 мм для диапазона до 300 мм
900371	Сменная рамка, ширина 260 мм для диапазона до 300 мм
900372	Сменная рамка, 320 мм
06AFM380A	Прямое соединение с USB (Digimatic-USB), IP штангенциркульный тип с кнопкой передачи данных

Расходуемые аксессуары

№	Описание
938882	Батарея SR44, 1,5 В

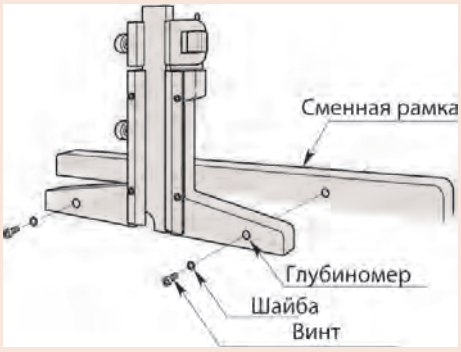

Установка сменного основания



571-255-20

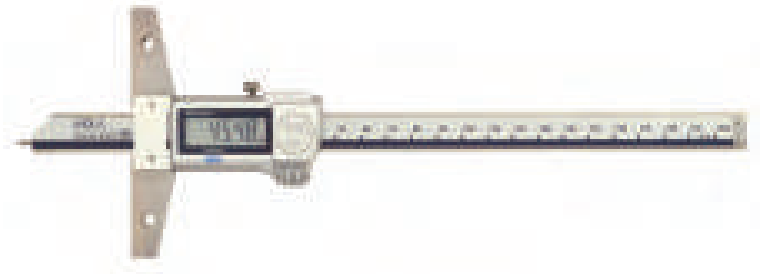

571-302-20

Метрические Крючкового типа

№	Глубина, диапазон	Крючок, диапазон	Рамка (Д x Ш)	L [мм]	Масса [г]
571-254-20	10,1-160 мм	0-150 мм	100 x 6 мм	247	216
571-255-20	10,1-210 мм	0-200 мм	100 x 6 мм	297	236

Метрические Штыревого типа

№	Диап. изм-й [мм]	Рамка (Д x Ш)	L [мм]	Масса [г]
571-301-20	0-150	100 x 6 мм	237	207
571-302-20	0-200	100 x 6 мм	287	227

mm

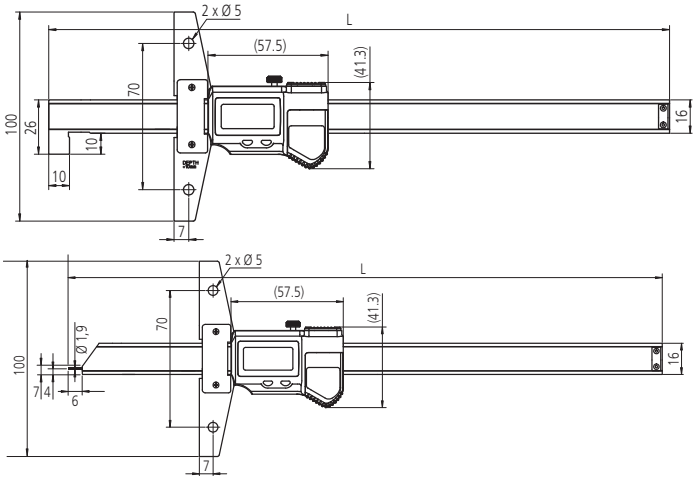

Все продукты предназначены для продажи коммерческим клиентам. Иллюстрации продуктов приведены без каких-либо обязательств. Описания продукции, в частности технические спецификации, соответствуют действительным только при предварительном подтверждении. По рекомендуемым розничным ценам, пожалуйста, обратитесь к отдельному прайс-листу.

Штангенглубиномеры нониусные

Серия 527

Эти нониусные штангенглубиномеры имеют следующие особенности:
– Измерительные поверхности закалены и отполированы.
– Имеются модели с микроподачей.

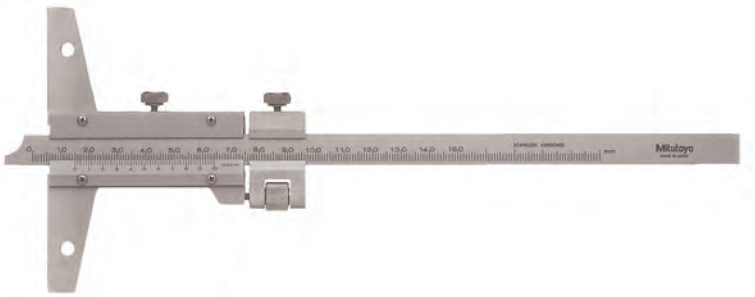

527-101

Метрические

№	Диап. изм-й [мм]	Цена деления	Погрешность	Рамка (Д x Ш)	L [мм]	Масса [г]
527-201	0-150	0,05 мм	±0,05 мм	100 x 6,5 мм	260	240
527-121	0-150	0,02 мм	±0,03 мм	100 x 6,5 мм	260	215
527-202	0-200	0,05 мм	±0,05 мм	100 x 6,5 мм	310	260
527-122	0-200	0,02 мм	±0,03 мм	100 x 6,5 мм	310	230
527-203	0-300	0,05 мм	±0,08 мм	100 x 6,5 мм	410	300
527-123	0-300	0,02 мм	±0,04 мм	100 x 6,5 мм	410	265
527-204	0-600	0,05 мм	±0,1 мм	250 x 10 мм	800	1510
527-205	0-1000	0,05 мм	±0,15 мм	250 x 10мм	1200	1880

Метрические С микроподачей

№	Диап. изм-й [мм]	Цена деления	Погрешность	Рамка (Д x Ш)	L [мм]	Масса [г]
527-101	0-150	0,02 мм	±0,03 мм	100 x 6,5 мм	260	280
527-102	0-200	0,02 мм	±0,03 мм	100 x 6,5 мм	310	300
527-103	0-300	0,02 мм	±0,04 мм	100 x 6,5 мм	410	350
527-104	0-600	0,02 мм	±0,05 мм	250 x 10мм	800	1510
527-105	0-1000	0,02 мм	±0,07 мм	250 x 10мм	1200	1880

Также доступно! Дюймовые модели

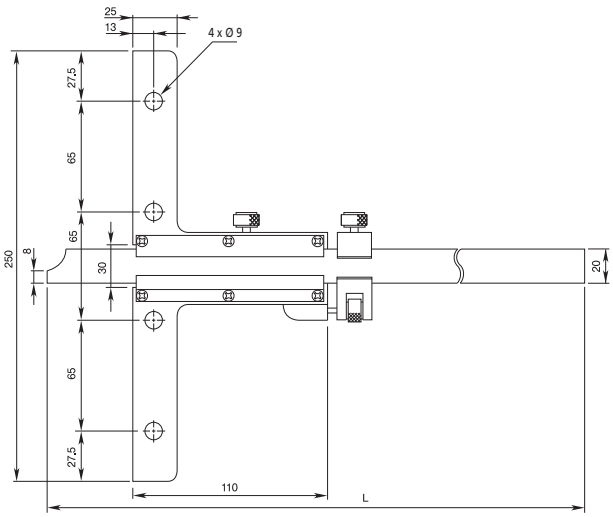

Модели с диапазоном свыше 300 мм

Спецификация

Погрешность	См. перечень технических характеристик

Опциональные аксессуары

№	Описание
900370	Сменная рамка, ширина 180 мм для диапазона до 300 мм
900371	Сменная рамка, ширина 260 мм для диапазона до 300 мм
900372	Сменная рамка, 320 мм



527-201 с 900372

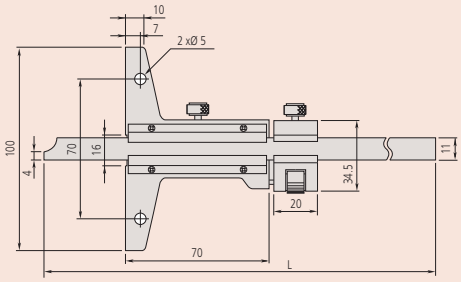

Модели с диапазоном измерений до 300 мм

Все продукты предназначены для продажи коммерческим клиентам. Иллюстрации продуктов приведены без каких-либо обязательств. Описания продукции, в частности технические спецификации, соответствуют действительным только при предварительном подтверждении. По рекомендуемым розничным ценам, пожалуйста, обратитесь к отдельному прайс-листу.

Штангенглубиномеры нониусные крючкового типа

Серия 527

Эти нониусные штангенглубиномеры имеют следующие особенности:
– Конец штанги в форме крюка, что позволяет измерять глубину и толщину.
– Имеются модели с микроподачей.

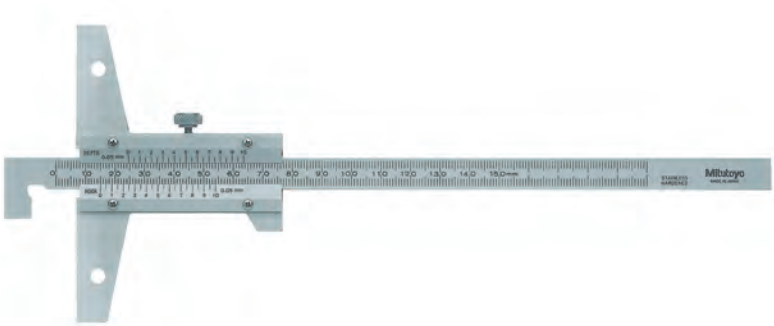

527-401

Спецификация

Погрешность	См. перечень технических характеристик

Опциональные аксессуары

№	Описание
900370	Сменная рамка, ширина 180 мм для диапазона до 300 мм
900371	Сменная рамка, ширина 260 мм для диапазона до 300 мм
900372	Сменная рамка, 320 мм

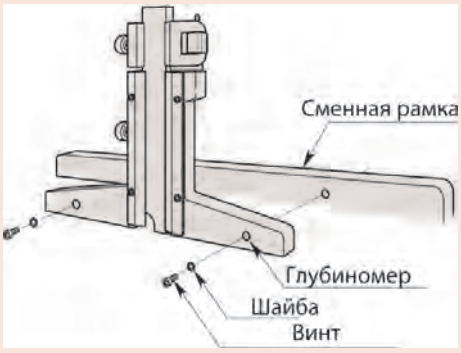

Установка сменного основания

Метрические

№	Глубина, диапазон	Крючок, диапазон	Цена деления	Погрешность	L [мм]	Масса [г]
527-401	10,1-150 мм	0-150 мм	0,05 мм	±0,05 мм	260	240
527-402	10,1-200 мм	0-200 мм	0,05 мм	±0,05 мм	310	240
527-403	10,1-300 мм	0-300 мм	0,05 мм	±0,08 мм	410	270

Метрические С микроподачей

№	Глубина, диапазон	Крючок, диапазон	Цена деления	Погрешность	L [мм]	Масса [г]
527-411	10,1-150 мм	0-150 мм	0,02 мм	±0,03 мм	260	280
527-412	10,1-200 мм	0-200 мм	0,02 мм	±0,03 мм	310	300
527-413	10,1-300 мм	0-300 мм	0,02 мм	±0,04 мм	410	350

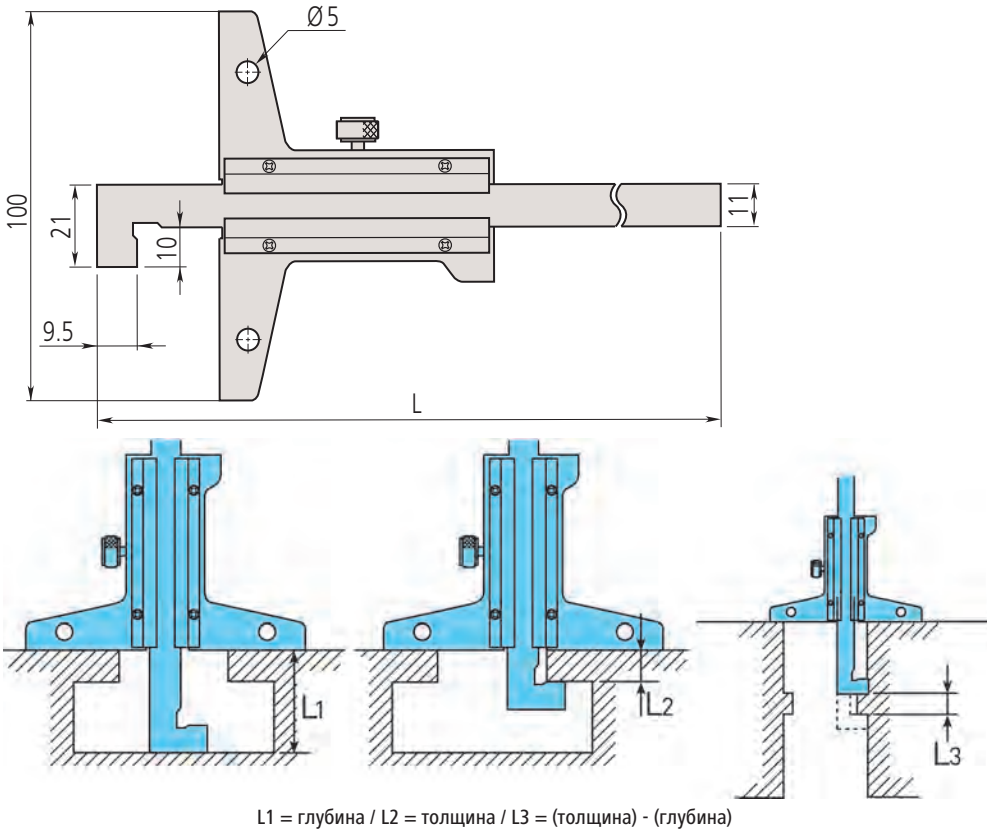

L1 = глубина / L2 = толщина / L3 = (толщина) - (глубина)

Все продукты предназначены для продажи коммерческим клиентам. Иллюстрации продуктов приведены без каких-либо обязательств. Описания продукции, в частности технические спецификации, соответствуют действительным только при предварительном подтверждении. По рекомендуемым розничным ценам, пожалуйста, обратитесь к отдельному прайс-листу.

Штангенглубиномеры с круговой шкалой

Серия 527

Эти штангенглубиномеры с круговой шкалой имеют следующие особенности:
– Удобное считывание результатов с круговой шкалы.
– Рамка и измерительные поверхности закалены и отполированы.
– С микроподачей.

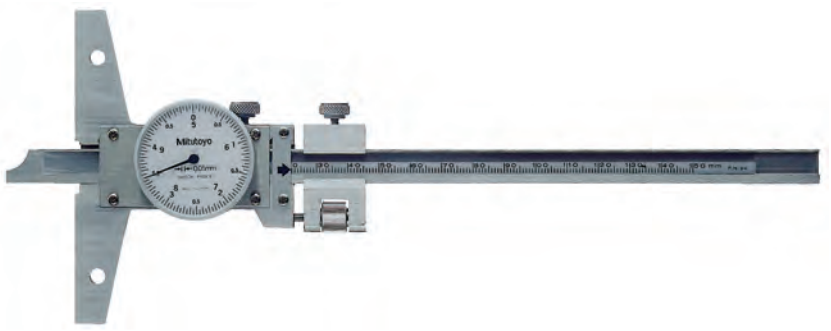

527-301-50

Метрические

№	Диап. изм-й [мм]	Погрешность	L [мм]	Масса [г]
527-301-50	0-150	±0,05 мм	260	280
527-302-50	0-200	±0,05 мм	310	300
527-303-50	0-300	±0,08 мм	410	340

Также доступно! Дюймовые модели

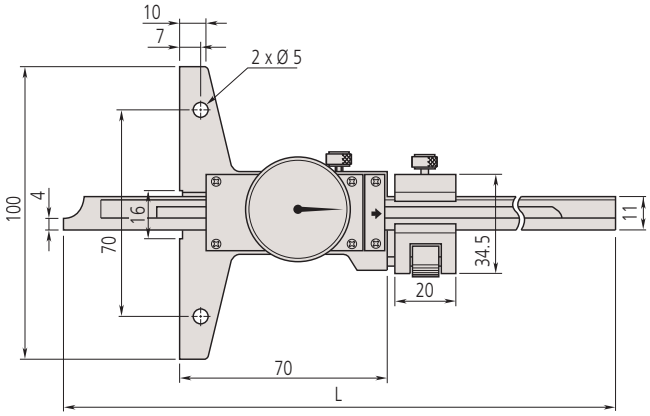

Спецификация

Погрешность	См. перечень технических характеристик
Цена деления	0,05 мм
Размер основания	100 x 6,5 мм (Д x Ш) мм

Опциональные аксессуары

№	Описание
900370	Сменная рамка, ширина 180 мм для диапазона до 300 мм
900371	Сменная рамка, ширина 260 мм для диапазона до 300 мм
900372	Сменная рамка, 320 мм

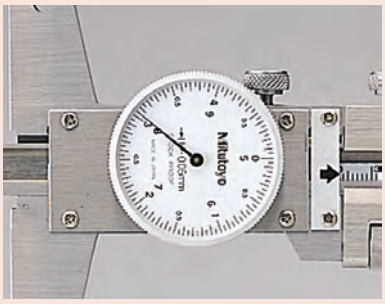

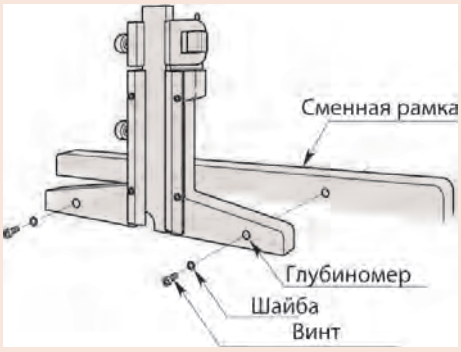

Установка сменного основания

Все продукты предназначены для продажи коммерческим клиентам. Иллюстрации продуктов приведены без каких-либо обязательств. Описания продукции, в частности технические спецификации, соответствуют действительным только при предварительном подтверждении. По рекомендуемым розничным ценам, пожалуйста, обратитесь к отдельному прайс-листу.

Штангенлубиномеры для протекторов шин

Функции	Серия 571
ORIGIN (Исходное положение: АБС.-Нуль)	●
Отключение через 20 мин. простоя	●
Предупреждение о низком заряде батареи	●
Вывод данных	●

Спецификация

Погрешность	См. перечень техн. хар-к (без учета ошибки квантования)
Разрешение	0,01 мм
Макс. скорость отклика	Неограничена
Повторяемость	0,01 мм
Срок службы батареи	Около 5 лет
Отображение данных	ЖК-дисплей, высота символов 9 мм
Комплектация	1 батарея

Опциональные аксессуары

№	Описание
05CZA624	Кабель Digimatic с кнопкой передачи данных, IP, 1м, для штангенциркулей
05CZA625	Кабель Digimatic с кнопкой передачи данных, IP, 2м, для штангенциркулей
02AZD790A	Кабель U-WAVE T типа A, IP штангенциркульный тип с кнопкой передачи данных
06AFM380A	Прямое соединение с USB (Digimatic-USB), IP штангенциркульный тип с кнопкой передачи данных

Расходуемые аксессуары

№	Описание
938882	Батарея SR44, 1,5 В



Серия 571

Safety Dust- and Water-Protected
TÜVRheinland CERTIFIED
www.tuv.com ID 2011207400

ABSOLUTE®

IP67

Эти штангенглубиномеры специально разработаны для измерения глубины протектора шин. Преимущества:
– Технология ABSOLUTE сохраняет точку отсчета в течение всего срока службы батареи.
– SPC вывод данных.

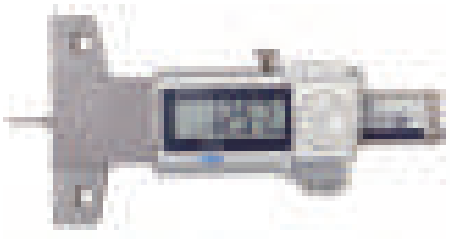

571-100-20

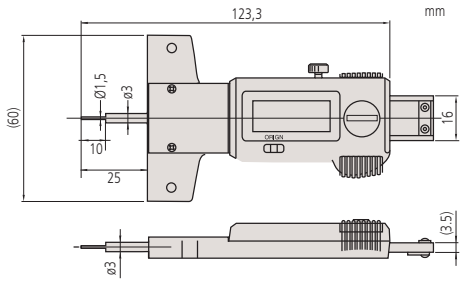

Метрические

№	Диап. изм-й [мм]	Погрешность	Масса [г]
571-100-20	0-25	±0,02 мм	160

Все продукты предназначены для продажи коммерческим клиентам. Иллюстрации продуктов приведены без каких-либо обязательств. Описания продукции, в частности технические спецификации, соответствуют действительным только при предварительном подтверждении. По рекомендуемым розничным ценам, пожалуйста, обратитесь к отдельному прайс-листу.

Mitutoyo

Дополнительные принадлежности для глубиномеров

Сменные рамки

Эти сменные рамки предназначены для установки на глубиномеры с диапазоном измерений до 0-300 мм. Несовместимы с моделями с диапазоном измерений 0-600 мм или 0-1000 мм.



900372

Метрические

№	L [мм]	A [мм]	B [мм]	Количество отверстий	Масса [г]
900370	180	70	55	2	200
900371	260	35	60	5	270
900372	320	70	55	4	345

Также доступно! Дюймовые модели

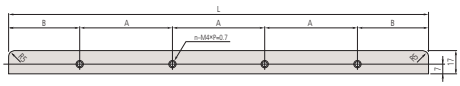



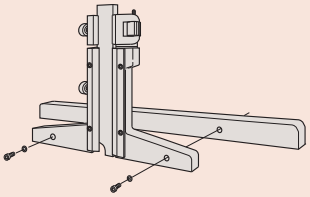

Установка сменного основания

Все продукты предназначены для продажи коммерческим клиентам. Иллюстрации продуктов приведены без каких-либо обязательств. Описания продукции, в частности технические спецификации, соответствуют действительным только при предварительном подтверждении. По рекомендуемым розничным ценам, пожалуйста, обратитесь к отдельному прайс-листу.



Штангенрейсмасы
Страница 220



Принадлежности для штангенрейсмасов
Страница 227



Высотомеры с блоком обработки данных
Страница 229

Все продукты предназначены для продажи коммерческим клиентам. Иллюстрации продуктов приведены без каких-либо обязательств. Описания продукции, в частности технические спецификации, соответствуют действительным только при предварительном подтверждении. По рекомендуемым розничным ценам, пожалуйста, обратитесь к отдельному прайс-листу.

Штангенрейсмасы нониусные облегченные

Серия 506

Эти нониусные штангенрейсмасы имеют следующие особенности:
– Точность и простота считывания результатов благодаря матовой хромированной поверхности основной и нониусной шкал.
– Разметочная ножка с твердосплавным наконечником в комплекте.



506-207



Микроподача



Большие цифры

Метрические

№	Диап. изм-й [мм]	Погрешность	Масса, [кг]
506-207	0-200	±0,03 мм	1,4

Также доступно! Дюймовые/Метрические модели

Спецификация

Погрешность	См. перечень технических характеристик.
Цена деления	0,02 мм
Комплектация	Разметочная ножка и зажим ножки

Стандартные аксессуары

№	Описание
07GZA004	Зажим разметчика с пластиковым винтом, для высотомеров
900173	Разметчик с твердосплавным наконечником, 6,35x12,7 мм, длина 47 мм

Опциональные аксессуары

№	Описание
953639	Держатель для поворотного зажима, 6,25x12,7 мм, длина 50 мм
900321	Поворотный зажим, для Ø4/8 мм, "ласточкин хвост"



953639

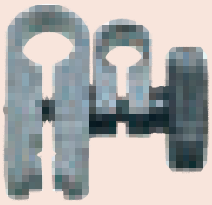

900321

mm

0 - 200mm

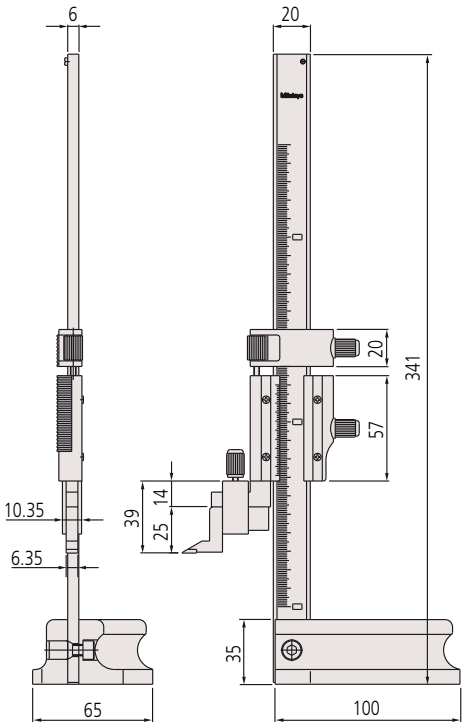

Все продукты предназначены для продажи коммерческим клиентам. Иллюстрации продуктов приведены без каких-либо обязательств. Описания продукции, в частности технические спецификации, соответствуют действительным только при предварительном подтверждении. По рекомендуемым розничным ценам, пожалуйста, обратитесь к отдельному прайс-листу.

Штангенрейсмасы нониусные

Серия 514

Эти нониусные штангенрейсмасы имеют следующие особенности:
– Точность и простота считывания результатов благодаря матовой хромированной поверхности основной и нониусной шкал.
– Разметочная ножка с твердосплавным наконечником в комплекте.

Спецификация

Погрешность	См. перечень технических характеристик.
Цена деления	0,02 мм
Регулировка шкалы	15 мм для моделей до 600 мм 25 мм для моделей 1000 и 1500 мм
Комплектация	Разметочная ножка, зажим ножки и кожух

Стандартные аксессуары

№	Описание
05GZA033	Зажим разметчика, 9x9 мм
07GZA000	Разметчик с твердосплавным наконечником, 9x9 мм, длина 80 мм
905200	Разметчик с твердосплавным наконечником, 9x9 мм, длина 150 мм
905008	Зажим разметчика, 16x10 мм
900390	Разметчик с твердосплавным наконечником, 10x16 мм; длина 144 мм

05GZA033: для всех кроме 514-170
07GZA000: 514-102, 514-104, 514-106
905200: 514-108, 514-109
905008: 514-170,514-103, 514-105, 514-107
900390: 514-170

Опциональные аксессуары

№	Описание
953638	Держатель для поворотного зажима, 9x9 мм; длина 50 мм
900209	Держатель для поворотного зажима, 9x9 мм, длина 100 мм
900321	Поворотный зажим, для Ø4/8 мм, "ласточкин хвост"
07GZA003	Увеличительная лупа, 300, 450, 600мм
07GZA015	Увеличительная лупа, 1000 мм

953638: кроме 514-170



953638

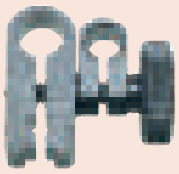

900321



Применение

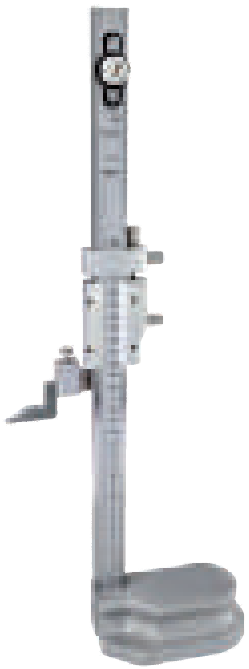

514-102

Метрические

№	Диап. изм-й [мм]	Погрешность	Микроподача	L [мм]	a [мм]	b [мм]	c [мм]	d [мм]	e [мм]	Масса, [кг]
514-102	0-300	±0,04 мм	4 мм	525	32	20	70	28	45	3,1
514-104	0-450	±0,05 мм	4 мм	675	32	20	70	28	45	3,4
514-106	0-600	±0,05 мм	7 мм	870	32	24	85	35	54	7,4
514-108	0-1000	±0,07 мм	6 мм	1340	42	30	110	45	65	20
514-170	0-1500	±0,18 мм	20 мм	1760	45	30	110,5	45	70	26

Модели 1500 мм поставляются с лупой

Также доступно! Дюймовые/Метрические модели

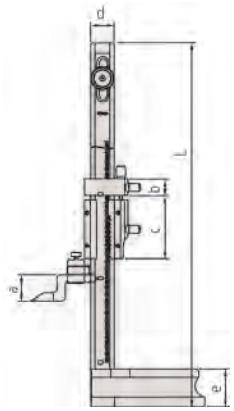

от 0-300 до 0-1000 мм

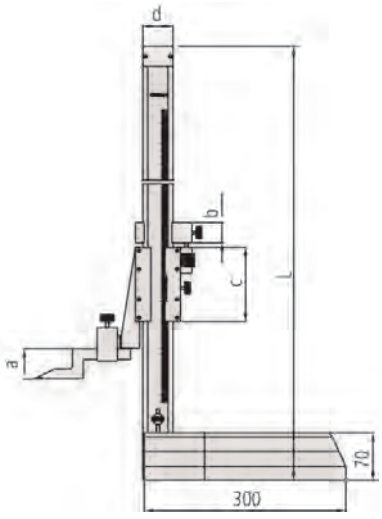

0-1500 мм

Все продукты предназначены для продажи коммерческим клиентам. Иллюстрации продуктов приведены без каких-либо обязательств. Описания продукции, в частности технические спецификации, соответствуют действительным только при предварительном подтверждении. По рекомендуемым розничным ценам, пожалуйста, обратитесь к отдельному прайс-листу.

Mitutoyo

Штангенрейсмасы с круговой шкалой

Серия 192

Эти штангенрейсмасы с круговой шкалой имеют следующие особенности:
– Удобство и точность считывания данных с цифрового дисплея и круговой шкалы.
– Быстрое перемещение с помощью маховика.
– Разметочная ножка с твердосплавным наконечником в комплекте.





192-130



192-132



192-133

Метрические

№	Диап. изм-й [мм]	Погрешность	Масса, [кг]
192-130	0-300	±0,03 мм	4,2
192-131	0-450	±0,05 мм	9,2
192-132	0-600	±0,05 мм	9,8
192-133	0-1000	±0,07 мм	17

Также доступно! Дюймовые модели

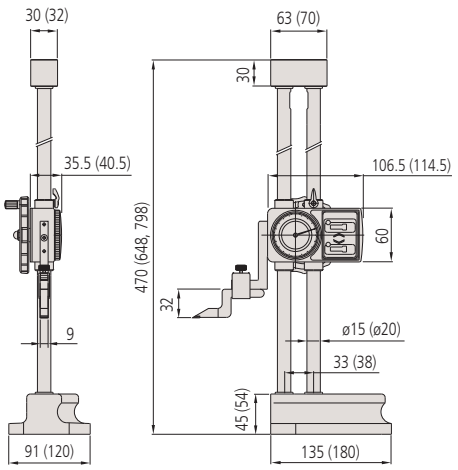

0 - 300 мм (0 - 450 мм, 0 - 600 мм)

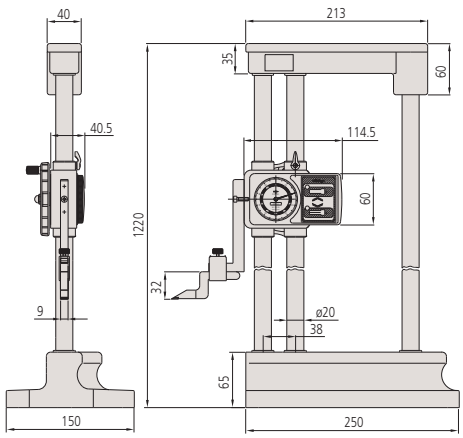

0 - 1000 мм

Спецификация

Погрешность	См. перечень технических характеристик
Цена деления	0,01 мм
Комплектация	Разметочная ножка, зажим ножки, чехол

Стандартные аксессуары

№	Описание
05GZA033	Зажим разметчика, 9x9 мм
07GZA000	Разметчик с твердосплавным наконечником, 9x9 мм, длина 80 мм

Опциональные аксессуары

№	Описание
953638	Держатель для поворотного зажима, 9x9 мм; длина 50 мм
900321	Поворотный зажим, для Ø4/8 мм, "ласточкин хвост"



953638

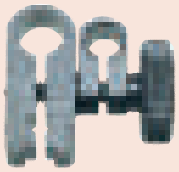

900321

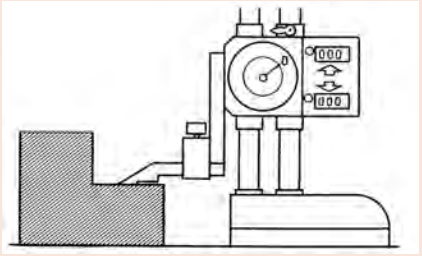

Сброс

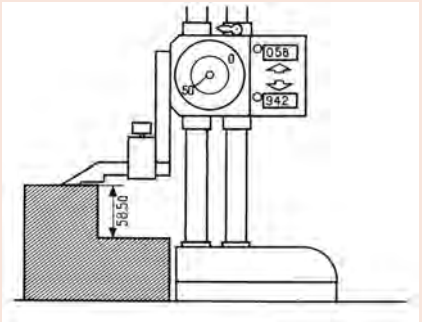

Снятие показаний
Цифровой счётчик : 58,00 мм
Круговая шкала : 0,50 мм

Результат : 58,50 мм

Все продукты предназначены для продажи коммерческим клиентам. Иллюстрации продуктов приведены без каких-либо обязательств. Описания продукции, в частности технические спецификации, соответствуют действительным только при предварительном подтверждении. По рекомендуемым розничным ценам, пожалуйста, обратитесь к отдельному прайс-листу.

Штангенрейсмасы ABSOLUTE Digimatic

Функции	Серия 570
ORIGIN (Отсчет)	●
ZERO / ABS (НУЛЬ/АБС.)	●
± Переключение	●
ВКЛ./ВЫКЛ.	●
DATA/HOLD (Передача данных/ Удержание значения)	●
Предупреждение о низком заряде батареи	●
Вывод данных	●
Предустановка	●

Спецификация

Погрешность	См. перечень техн. хар-к (без учета ошибки квантования)
Разрешение	0,01 мм
Шкала	Электростатический линейный датчик ABSOLUTE
Макс. скорость отклика	Неограничена
Срок службы батареи	Около 5000 часов
Отображение данных	6-разрядный ЖК-дисплей
Комплектация	1 батарея, разметочная ножка, зажим ножки

Стандартные аксессуары

№	Описание
901338	Зажим разметчика, 6,35x12,7 мм
900173	Разметчик с твердосплавным наконечником, 6,35x12,7 мм, длина 47 мм
05GZA033	Зажим разметчика, 9x9 мм
905200	Разметчик с твердосплавным наконечником, 9x9 мм, длина 150 мм

901338, 900173: 570-227, 570-244
05GZA033, 905200: 570-230

Опциональные аксессуары

№	Описание
905338	Кабель Digimatic, плоский прямой, 1 м
905409	Кабель Digimatic, плоский прямой, 2 м
02AZD790F	Кабель U-WAVE T типа F, плоский прямой
953639	Держатель для поворотного зажима, 6,25x12,7 мм, длина 50 мм
953638	Держатель для поворотного зажима, 9x9 мм; длина 50 мм
900209	Держатель для поворотного зажима, 9x9 мм, длина 100 мм
900321	Поворотный зажим, для Ø4/8 мм, "ласточкин хвост"
06AFM380F	Прямое соединение с USB (Digimatic-USB), 2 м, плоский прямой

953639: 570-227
953638, 900209: 570-230

Расходуемые аксессуары

№	Описание
938882	Батарея SR44, 1,5 В



953638

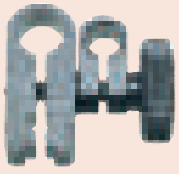

900321

Серия 570

ABSOLUTE®

Эти точные и надежные штангенрейсмасы Digimatic имеют следующие преимущества:

- Линейный датчик ABSOLUTE сохраняет точку начала отсчета в течение всего срока службы батареи.
- Микроподача обеспечивает точное позиционирование.
- Большой маховик с плавной подачей для грубого и тонкого перемещения (только 570-3xx).
- Разметочная ножка с твердосплавным наконечником в комплекте.
- Вывод данных SPC.



570-227

Метрические

№	Диап. изм-й [мм]	Примечания	Погрешность	Масса, [кг]
570-227	0-200	2 предустановки	±0,03 мм	1,3
570-230	0-1000		±0,07 мм	16,8

Также доступно! Дюймовые/Метрические модели

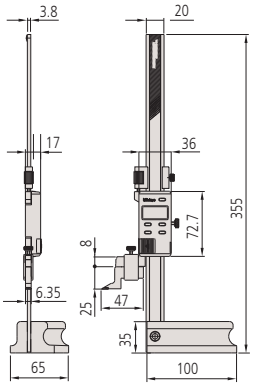

0-200 mm

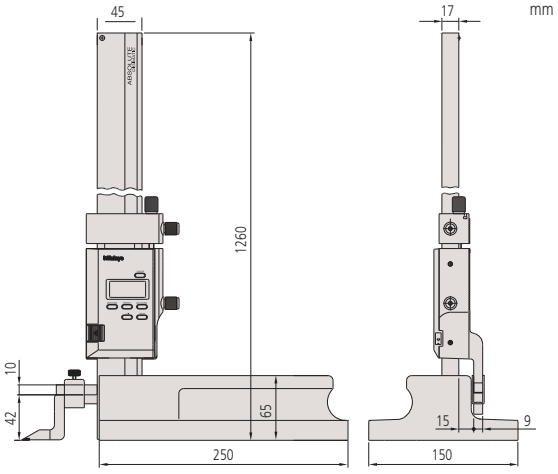

0-1000 mm

Все продукты предназначены для продажи коммерческим клиентам. Иллюстрации продуктов приведены без каких-либо обязательств. Описания продукции, в частности технические спецификации, соответствуют действительным только при предварительном подтверждении. По рекомендуемым розничным ценам, пожалуйста, обратитесь к отдельному прайс-листу.

Mitutoyo

Штангенрейсмасы ABSOLUTE Digimatic

Серия 570

ABSOLUTE®

Эти точные и надежные штангенрейсмасы Digimatic имеют следующие преимущества:

- Линейный датчик ABSOLUTE сохраняет точку начала отсчета в течение всего срока службы батареи, улучшая надежность, т.к. больше не возникают ошибки из-за превышения скорости перемещения каретки.
- Микроподача обеспечивает точное позиционирование.
- Большой маховик с плавной подачей для грубого и тонкого перемещения.
- Разметочная ножка с твердосплавным наконечником в комплекте.
- Вывод данных SPC.



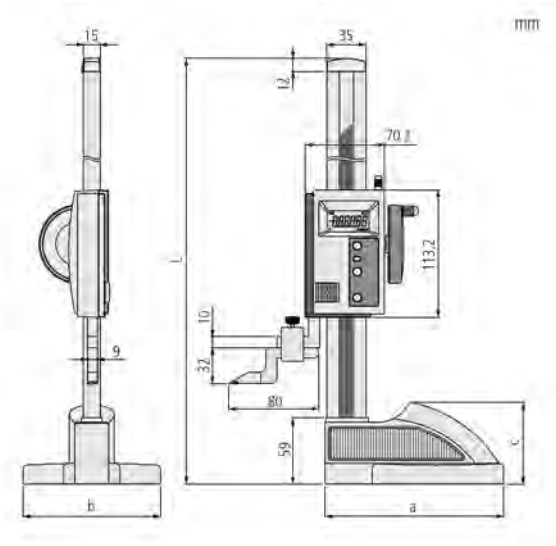

570-302

Метрические

№	Диап. изм-й [мм]	Погрешность	L [мм]	A [мм]	B [мм]	C [мм]	Масса, [кг]
570-302	0-300	±0,03 мм	507	160	122	72,6	4,6
570-304	0-600	±0,05 мм	812	181	142	74,1	6,4

Также доступно! Дюймовые/Метрические модели



Большой плавный маховичок



Подходит по размеру руки



Большой зажимной рычаг

Функции	Серия 570
ORIGIN (Отсчет)	●
ZERO / ABS (НУЛЬ/АБС.)	●
ВКЛ./ВЫКЛ.	●
DATA/HOLD (Передача данных/ Удержание значения)	●
Предупреждение о низком заряде батареи	●
Вывод данных	●

Спецификация

Погрешность	См. перечень технических характеристик (без учета ошибки квантования)
Разрешение	0,01 мм
Шкала	Электростатический линейный датчик ABSOLUTE
Макс. скорость отклика	Неограничена
Срок службы батареи	Около 20000 часов
Отображение данных	ЖК-дисплей, высота символов: 10 мм
Комплектация	1 батарея, разметочная ножка, зажим ножки

Стандартные аксессуары

№	Описание
05GZA033	Зажим разметчика, 9x9 мм
07GZA000	Разметчик с твердосплавным наконечником, 9x9 мм, длина 80 мм

Опциональные аксессуары

№	Описание
905338	Кабель Digimatic, плоский прямой, 1 м
905409	Кабель Digimatic, плоский прямой, 2 м
02AZD790F	Кабель U-WAVE T типа F, плоский прямой
953638	Держатель для поворотного зажима, 9x9 мм; длина 50 мм
900321	Поворотный зажим, для Ø4/8 мм, "ласточкин хвост"
06AFM380F	Прямое соединение с USB (Digimatic-USB), 2 м, плоский прямой

Расходуемые аксессуары

№	Описание
938882	Батарея SR44, 1,5 В



953638

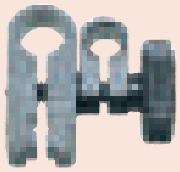

900321



Все продукты предназначены для продажи коммерческим клиентам. Иллюстрации продуктов приведены без каких-либо обязательств. Описания продукции, в частности технические спецификации, соответствуют действительным только при предварительном подтверждении. По рекомендуемым розничным ценам, пожалуйста, обратитесь к отдельному прайс-листу.

Штангенрейсмасы Digimatic с двойной колонной

Функции	Серия 192
ZERO / ABS (НУЛЬ/АБС.)	●
Предустановка (2 значения)	●
± Переключение	●
ВКЛ./ВЫКЛ.	●
DATA/HOLD (Передача данных/ Удержание значения)	●
Предупреждение о низком заряде батареи	●
Вывод данных	●

Серия 192

Эти высокоточные штангенрейсмасы выпускаются как с разъемом для контактного датчика, так и без него. Особенности:
- Конструкция с двумя колоннами гарантирует высокую точность.
- Разметочная ножка с твердосплавным наконечником в комплекте.
- Дисплей с крупными 11 мм-цифрами обеспечивает удобное считывание.
- Вывод данных SPC.

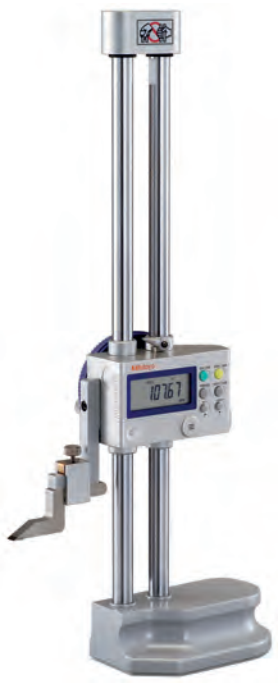

192-613-10





Спецификация

Погрешность	См. перечень техн. хар-к (без учета ошибки квантования)
Разрешение	0,01/0,005 мм
Макс. скорость отклика	500 мм/с
Срок службы батареи	Около 3500 часов
Отображение данных	ЖК-дисплей, высота символов: 11 мм
Комплектация	1 батарея, разметочная ножка, зажим ножки, чехол

Стандартные аксессуары

№	Описание
05GZA033	Зажим разметчика, 9x9 мм
07GZA000	Разметчик с твердосплавным наконечником, 9x9 мм, длина 80 мм
450291	Кожух для серии 192, 300 мм
450292	Кожух для серии 192, 600 мм
450290	Кожух для серии 192, 1000 мм

Опциональные аксессуары

№	Описание
905338	Кабель Digimatic, плоский прямой, 1 м
905409	Кабель Digimatic, плоский прямой, 2 м
02AZD790F	Кабель U-WAVE T типа F, плоский прямой
953638	Держатель для поворотного зажима, 9x9 мм; длина 50 мм
900321	Поворотный зажим, для Ø4/8 мм, "ласточкин хвост"
06AFM380F	Прямое соединение с USB (Digimatic-USB), 2 м, плоский прямой



953638

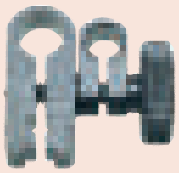

900321



Метрические

№	Диап. изм-й [мм]	Погрешность	Масса, [кг]
192-613-10	0-300	±0,02 мм	4,7
192-614-10	0-600	±0,05 мм	8,3
192-615-10	0-1000	±0,07 мм	15,7

Также доступно! Дюймовые/Метрические модели

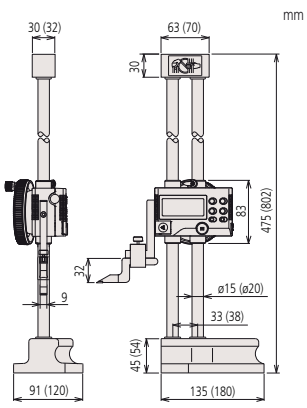

0-300 мм
(0-600 мм)

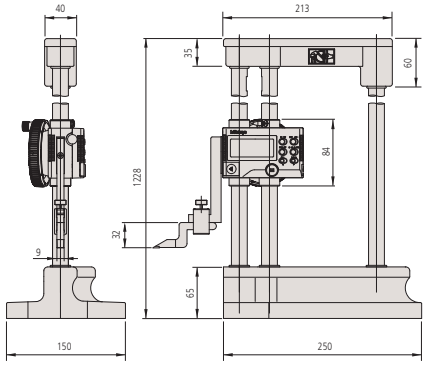

0-1000 мм

Все продукты предназначены для продажи коммерческим клиентам. Иллюстрации продуктов приведены без каких-либо обязательств. Описания продукции, в частности технические спецификации, соответствуют действительным только при предварительном подтверждении. По рекомендуемым розничным ценам, пожалуйста, обратитесь к отдельному прайс-листу.

Mitutoyo

Штангенрейсмасы Digimatic с двойной колонной и разъемом под контактный датчик

Серия 192

– Предусмотрена длинная разметочная ножка с твердосплавным наконечником.
– Конструкция с двойной колонной гарантирует высокую точность.
– Двунаправленный контактный триггерный датчик - дополнительная принадлежность. С его помощью можно быстро и точно измерить уступы, а также внутренние и наружные размеры.





192-663-10



192-007

Функции	Серия 192
ZERO / ABS (НУЛЬ/АБС.)	●
Предустановка (2 значения)	●
± Переключение	●
ВКЛ./ВЫКЛ.	●
DATA/HOLD (Передача данных/ Удержание значения)	●
Компесация диаметра шарикового щупа	●
Сенсорный датчик	●
Предупреждение о низком заряде батареи	●
Вывод данных	●

Спецификация

Погрешность	См. перечень техн. хар-к (без учета ошибки квантования)
Разрешение	0,01/0,005 мм
Макс. скорость отклика	500 мм/с
Повторяемость	0,01 мм
Срок службы батареи	Около 3500 часов
Отображение данных	ЖК-дисплей, высота символов: 11 мм
Комплектация	1 батарея, разметочная ножка, зажим ножки, чехол

Стандартные аксессуары

№	Описание
05GZA033	Зажим разметчика, 9x9 мм
905200	Разметчик с твердосплавным наконечником, 9x9 мм, длина 150 мм
450291	Кожух для серии 192, 300 мм
450292	Кожух для серии 192, 600 мм
450290	Кожух для серии 192, 1000 мм

Опциональные аксессуары

№	Описание
905338	Кабель Digimatic, плоский прямой, 1 м
905409	Кабель Digimatic, плоский прямой, 2 м
02AZD790F	Кабель U-WAVE T типа F, плоский прямой
192-007	Двунаправленный щуп с датчиком касания, для серии 192, метрический
953638	Держатель для поворотного зажима, 9x9 мм; длина 50 мм
900209	Держатель для поворотного зажима, 9x9 мм, длина 100 мм
900321	Поворотный зажим, для Ø4/8 мм, "ласточкин хвост"
06AFM380F	Прямое соединение с USB (Digimatic-USB), 2 м, плоский прямой

Расходуемые аксессуары

№	Описание
938882	Батарея SR44, 1,5 В

Метрические

№	Диап. изм-й [мм]	Погрешность	Масса, [кг]
192-663-10	0-300	±0,02 мм	5,7
192-664-10	0-600	±0,04 мм	8,3
192-665-10	0-1000	±0,06 мм	15,7

Также доступно! Дюймовые/Метрические модели

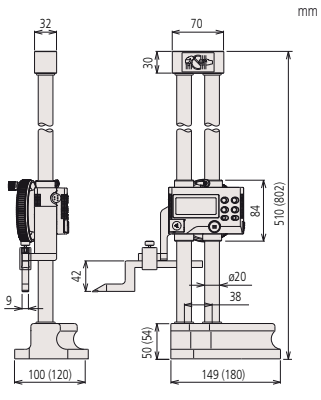

0-300 мм
(0-600 мм)

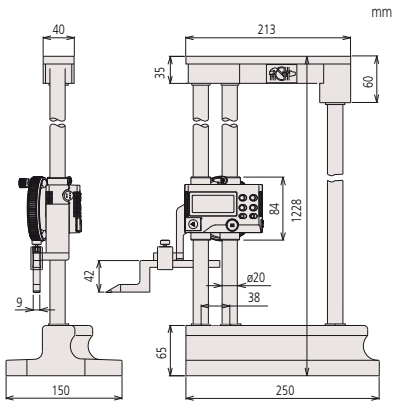

0-1000 мм

Все продукты предназначены для продажи коммерческим клиентам. Иллюстрации продуктов приведены без каких-либо обязательств. Описания продукции, в частности технические спецификации, соответствуют действительным только при предварительном подтверждении. По рекомендуемым розничным ценам, пожалуйста, обратитесь к отдельному прайс-листу.

Запасные части для штангенрейсмасов

mm

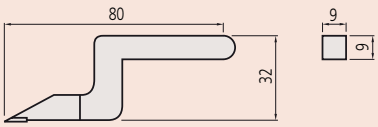

07GZA000

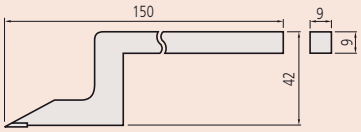

905200

mm

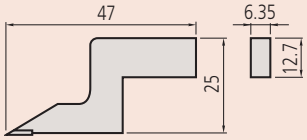

900173

mm

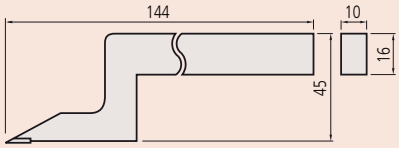

900390

mm

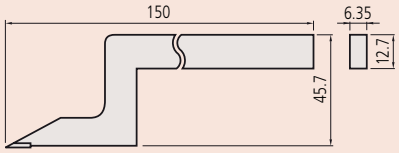

905201

Стандартные принадлежности для штангенрейсмасов

Эти расходные и дополнительные принадлежности для штангенрейсмасов предназначены для решения широкого круга измерительных задач.

– Широкий выбор дополнительных принадлежностей для разных задач.
– Износостойкие твердосплавные разметочные ножки доступны для всех штангенрейсмасов.



05GZA033



905008

Твердосплавные разметочные ножки

№	Применимые штангенрейсмасы	Описание
07GZA000	192-130, 192-131, 192-132, 192-133 192-613-10, 192-614-10, 192-615-10 514-102, 514-104, 514-106 570-302, 570-304	Разметочная ножка с твердосплавным наконечником (9 x 9 мм), длина 80 мм
905200	192-663-10, 192-664-10, 192-665-10 514-108 570-230	Разметочная ножка с твердосплавным наконечником (9 x 9 мм), длина 150 мм
900173	570-227 506-207	Разметочная ножка с твердосплавным наконечником (12,7 x 6,35 мм), длина 47 мм
900390	514-170	Разметочная ножка с твердосплавным наконечником (16 x 10 мм), длина 144 мм

Зажимы для разметочных ножек

№	Применимые штангенрейсмасы	Описание
905008	514-170	Зажим разметочной ножки (16 x 10 мм)
05GZA033	192-130, 192-131, 192-132, 192-133 192-613-10, 192-614-10, 192-615-10 192-663-10, 192-664-10, 192-665-10 514-102, 514-104, 514-106, 514-108 570-230 570-302, 570-304	Зажим разметочной ножки (9 x 9 мм)
07GZA004	570-227, 570-244, 506-207	Зажим разметочной ножки с пластиковым винтом (12,7 x 6,35 мм)

Все продукты предназначены для продажи коммерческим клиентам. Иллюстрации продуктов приведены без каких-либо обязательств. Описания продукции, в частности технические спецификации, соответствуют действительным только при предварительном подтверждении. По рекомендуемым розничным ценам, пожалуйста, обратитесь к отдельному прайс-листу.

Дополнительные принадлежности для штангенрейсмасов

Принадлежности для штангенрейсмасов

Эти расходные и дополнительные принадлежности для штангенрейсмасов предназначены для решения широкого круга измерительных задач.
– Широкий выбор дополнительных принадлежностей для разных задач.
– Износостойкие твердосплавные разметочные ножки доступны для всех штангенрейсмасов.

Мастер-центр

№	Примечания	Применимые штангенрейсмасы
900581	Мастер-центр (12,7 x 6,35 мм)	570-227, 570-244 506-207 192-630-10, 192-631-10, 192-632-10, 192-633-10 570-248
951144	Мастер-центр (9 x 9 мм)	192-130, 192-131, 192-132, 192-133 192-613-10, 192-614-10, 192-632-10, 192-633-10 570-312, 570-313, 570-314 192-670-10, 192-671-10, 192-672-10, 192-673-10 514-108, 514-109

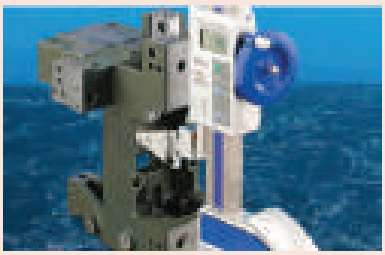



Мастер-центр

Наконечник для измерения глубины

№	Примечания	Применимые штангенрейсмасы
900764	Наконечник для измерения глубины (9 x 9 мм)	192-130, 192-131, 192-132, 192-133 192-613-10, 192-614-10, 192-615-10 514-102, 514-103, 514-104, 514-105, 514-106, 514-107 570-302, 570-304 192-663-10, 192-664-10, 192-665-10 514-108, 514-109
900878	Наконечник для измерения глубины (12,7 мм x 6,35 мм)	570-227, 570-244 506-207 192-630-10, 192-631-10, 192-632-10, 192-633-10 570-248

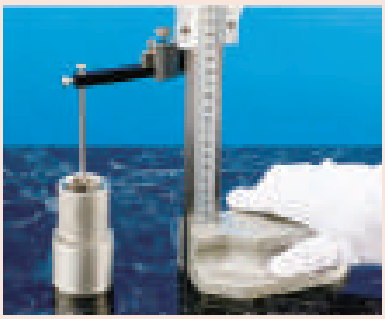

Наконечник для измерения глубины

Электрический контактный датчик

№	Применимые штангенрейсмасы
900872	Для всех штангенрейсмасов на гранитной плите. Для электропроводящих деталей с достаточной поверхностью контакта.

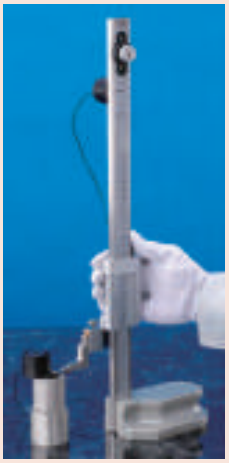



Электрический контактный датчик
900872

Все продукты предназначены для продажи коммерческим клиентам. Иллюстрации продуктов приведены без каких-либо обязательств. Описания продукции, в частности технические спецификации, соответствуют действительным только при предварительном подтверждении. По рекомендуемым розничным ценам, пожалуйста, обратитесь к отдельному прайс-листу.

Высотомеры QM-Height

Серия 518

ABSOLUTE®

Эти высокоточные цифровые высотомеры ABSOLUTE имеют следующие преимущества:

- Высокая точность и высокое разрешение линейного датчика ABSOLUTE для определения текущего положения.
- Модели со встроенным пневмоприводом и без него.
- Автоматическое измерение по подготовленным программам.
- Логичное расположение функциональных клавиш позволяет быстро и просто вызывать часто используемые функции: внутренний/наружный диаметр, межосевое расстояние и др.
- Продолжительная работа от батареи.
- Оценка ПР/±НЕ производится путем установки верхнего и нижнего допусков.
- Дисплей крепится непосредственно на корпусе для более удобной работы. Во время измерений щуп перемещается независимо.

Спецификация

Погрешность	±(2,4+2,1L/600) мкм L = длина измерения (мм)
Разрешение	0,001 мм/0,005 мм;
Повторяемость (±2σ)	1,8 мкм
Шкала	Электромагнитный индуктивный ABSOLUTE
Измер. усилие	1,5 ± 0,5 Н
Тип привода	Ручной
Направляющие	Роликовый подшипник
Питание	Щелочная батарея AA LR6 (4 шт.), аккумуляторные батареи AA Ni-MH (4 шт.) Блок питания (опциональный)
Срок службы батареи	Около 300 ч. (без воздушной подушки) Около 80 ч. (с воздушной подушкой)
Функции измерений	Линейные измерения: высота, диаметр, макс./ мин. значения, амплитуда, допуски, предустановка, сохранение данных
Отображение данных	Монохромный TN ЖК дисплей

Стандартные аксессуары

№	Описание
011037	4 батареи LR6 (AA)
12AAA715	Установочная мера, калибровка щупа
05HZA148	Эксцентриковый сферический щуп, Ø5 мм, стандартная принадлежность

Опциональные аксессуары

№	Описание
936937	Кабель Digimatic, плоский 10-контактный, 1 м
965014	Кабель Digimatic, плоский 10-контактный, 2 м
02AZD790D	Кабель U-WAVE T типа D, плоский 10-контактный
02AZE990	Установочный комплект U-WAVE-T для QMH
06AEG180D	Блок питания, 6В 2А, тип CEE
06AFM380D	Прямое соединение с USB (Digimatic-USB), плоский 10-контактный, 2 м



05HZA148

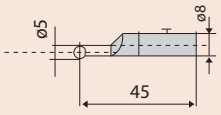

05HZA148

Брошюра по QM-Height предоставляется по запросу.

Отсканируйте QR-код с помощью мобильного устройства, чтобы посмотреть видео о средствах измерения на YouTube



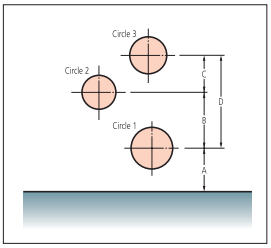

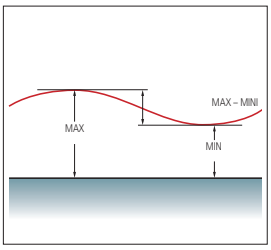

№	Диапазон [мм]	Перпендикулярность	Воздушная подушка	Масса, [кг]
518-230	0-350/0-465*	7 мкм	нет	25
518-232	0-600/0-715*	12 мкм	нет	26
518-234	0-350/0-465*	7 мкм	да	29
518-236	0-600/0-715*	12 мкм	да	30

*Диапазон с поворотом щупа вверх

Также доступно! Дюймовые/Метрические модели



Пример применения QM-Height в плавающей воздушной подвеской



02AZE990 для U-WAVE (беспроводная система)

Все продукты предназначены для продажи коммерческим клиентам. Иллюстрации продуктов приведены без каких-либо обязательств. Описания продукции, в частности технические спецификации, соответствуют действительным только при предварительном подтверждении. По рекомендуемым розничным ценам, пожалуйста, обратитесь к отдельному прайс-листу.

Mitutoyo

Высотомеры LH-600E/EG

Серия 518

Эти высокотехнологичные высотомеры LH-600E/EG предназначены для решения широкого круга измерительных задач. Особенности:

- Превосходная точность.
- Пневматический механизм перемещения.
- Интуитивно понятная панель управления с меню на дисплее.
- Цветной ЖК-дисплей.
- Автоматический запуск предустановленных программ.
- Оценка ПР/±НЕ (в допуске/не в допуске) во время измерения.
- Работа от аккумулятора без подключения к сети.
- Удобство управления благодаря небольшой массе.
- Вывод данных через RS-232C порт.
- Вывод данных через USB (только для хранения данных).
- Передача данных через порт Digimatic при использовании цифрового индикатора (например, при измерении перпендикулярности).
- Статистическая обработка результатов.



518-351D-21 518-352D-21

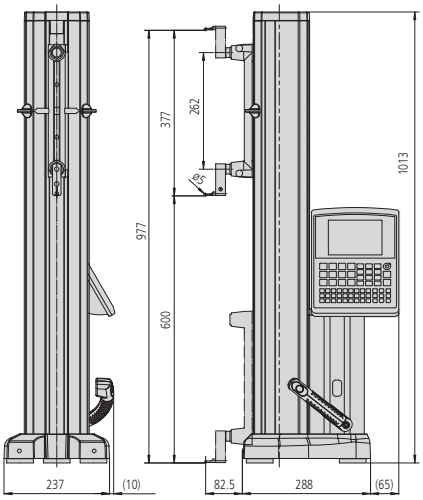





№	Диап. изм-й [мм]	Примечания	Масса, [кг]
518-351D-21	0-972		24
518-352D-21	0-972	С приводной ручкой	24

Спецификация

Погрешность	(1,1 + 0,6L/600) мкм L = длина (мм)
Разрешение	0,0001/0,001/0,01/0,1 мм
Ход каретки	600 мм
Измер. усилие	1 Н
Перпендикулярность	5 мкм (после компенсации)
Прямолинейность	4 мкм (механически)
Язык дисплея	Английский/немецкий/ французский/испанский/ итальянский/голландский/ португальский/шведский/ турецкий/чешский/ венгерский/словенский/ польский/традиц. китайский (по выбору)/ японский
Тип привода	Ручной/моторизованный (5-40 мм/с, 7 шагов)
Подвеска	Плавающий/ полуплавающий реж., со встр. возд. компресс.
Балансировка	Противовес
Кол-во сохраняемых программ	50 программ (макс.)
Кол-во сохраняемых данных	60000 (max.)
Срок службы батарей	Около 5 часов
Щупы	См. раздел "Измерительные щупы"
Отображение данных	Граф. ЖК-дисплей 320x240 точ. (с подсв.)

Стандартные аксессуары

№	Описание
12AAA715	Установочная мера, калибровка щупа
12AAF634	Эксцентриковый измер. наконечник, станд. принадлежность, Ø5 мм
12AAF712	Аккумулятор для LH-600, станд. принадлежность
223587	Чехол
357651	Блок питания 12В, для SJ-210/SJ-310/ LH-600

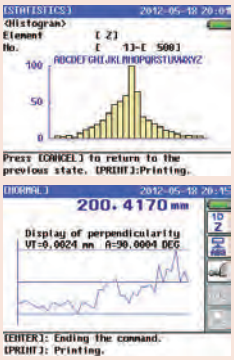

Брошюра по LH-600 предоставляется по запросу.

Отсканируйте QR-код с помощью мобильного устройства, чтобы посмотреть видео о средствах измерения на YouTube

Все продукты предназначены для продажи коммерческим клиентам. Иллюстрации продуктов приведены без каких-либо обязательств. Описания продукции, в частности технические спецификации, соответствуют действительным только при предварительном подтверждении. По рекомендуемым розничным ценам, пожалуйста, обратитесь к отдельному прайс-листу.

Дополнительные принадлежности для высотомеров

Опциональные аксессуары

№	Описание
12AAF667	Сферический щуп, соосный тип, Ø2 мм, рубиновый, длина 72 мм
957261	Сферический щуп, соосный тип, Ø2 мм, длина 72 мм
957262	Сферический щуп, соосный тип, Ø3 мм, длина 72 мм
957263	Сферический щуп, соосный тип, Ø4 мм, длина 76 мм
12AAB552	Сферический щуп ø10 мм (соосный тип), Ø10 мм; длина 50 мм
957264	Дисковый щуп, соосный тип, Ø14 мм, длина 59 мм
957265	Дисковый щуп, соосный тип, Ø20 мм, длина 48 мм
12AAA788	Сферический щуп, эксцентриковый тип, Ø4 мм
12AAA789	Сферический щуп, эксцентриковый тип, Ø6 мм
12AAC072	Щуп для измерения глубины
12AAA792	Держатель для индикатора для LH-600, для гильзы 8мм
12AAA793	Держатель удлинителя щупа для LH-600, 85 мм, 85mm
226116	Втулка ø6 мм

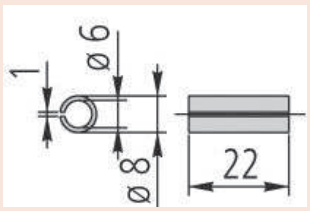

226116

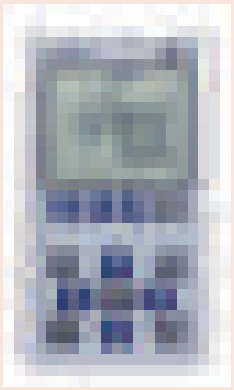

Оценка соответствия допуску GO (Годен)

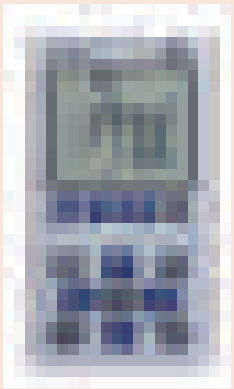

Оценка соответствия допуску NG (Брак)

Серия 518

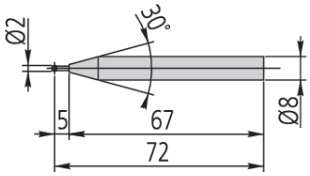

12AAF667

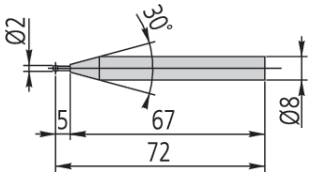

957261

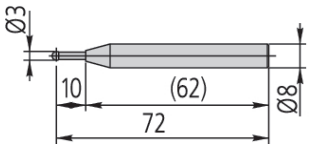

957262

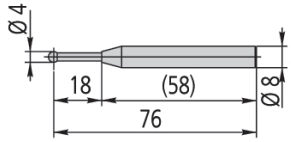

957263

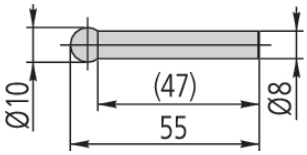

12AAB552

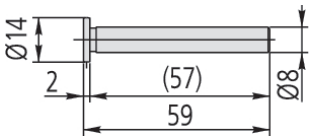

957264

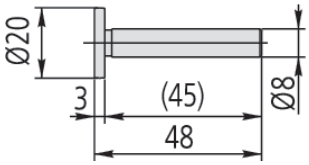

957264

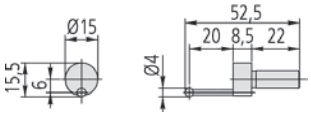

12AAA788

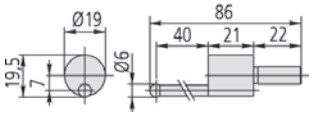

12AAA789

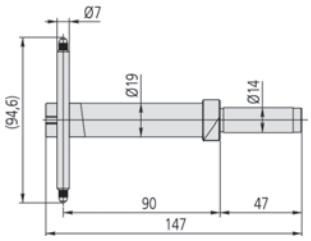

12AAC072

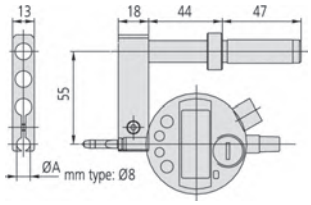

12AAA792
(с опциональным индикатором)

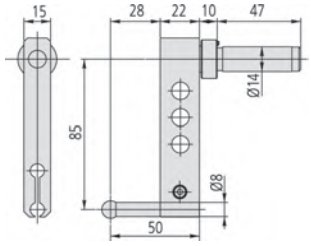

12AAA792
(с опциональным измерительным наконечником)

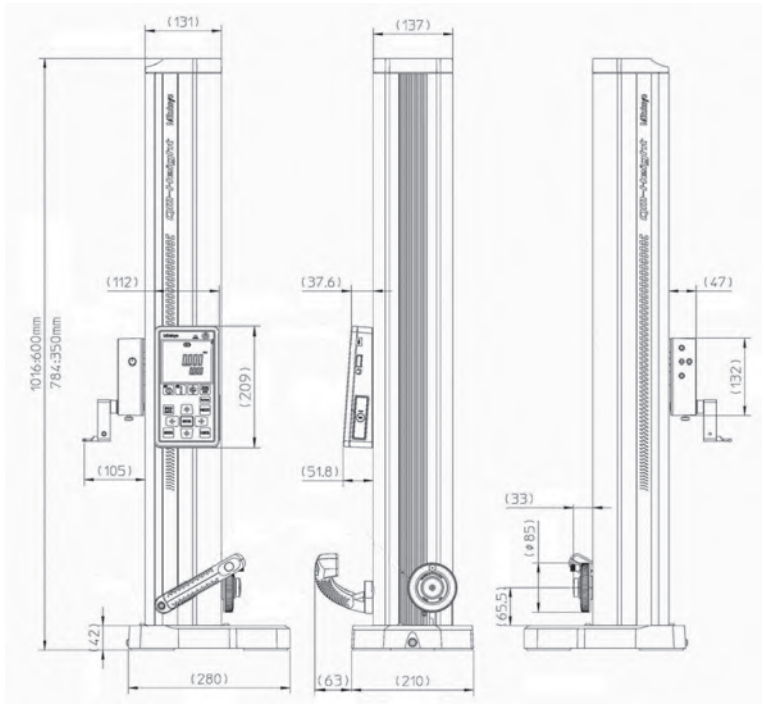

Все продукты предназначены для продажи коммерческим клиентам. Иллюстрации продуктов приведены без каких-либо обязательств. Описания продукции, в частности технические спецификации, соответствуют действительным только при предварительном подтверждении. По рекомендуемым розничным ценам, пожалуйста, обратитесь к отдельному прайс-листу.

Mitutoyo

Дополнительные принадлежности для высотомеров

Серия 518

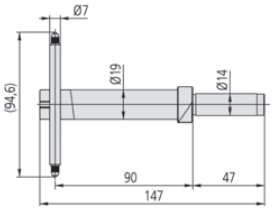

12AAC072

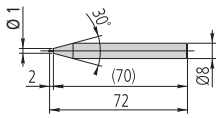

12AAF666

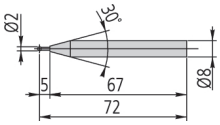

957261

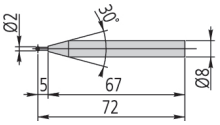

12AAF667

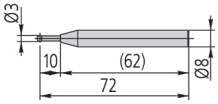

957262

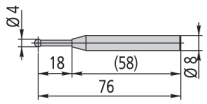

957263

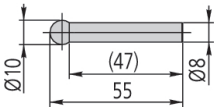

12AAB552



12AAF668



12AAF669

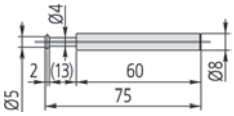

12AAF670

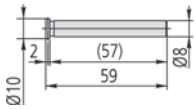

12AA671

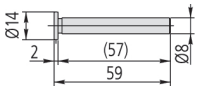

957264

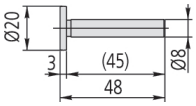

957265

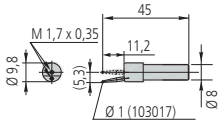

12AAF672

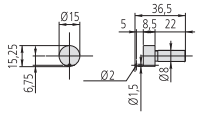

12AAF673

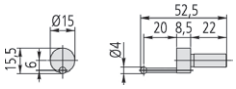

12AAA788

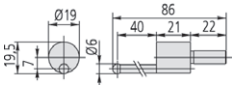

12AAA789

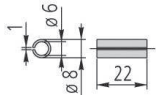

226116

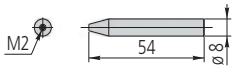

226117

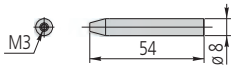

226118

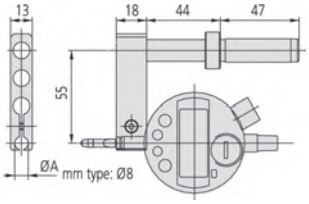

12AAA792
(с опциональным индикатором)

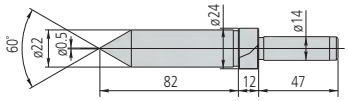

12AAC073

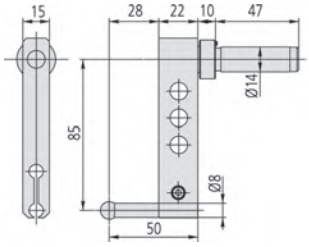

12AAA793
(с опциональной изм. вставкой)

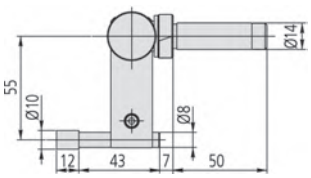

12AAB136



K650986



12AAN050

Опциональные аксессуары

№	Описание
1. Блок для калибровки диаметра щупа	
12AAA787	Установочная мера, калибровка диаметра щупа, также для конического щупа
2. Измерение глубины	
12AAC072	Щуп для измерения глубины
3. Сменная измерительная вставка (наконечник) для эксцентрикового щупа (стандартная принадлежность)	
12AAF666	Сферический щуп, соосный тип, Ø1 мм; длина 72 мм
957261	Сферический щуп, соосный тип, Ø2 мм, длина 72 мм
12AAF667	Сферический щуп, соосный тип, Ø2 мм, рубиновый, длина 72 мм
957262	Сферический щуп, соосный тип, Ø3 мм, длина 72 мм
957263	Сферический щуп, соосный тип, Ø4 мм, длина 76 мм
12AAB552	Сферический щуп ø10 мм (соосный тип), Ø10 мм; длина 50 мм
12AAF668	Сферический щуп, соосный тип, Ø10 мм; длина 82 мм
12AAF669	Сферический щуп, соосный тип, Ø10 мм; длина 120 мм
12AAF670	Дисковый щуп, соосный тип, Ø5 мм; длина 75 мм
12AAF671	Дисковый щуп, соосный тип, Ø10 мм; длина 59 мм
957264	Дисковый щуп, соосный тип, Ø14 мм, длина 59 мм
957265	Дисковый щуп, соосный тип, Ø20 мм, длина 48 мм
12AAF672	Сферический щуп, эксцентриковый тип, Ø1 мм
12AAF673	Сферический щуп, эксцентриковый тип, Ø2 мм
12AAA788	Сферический щуп, эксцентриковый тип, Ø4 мм
12AAA789	Сферический щуп, эксцентриковый тип, Ø6 мм
226116	Втулка ø6 мм
226117	Хвостовик с резьбой M2 для щупов КИМ
226118	Хвостовик с резьбой M3 для щупов КИМ
4. Специальный держатель, специальный щуп	
12AAC073	Конусный щуп, Ø22 мм
12AAA792	Держатель для индикатора для LH-600, для гильзы 8мм
12AAA793	Держатель удлинителя щупа для LH-600, 85 мм, 85mm
12AAB136	Цилиндрический щуп, ø10 мм
5. Другое	
12AAF674	Дополнительные противовесы, LH-600, 1 шт.
K650986	Комплект щупов
6. Принтер и интерфейс	
12AAN052	Бумага для принтера 12AAN050, 10 шт.
12AAA804	Кабель для принтера, 2 м, для принтера A4
12AAA807D	Кабель RS-232C (2 м)
12AAN050	Термопринтер для LH-600E/EG, тип CEE
7. Батарея	
12AAF712	Аккумулятор для LH-600, станд. принадлежность

Рекомендуемая модель принтера A4: EPSON LQ-590
K650986: держатель M3/дисковый щуп Ø 12 мм/
рубиновый шариковый щуп Ø 1, 2, 3, 4 мм/ удлинители 10, 20 мм

Все продукты предназначены для продажи коммерческим клиентам. Иллюстрации продуктов приведены без каких-либо обязательств. Описания продукции, в частности технические спецификации, соответствуют действительным только при предварительном подтверждении. По рекомендуемым розничным ценам, пожалуйста, обратитесь к отдельному прайс-листу.

Индикаторы



Индикаторы ABSOLUTE Digimatic
Страница 234



Индикаторы часового типа
Страница 248



Принадлежности для индикаторов
Страница 266

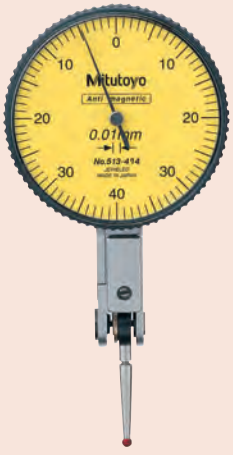

Индикаторы рычажно-зубчатые
Страница 275



Принадлежности для рычажных индикаторов
Страница 286



Толщиномеры, глубиномеры и кронциркули
Страница 288

Все продукты предназначены для продажи коммерческим клиентам. Иллюстрации продуктов приведены без каких-либо обязательств. Описания продукции, в частности технические спецификации, соответствуют действительным только при предварительном подтверждении. По рекомендуемым розничным ценам, пожалуйста, обратитесь к отдельному прайс-листу.

Индикаторы ABSOLUTE Digimatic ID-SS с питанием от солнечных батарей

Серия 543

Эти индикаторы ABSOLUTE Digimatic с питанием от фотоэлементов не оказывают негативного влияния на окружающую среду и очень практичны в использовании. Данные индикаторы ID-SS обладают следующими преимуществами:

- Датчик ABSOLUTE избавляет вас от необходимости обнуления при каждом включении прибора, что экономит ваше время.
- Нет необходимости в замене батареи.
- Солнечный элемент работает при освещении от 40 люкс.
- Благодаря чрезвычайно емкому конденсатору работа возможна даже при освещении менее 40 люкс.
- Доступ ко всем функциям с помощью больших удобных клавиш на передней панели.
- Крупные цифры дисплея высотой 9 мм обеспечивают превосходное считывание результатов.



543-500B



543-505B

Метрические

№	№ с ушком	Диап. изм-й [мм]	Разрешение	Погрешность	Измер. усилие [Н]	Масса с ушком/плоск. [г]
543-500B	543-500	12,7	0,001 мм	0,003 мм	≤ 1,5	150/140
543-505B	543-505	12,7	0,01 мм	0,02 мм	≤ 1,5	150/140

№ с "B": Плоская задняя крышка

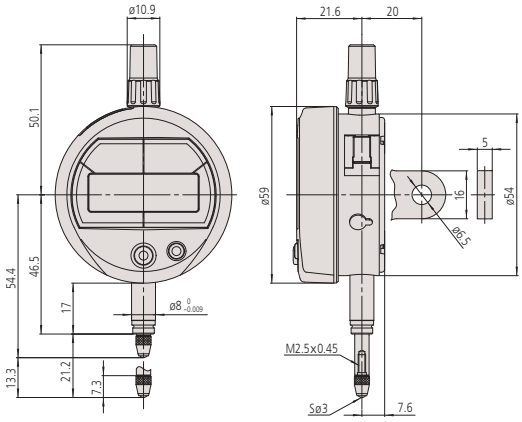

Функции	Серия 543
ORIGIN (Исходное положение: АБС.-Нуль)	●
Вывод данных Digimatic	●
Переключение направления отсчета	●

Спецификация

Погрешность	См. перечень техн. хар-к (без учета ошибки квантования)
Шкала	Линейный датчик ABSOLUTE емкостного типа
Макс. скорость отклика	Неограничена
ø гильзы	8 мм
Измерительный наконечник	Твердосплавный шарик, резьба M 2,5 x 0,45 мм
Сигнал предупреждения	Ошибка расчета
Питание	Солнечный элемент, работающий от 40 люкс
Отображение данных	ЖК-дисплей, высота символов 9 мм

Опциональные аксессуары

№	Описание
21EZA198	Рычаг подъёма стержня, для диапазона 12,7 мм
540774	Тросик подъема стержня, 500 мм
21EZA105	Ручка подъема стержня, для 12,5 мм, метрические
06AFM380F	Прямое соединение с USB (Digimatic-USB), 2 м, плоский прямой
Сигнальный кабель Digimatic	
905338	Кабель Digimatic, плоский прямой, 1 м
905409	Кабель Digimatic, плоский прямой, 2 м
02AZD790F	Кабель U-WAVE T типа F, плоский прямой

Для кабеля прямого соединения USB:
требуются: ножной переключатель (937179T), USB-адаптер для ножного переключателя (06ADV384) и ПО USB-ITPAK (06AEN846)

Расходуемые аксессуары

№	Описание
901312	Шариковый наконечник, длина 7,3 мм; твердосплавный; метрический



Все продукты предназначены для продажи коммерческим клиентам. Иллюстрации продуктов приведены без каких-либо обязательств. Описания продукции, в частности технические спецификации, соответствуют действительным только при предварительном подтверждении. По рекомендуемым розничным ценам, пожалуйста, обратитесь к отдельному прайс-листу.

Индикаторы ABSOLUTE Digimatic ID-S

Функции	Серия 543
ORIGIN (Исходное положение: АБС.-Нуль)	●
Вывод данных Digimatic	●
ВКЛ./ВЫКЛ.	●
Переключение направления отсчета	●

Серия 543

ABSOLUTE®
IP42
IP53

Эти стандартные индикаторы ABSOLUTE Digimatic очень надежны и удобны в использовании. Особенности:

- Датчик ABSOLUTE избавляет вас от необходимости обнуления при каждом включении прибора, что экономит ваше время.
- Доступ ко всем функциям с помощью больших удобных клавиш на передней панели.
- Крупные цифры дисплея (9 мм) обеспечивают превосходное считывание результатов.
- Длительный срок службы батареи.

Спецификация

Погрешность	См. перечень техн. хар-к (без учета ошибки квантования)
Шкала	Линейный датчик ABSOLUTE емкостного типа
Макс. скорость отклика	Неограничена
ø гильзы	8 мм
Измерительный наконечник	Твердосплавный шарик, резьба M 2,5 x 0,45 мм
Сигнал предупреждения	Низкий заряд батаери, ошибка расчета
Питание	1 батарея SR-44
Срок службы батареи	Ок. 18000 часов (тип с 0,001 мм) Ок. 20000 часов (тип с 0,01 мм)
Отображение данных	ЖК-дисплей, высота символов 9 мм



543-781B



543-790B



543-794B

Опциональные аксессуары

№	Описание
21EZA198	Рычаг подъёма стержня, для диапазона 12,7 мм
540774	Тросик подъема стержня, 500 мм
21EZA105	Ручка подъема стержня, для 12,5 мм, метрические
238774	Силиконовый гофрированный уплотнитель для ID-C, ID-N, ID-S
06AFM380F	Прямое соединение с USB (Digimatic-USB), 2 м, плоский прямой
Сигнальный кабель Digimatic	
905338	Кабель Digimatic, плоский прямой, 1 м
905409	Кабель Digimatic, плоский прямой, 2 м
02AZD790F	Кабель U-WAVE T типа F, плоский прямой

Для кабеля прямого соединения USB:
требуются: ножной переключатель (**937179T**), USB-адаптер для ножного переключателя (**06ADV384**) и ПО USB-ITPAK (**06AEN846**)
238774 только для 543-794B

Расходуемые аксессуары

№	Описание
901312	Шариковый наконечник, длина 7,3 мм; твердосплавный; метрический
938882	Батарея SR44, 1,5 В
02ACA376	Резиновый гофрированный уплотнитель, для ID-C, ID-N, ID-S

02ACA376 только для 543-794B



21EZA198



540774



21EZA105

Метрические

№	№ с ушком	Диап. изм-й [мм]	Разрешение	Примечания	Погрешность	Измер. усилие [Н]	Масса с ушком/плоск. [г]
543-781B	543-781	12,7	0,01 мм	IP42	0,02 мм	≤ 1,5	140/150
543-790B	543-790	12,7	0,001 мм	IP42	0,003 мм	≤ 1,5	140/150
543-794B	543-794	12,7	0,001 мм	IP53	0,003 мм	≤ 2,5	140/150

№ с "B": Плоская задняя крышка

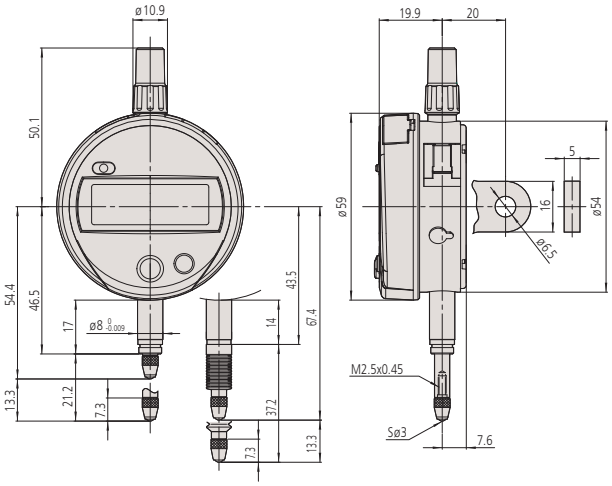

Все продукты предназначены для продажи коммерческим клиентам. Иллюстрации продуктов приведены без каких-либо обязательств. Описания продукции, в частности технические спецификации, соответствуют действительным только при предварительном подтверждении. По рекомендуемым розничным ценам, пожалуйста, обратитесь к отдельному прайс-листу.

Mitutoyo

Индикаторы ABSOLUTE Digimatic ID-U

Серия 575

Эти индикаторы ABSOLUTE Digimatic тонкого типа диапазоном измерений 25 мм имеют следующие особенности:

– Датчик ABSOLUTE избавляет вас от необходимости обнуления при каждом включении прибора, что экономит ваше время.
– Благодаря компактной конструкции прекрасно подходит для установки в измерительные приспособления.
– Длительный срок службы батареи.



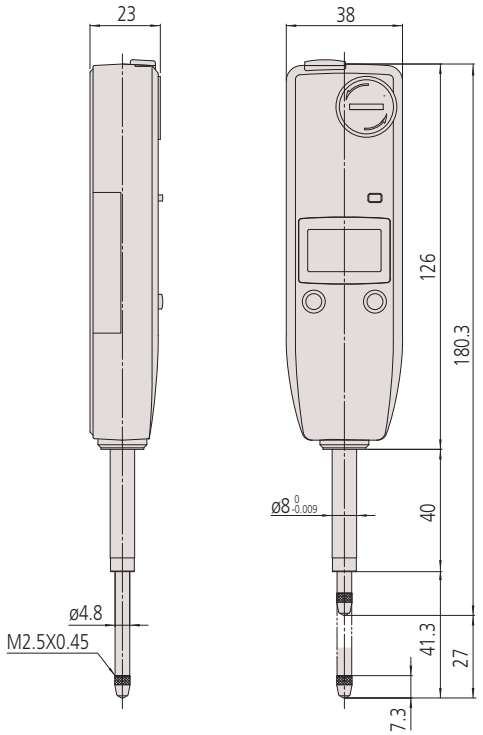

575-121

Метрические

№	Диап. изм-й [мм]	Погрешность	Измер. усилие [Н]	Масса [г]
575-121	25,4	0,02 мм	≤ 1,8	140

Также доступно! Дюймовые/Метрические модели

Функции	Серия 575
ORIGIN (Исходное положение: АБС.-Нуль)	●
Вывод данных Digimatic	●
ВКЛ./ВЫКЛ.	●
Переключение направления отсчета	●

Спецификация

Погрешность	См. перечень техн. хар-к (без учета ошибки квантования)
Разрешение	0,01 мм
Шкала	Линейный датчик ABSOLUTE емкостного типа
ø гильзы	8 мм
Макс. скорость отклика	Неограничена
Измерительный наконечник	Твердосплавный шарик, резьба M 2,5 x 0,45 мм
Сигнал предупреждения	Низкий заряд батареи, ошибка расчета
Питание	1 батарея SR-44
Срок службы батареи	Около 20000 часов
Отображение данных	ЖК-дисплей, высота символов: 8,5 мм

Стандартные аксессуары

№	Описание
137693	Ручка подъёма стержня

Опциональные аксессуары

№	Описание
540774	Тросик подъема стержня, 500 мм
06AFM380F	Прямое соединение с USB (Digimatic-USB), 2 м, плоский прямой
Сигнальный кабель Digimatic	
905338	Кабель Digimatic, плоский прямой, 1 м
905409	Кабель Digimatic, плоский прямой, 2 м
02AZD790F	Кабель U-WAVE T типа F, плоский прямой

540774: измерительный диапазон макс. 12мм

Для прямого подключения через кабель USB:
Требуется ножной переключатель (937179T), USB-адаптер для ножного переключателя (06ADV384) и ПО USB-ITPAK (06AEN846)

Расходуемые аксессуары

№	Описание
938882	Батарея SR44, 1,5 В
901312	Шариковый наконечник, длина 7,3 мм; твердосплавный; метрический

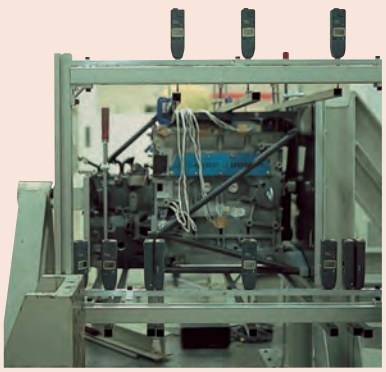

Все продукты предназначены для продажи коммерческим клиентам. Иллюстрации продуктов приведены без каких-либо обязательств. Описания продукции, в частности технические спецификации, соответствуют действительным только при предварительном подтверждении. По рекомендуемым розничным ценам, пожалуйста, обратитесь к отдельному прайс-листу.

Индикаторы ABSOLUTE Digimatic ID-C

Серия 543

Эти мультифункциональные индикаторы ABSOLUTE Digimatic очень надежны и удобны в использовании. Особенности:

- Датчик ABSOLUTE избавляет вас от необходимости обнуления при каждом включении прибора, что экономит ваше время.
- Благодаря возможности задания допусков можно производить оценку ПР/±НЕ.
- Проведение простых расчетов по формуле Ax ('x' - это положение стержня).
- Удобное считывание благодаря большим символам дисплея (11 мм).
- Дисплей поворачивается на 330°.
- Функция блокировки от несанкционированного использования.



Расчёт : f(x) = Ax

Установка ID-C на измерительное приспособление и ввод повышающего коэффициента "A" (между 0,0001 и 99,9999) позволяет проводить прямые измерения без использования таблиц преобразования и повышает эффективность измерений.



330° поворотный дисплей

Дисплей можно повернуть на 330°, что обеспечивает удобство считывания данных



Функция блокировки

Обеспечивает надежность измерений благодаря блокировке установок во избежание их изменения по ошибке.



Большой ЖК-дисплей

Большой ЖК-дисплей отображает 11 мм символы, что облегчает считывание результатов измерений.



Функция допусков

2 вида визуализации допусков



с диапазоном 12,7 мм



с диапазоном 25,4 мм



с диапазоном 50,8 мм

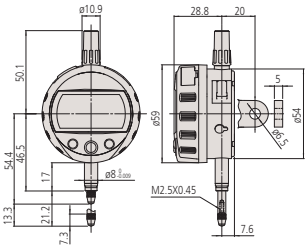

с диапазоном 12,7 мм

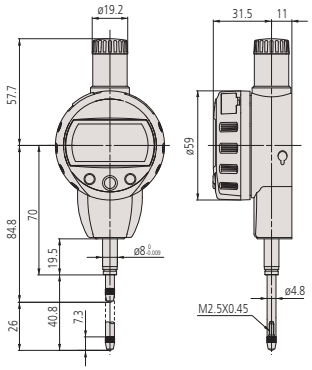

с диапазоном 25,4 мм

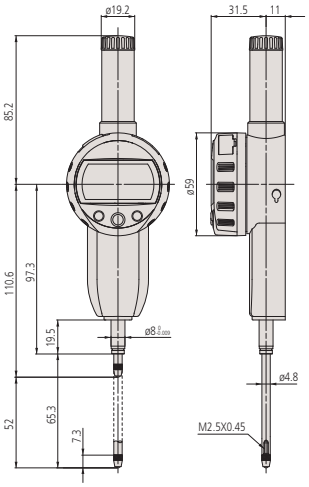

с диапазоном 50,8 мм

Все продукты предназначены для продажи коммерческим клиентам. Иллюстрации продуктов приведены без каких-либо обязательств. Описания продукции, в частности технические спецификации, соответствуют действительным только при предварительном подтверждении. По рекомендуемым розничным ценам, пожалуйста, обратитесь к отдельному прайс-листу.

Индикаторы ABSOLUTE Digimatic ID-C

Серия 543

Метрические

№	№ с ушком	Диап. изм-й [мм]	Разрешение	Примечания	Погрешность	Измер. усилие [Н]	Масса [г]
543-390B	543-390	12,7	0,001/0,01 мм		0,003 мм	≤ 1,5	170
543-394B	543-394	12,7	0,001/0,01 мм	Малое усилие	0,003 мм	≤ 0,4-0,7	170
543-400B	543-400	12,7	0,01 мм		0,02 мм	≤ 0,9	170
543-404B	543-404	12,7	0,01 мм	Малое усилие	0,02 мм	≤ 0,2-0,5	170
543-470B		25,4	0,001/0,01 мм		0,003 мм	≤ 1,8	190
543-474B		25,4	0,01 мм		0,02 мм	≤ 1,8	190
543-490B		50,8	0,001/0,01 мм		0,005 мм	≤ 2,3	260
543-494B		50,8	0,01 мм		0,04 мм	≤ 2,3	260

№ с "B": Плоская задняя крышка
Характеристики моделей с малым измерительным усилием: см. ниже



Ручка подъёма стержня



Рычаг подъёма стержня



Рычаг подъёма стержня



Ручка подъёма стержня



Тросик подъема стержня 500 мм



Тросик подъема стержня 300 мм

Установка усилия измерения на моделях с низким усилием

•543-404/404B/405/405B/406/406B

Ориентация шпинделя	Пружина	Нагружение (примерно 0.1Н)	Макс. усилие измерения
Вертикально заостренно вниз	Да	Да	0.5Н
	Да	Нет	0.4Н
	Нет	Да	0.3Н
	Нет	Нет	0.2Н
Горизонтально	Да	Нет	0.2Н

•543-394/394B/395/395B/396/396B

Ориентация шпинделя	Пружина	Нагружение (примерно 0.1Н)	Макс. усилие измерения
Вертикально заостренно вниз	Да	Да	0.7Н
	Да	Нет	0.6Н
	Нет	Да	0.4Н
	Нет	Нет	Не гарантируется
Горизонтально	Не гарантируется		

Функции	Серия 543
ZERO / ABS (НУЛЬ/АБС.)	●
Оценка ПР/±НЕ	●
Вывод данных Digimatic	●
ВКЛ./ВЫКЛ.	●
DATA/HOLD (Передача данных/ Удержание значения)	●
Функция блокировки	●
Предустановка	●
Переключение направления отсчета	●
Функция вычислений	●
Переключаемое разрешение*	●

Спецификация

Погрешность	См. перечень техн. хар-к (без учета ошибки квантования)
Шкала	Линейный датчик ABSOLUTE емкостного типа
Макс. скорость отклика	Неограничена
ø гильзы	8 мм
Измерительный наконечник	Твердосплавный шарик, резьба M 2,5 x 0,45 мм
Сигнал предупреждения	Низкий заряд батареи, ошибка расчета, ошибка переполнения, ошибка установки допусков
Питание	1 батарея SR-44
Срок службы батареи	Около 7000 часов
Отображение данных	ЖК-дисплей, высота символов 11 мм. Возможность поворота на 330°

Опциональные аксессуары

№	Описание
540774	Тросик подъема стержня, 500 мм
901975	Тросик подъема стержня, 300 мм
21EZA198	Рычаг подъёма стержня, для диапазона 12,7 мм
21EZA105	Ручка подъема стержня, для 12,5 мм, метрические
21EZA197	Ручка подъёма стержня, для диапазона 25,4 мм
21EZA200	Ручка подъема стержня, для диапазона 50,8мм
137693	Ручка подъёма стержня
02ACA571	Дополнительная пружина для стержня, для диапазона 25,4 мм
02ACA773	Дополнительная пружина для стержня, для диапазона 50 мм
Сигнальный кабель Digimatic	
905338	Кабель Digimatic, плоский прямой, 1 м
905409	Кабель Digimatic, плоский прямой, 2 м
02AZD790F	Кабель U-WAVE T типа F, плоский прямой
06AFM380F	Прямое соединение с USB (Digimatic-USB), 2 м, плоский прямой

02ACA571/02ACA773 : требуется при использовании индикатора вверх ногами
21EZA105 : не подходит к моделям с малым измерительным усилием
540774 : перемещение в диапазоне измерений макс. 28 мм

Расходуемые аксессуары

№	Описание
938882	Батарея SR44, 1,5 В
901312	Шариковый наконечник, длина 7,3 мм; твердосплавный; метрический

*тип 0,001 мм

Все продукты предназначены для продажи коммерческим клиентам. Иллюстрации продуктов приведены без каких-либо обязательств. Описания продукции, в частности технические спецификации, соответствуют действительным только при предварительном подтверждении. По рекомендуемым розничным ценам, пожалуйста, обратитесь к отдельному прайс-листу.

Индикаторы ABSOLUTE Digimatic ID-C с удержанием минимального, максимального значений и амплитуды

Функции	Серия 543
PRESET (Предустановка) (x3)	●
ZERO / ABS (НУЛЬ/АБС.)	●
Оценка ПР/±НЕ	●
Вывод данных Digimatic	●
ВКЛ./ВЫКЛ.	●
Переключаемый диапазон аналоговой шкалы	●
Удержание МАКС./МИН./Размах	●
Функция блокировки	●
Режим быстрого измерения	●
Переключение направления отсчета	●
Функция вычислений	●

Серия 543

ABSOLUTE
IP42

Эти индикаторы позволяют удерживать наибольшее, наименьшее значений и размах. Преимущества:
- Возможность измерения наибольшего, наименьшего значений и размаха.
- Режим измерения с высокой скоростью (с периодом 20 мс или 50 измер. в сек.) для надежных измерений максимального, минимального значений и размаха.
- Легкая настройка индикатора через меню индикатора.
- Аналоговая шкала на дисплее (12 переключаемых разрешений).
- Функция оценки допусков ПР/±НЕ.
- Индикатор позволяет проводить вычисления по формуле Ax.
- Свободное задание коэффициента A. X = перемещение измерительного штока.
- Доступно специальное ПО и USB-интерфейс для настройки индикатора посредством компьютера.

Спецификация

Погрешность	См. перечень технических характеристик (без учёта ошибки квантования)
Измер. усилие	≤ 1,5 Н
Шкала	Линейный датчик ABSOLUTE ёмкостного типа
Макс. скорость отклика	Неограничена
ø гильзы	8 мм
Частота отсчетов	Стандартный режим: 10 раз/с Ускоренный режим: 50 раз/с*
Измерительный наконечник	Сфера из твердого сплава, с резьбой M 2,5 x 0,45 мм (тип ISO/JIS)
Сигнал предупреждения	Низкое напряжение, синтаксическая ошибка, ошибка переполнения, ошибка задания границ допуска
Питание	1 батарея CR2032
Срок службы батареи	Стандартный режим: ок. 1 года Ускоренный режим: ок. 4,5 мес.
Отображение данных	ЖК-дисплей, высота символов: 8 мм, поворачивается на 330°



543-300B

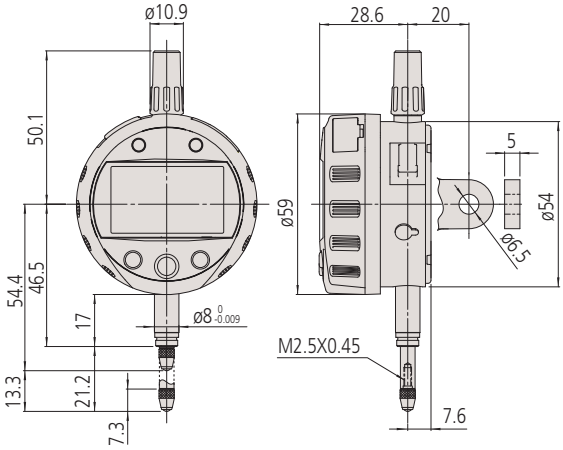

Метрические

№	№ с ушком	Диап. изм-й [мм]	Разрешение	Погрешность	Масса [г]
543-300B	543-300	12,7	0,001/0,01 мм	0,003 мм	170

Опциональные аксессуары

№	Описание
905338	Кабель Digimatic, плоский прямой, 1 м
905409	Кабель Digimatic, плоский прямой, 2 м
02AZD790F	Кабель U-WAVE T типа F, плоский прямой
21EZA313	USB интерфейс для настройки индикатора через ПК, индикатор ID-C
540774	Тросик подъема стержня, 500 мм
21EZA198	Рычаг подъёма стержня, для диапазона 12,7 мм
06AFM380F	Прямое соединение с USB (Digimatic-USB), 2 м, плоский прямой

Расходуемые аксессуары

№	Описание
05SAA217D	Литиевая батарея CR-2032, 1 шт.
901312	Шариковый наконечник, длина 7,3 мм; твердосплавный; метрический

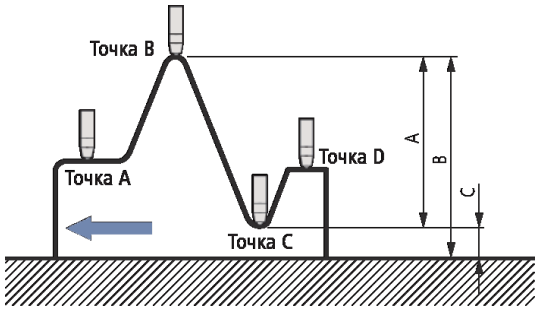



543-300B
7001-10

Отсканируйте QR-код с помощью мобильного устройства, чтобы посмотреть видео о средствах измерения на YouTube

*если скорость измерения > 50 мкм/с, возможно неверное отображение максимального значения

Все продукты предназначены для продажи коммерческим клиентам. Иллюстрации продуктов приведены без каких-либо обязательств. Описания продукции, в частности технические спецификации, соответствуют действительным только при предварительном подтверждении. По рекомендуемым розничным ценам, пожалуйста, обратитесь к отдельному прайс-листу.

Индикаторы ABSOLUTE Digimatic ID-C с вычислением

Серия 543

Эти индикаторы позволяют проводить вычисления по формуле $Ax+B+Cx^{-1}$
- Встроенная функция вычисления для различных применений (например, измерения диаметра ролика)
- Свободное задание коэффициентов A, B и C. X = перемещение измерительного штока
- Аналоговая шкала на дисплее (14 переключаемых масштабов)
- Функция оценки допусков ПР/±НЕ.
- Функция отображения максимального, минимального значений и размаха
- Режим измерения с высокой скоростью (с периодом 20 мс или 50 измерений в секунду) для надежных измерений максимального, минимального значений и размаха.
- Легкая настройка индикатора через меню индикатора.
- Доступно специальное ПО и USB-интерфейс для настройки индикатора посредством компьютера

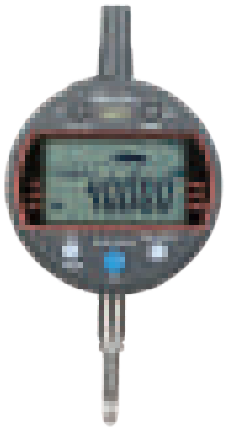

543-340B



543-590B



543-595B

Функции	Серия 543
PRESET (Предустановка) (x3)	●
ZERO / ABS (НУЛЬ/АБС.)	●
Оценка ПР/±НЕ	●
Вывод данных Digimatic	●
ВКЛ./ВЫКЛ.	●
DATA/HOLD (Передача данных/ Удержание значения)	●
Переключаемый диапазон аналоговой шкалы	●
Удержание МАКС./МИН./Размах	●
Функция блокировки	●
Режим быстрого измерения	●
Функция вычислений	●
Переключаемое разрешение	●

Спецификация

Погрешность	См. перечень технических характеристик (без учёта ошибки квантования)
Разрешение	0,0002/ 0,0005/ 0,001/ 0,002/ 0,005/ 0,01/ 0,02/ 0,05/ 0,1/ 0,2/ 0,5/ 1 мм или без ед. изм. (разрешение шкалы 0,001 мм)
Шкала	Линейный датчик ABSOLUTE ёмкостного типа
Макс. скорость отклика	Неограничена
ø гильзы	8 мм
Частота отсчетов	Стандартный режим: 10 раз/с Ускоренный режим: 50 раз/с
Измерительный наконечник	Сфера из твердого сплава, с резьбой M 2,5 x 0,45 мм (тип ISO/ JIS)
Сигнал предупреждения	Низкое напряжение, синтаксическая ошибка, ошибка переполнения, ошибка задания границ допуска
Питание	1 батарея CR2032
Срок службы батареи	Стандартный режим: ок. 1 года Ускоренный режим: ок. 4,5 мес.
Отображение данных	ЖК-дисплей, высота символов: 8 мм, поворачивается на 330°

Опциональные аксессуары

№	Описание
905338	Кабель Digimatic, плоский прямой, 1 м
905409	Кабель Digimatic, плоский прямой, 2 м
02AZD790F	Кабель U-WAVE T типа F, плоский прямой
21EZA313	USB интерфейс для настройки индикатора через ПК, индикатор ID-C
540774	Тросик подъема стержня, 500 мм
21EZA198	Рычаг подъёма стержня, для диапазона 12,7 мм
21FAJ394	Механический мост для стандартного индикатора, 25-70мм
21FAJ395	Роликовый мостик, внешние: 45-140 мм, внутренние:65-100 мм
K541281	Измерительный мостик, 50-100 мм
K541282	Измерительный мостик, 100-200 мм
06AFM380F	Прямое соединение с USB (Digimatic-USB), 2 м, плоский прямой

Расходуемые аксессуары

№	Описание
05SAA217D	Литиевая батарея CR-2032, 1 шт.
901312	Шариковый наконечник, длина 7,3 мм; твердосплавный; метрический

Метрические

№	Диап. изм-й [мм]	Погрешность	Измер. усилие [Н]	Масса [г]
543-340B	12,7	0,003 мм	≤ 1,5	170
543-590B	25,4	0,003 мм	≤ 1,8	190
543-595B	50,8	0,006 мм	≤ 2,3	260

№	R
21FAJ394	25 - 70 мм
K541281	50 - 100 мм
K541282	100 - 200 мм
21FAJ395	снаружи: 45-140 мм/внутри: 65-100 мм

Точность радиальных измерений зависит от измеряемого радиуса и погрешности формы детали.

Все продукты предназначены для продажи коммерческим клиентам. Иллюстрации продуктов приведены без каких-либо обязательств. Описания продукции, в частности технические спецификации, соответствуют действительным только при предварительном подтверждении. По рекомендуемым розничным ценам, пожалуйста, обратитесь к отдельному прайс-листу.

Индикаторы ABSOLUTE Digimatic ID-C с вычислением



21FAJ394



K541281



K541282



21FAJ395

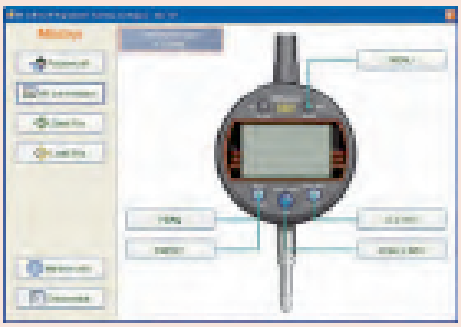

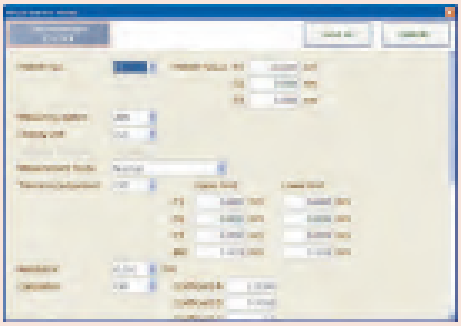

ПО для настройки доступно для загрузки после регистрации на сайте www.mitutoyo.ru (дополнительно необходим интерфейс USB 21EZA313)

Отсканируйте QR-код с помощью мобильного устройства, чтобы посмотреть видео о средствах измерения на YouTube

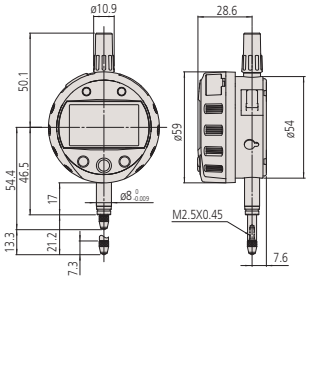

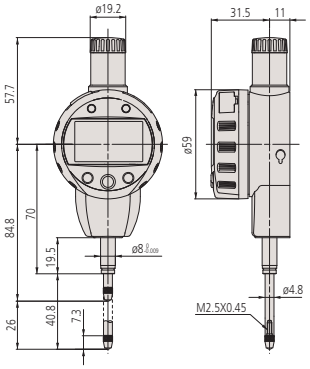

Модели с диапазоном 25,4 мм

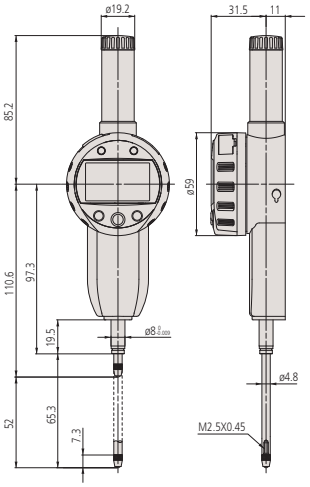

Модели с диапазоном 50,8 мм



011395



Специализированное решение



Специализированное решение



21FAJ395 (аналог)



21FAJ395 (аналог)

Все продукты предназначены для продажи коммерческим клиентам. Иллюстрации продуктов приведены без каких-либо обязательств. Описания продукции, в частности технические спецификации, соответствуют действительным только при предварительном подтверждении. По рекомендуемым розничным ценам, пожалуйста, обратитесь к отдельному прайс-листу.

Индикаторы ABSOLUTE Digimatic ID-C для применения с нутромерами

Серия 543

Эти индикаторы предназначены для измерения внутренних диаметров в составе нутромеров.

Преимущества:

- Возможность удержания наименьшего значения для легкого измерения диаметра отверстия
- Аналоговая шкала на дисплее (12 переключаемых разрешений)
- Аналоговая шкала повышает удобство измерений, позволяя наблюдать текущие показания относительно заданных пределов
- Функция оценки допусков ПР/±НЕ
- Режим измерения с высокой скоростью (с периодом 20 мс или 50 измерений в секунду) обеспечен для надежных измерений максимального, минимального значений и размаха
- Легкая настройка индикатора через меню индикатора
- Доступно специальное ПО и USB-интерфейс для настройки индикатора посредством компьютера.



543-310B



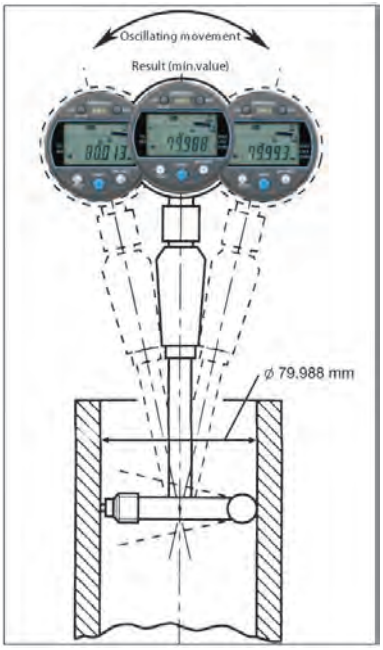

Функции	Серия 543
PRESET (Предустановка) (x3)	●
Оценка ПР/±НЕ	●
Вывод данных Digimatic	●
ВКЛ./ВЫКЛ.	●
DATA/HOLD (Передача данных/ Удержание значения)	●
Переключаемый диапазон аналоговой шкалы	●
Удержание мин. значения	●
Функция блокировки	●
Режим быстрого измерения	●

Спецификация

Погрешность	См. перечень техн. хар-к (без учета ошибки квантования)
ø гильзы	8 мм
Макс. скорость отклика	Не ограничена
Частота отсчетов	Стандартный режим: 10 раз/с Ускоренный режим: 50 раз/с*
Измерительный наконечник	Сфера из твердого сплава, с резьбой M 2,5 x 0,45 мм
Сигнал предупреждения	Низкое напряжение, синтаксическая ошибка, ошибка переполнения, ошибка задания границ допуска
Шкала	Линейный датчик ABSOLUTE ёмкостного типа
Питание	1 батарея CR 2032
Срок службы батареи	Стандартный режим: ок. 1 года Ускоренный режим: ок. 4,5 мес.
Отображение данных	ЖК-дисплей, высота символов: 8 мм, поворачивается на 330°

Опциональные аксессуары

№	Описание
905338	Кабель Digimatic, плоский прямой, 1 м
905409	Кабель Digimatic, плоский прямой, 2 м
02AZD790F	Кабель U-WAVE T типа F, плоский прямой
21EZA313	USB интерфейс для настройки индикатора через ПК, индикатор ID-C
06AFM380F	Прямое соединение с USB (Digimatic-USB), 2 м, плоский прямой

Расходуемые аксессуары

№	Описание
05SAA217D	Литиевая батарея CR-2032, 1 шт.
901312	Шариковый наконечник, длина 7,3 мм; твердосплавный; метрический

Метрические

№	Диап. изм-й [мм]	Разрешение	Погрешность	Измер. усилие [Н]	Масса [г]
543-310B	12,7	0,001/0,01 мм	0,003	≤ 1,5	170

Также доступно! Метрические/Дюймовые модели

Также доступно! Дюймовые/Метрические модели

Отсканируйте QR-код с помощью мобильного устройства, чтобы посмотреть видео о средствах измерения на YouTube

*если скорость измерения > 50 мкм/с, возможно неверное отображение максимального значения

Все продукты предназначены для продажи коммерческим клиентам. Иллюстрации продуктов приведены без каких-либо обязательств. Описания продукции, в частности технические спецификации, соответствуют действительным только при предварительном подтверждении. По рекомендуемым розничным ценам, пожалуйста, обратитесь к отдельному прайс-листу.

Индикаторы ABSOLUTE Digimatic ID-C сигнальные

Функции	Серия 543
Выходной сигнал: NPN с открытым коллектором, (+NG, OK, -NG)	●
Входной сигнал: Ввод без напряжения, (PRESET_RECALL/ZERO, HOLD_RESET)	●
PRESET (Предустановка) (x3)	●
ZERO / ABS (НУЛЬ/АБС.)	●
Оценка ПР/±НЕ	●
ВКЛ./ВЫКЛ.	●
Переключаемый диапазон аналоговой шкалы	●
Оценка допуска посредством LED	●
Функция блокировки	●
Переключение направления отсчета	●
Функция вычислений	●
Отображение оценки допуска на экране	●
Удержание МАКС./МИН./Размах	●

Спецификация

Погрешность	См. перечень техн. хар-к (без учета ошибки квантования)
Измер. усилие	≤ 2,5 Н
Шкала	Линейный датчик ABSOLUTE емкостного типа
ø гильзы	8 мм
Макс. скорость отклика	Неограничена
Частота отсчетов	100 раз/с (*если скорость перемещения штока превышает 0,1 мм/с, возможно неверное отображение максимального значения.)
Измерительный наконечник	Твердосплавный шарик, резьба М 2,4 x 0,45 мм
Сигнал предупреждения	Низкий заряд батареи, ошибка расчета, ошибка переполнения, ошибка установки допусков
Питание	Постоянный ток 5 - 24 В
Отображение данных	ЖК-дисплей, высота символов: 8 мм
Комплектация	С сигнальным кабелем 4 м. Один конец подключен к индикатору, второй конец без разъема.

Опциональные аксессуары

№	Описание
540774	Тросик подъема стержня, 500 мм
238774	Силиконовый гофрированный уплотнитель для ID-C, ID-N, ID-S
21EZA198	Рычаг подъёма стержня, для диапазона 12,7 мм
21EZA105	Ручка подъема стержня, для 12,5 мм, метрические

Расходуемые аксессуары

№	Описание
02ACA376	Резиновый гофрированный уплотнитель, для ID-C, ID-N, ID-S
901312	Шариковый наконечник, длина 7,3 мм; твердосплавный; метрический

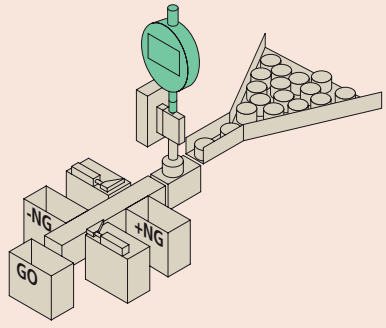

Серия 543

ABSOLUTE IP54

Эти индикаторы Digimatic с внешним источником питания, N-канальным открытым коллектором и выводом данных ПР/±НЕ.

- Защита от пыли и брызг воды в соответствии с IEC 60529 (эквивалентен IP54).
- Возможность вычисления наибольшего, наименьшего значений и размаха.
- Сохраняет три различных предустановленных значения и настройки допусков.
- Режим измерения с высокой скоростью (с периодом 50 измерений в секунду) обеспечен для надежных измерений максимального, минимального значений и размаха.
- Индикатор позволяет проводить вычисления по формуле Ax. Свободное задание коэффициента A. X = перемещение измерительного штока.
- Аналоговая шкала на дисплее (12 переключаемых разрешений).
- Функция оценки допусков годный/негодный.



543-350B

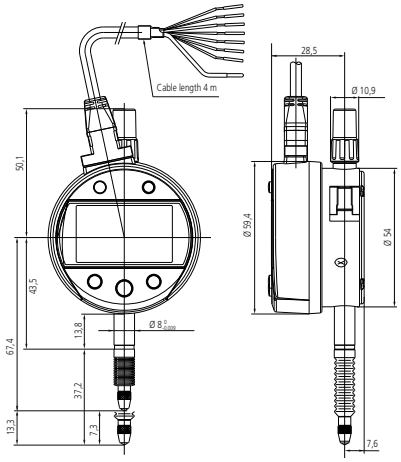

Метрические

№	№ с ушком	Диап. изм-й [мм]	Разрешение	Погрешность
543-350B	543-350	12,7	0,001 мм	0,003 мм

Логика вых. сигнала	Название сигнала	Рез.настройки допусков −ПР	OK	+ПР	Синтаксическая ошибка Ошибка переполнения
Отрицат. логика	−ПР (Оранж.)	Низкий	Высокий	Высокий	Высокий
	OK (Зеленый)	Высокий	Низкий	Высокий	Высокий
	+ПР (Коричн.)	Высокий	Высокий	Низкий	Высокий
Положит. логика	−ПР (Оранж.)	Высокий	Низкий	Низкий	Низкий
	OK (Зеленый)	Низкий	Высокий	Низкий	Низкий
	+ПР (Коричн.)	Низкий	Низкий	Высокий	Низкий

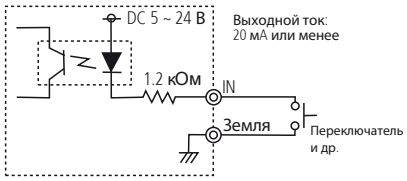

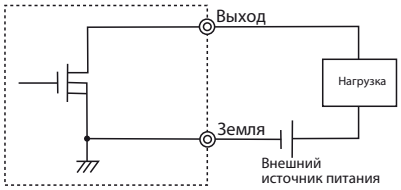

Вых. напр.: 5 ~ 24 В пост. ток
Макс. ток: 100 мА или менее

Все продукты предназначены для продажи коммерческим клиентам. Иллюстрации продуктов приведены без каких-либо обязательств. Описания продукции, в частности технические спецификации, соответствуют действительным только при предварительном подтверждении. По рекомендуемым розничным ценам, пожалуйста, обратитесь к отдельному прайс-листу.

Mitutoyo

Индикаторы ABSOLUTE Digimatic ID-N

Серия 543

Эти тонкие индикаторы ABSOLUTE Digimatic отличаются отказоустойчивостью и прочностью. Особенности:

- Компактная конструкция корпуса превосходно подходит для измерений в нескольких точках.
- Датчик ABSOLUTE избавляет вас от необходимости обнуления при каждом включении прибора, что экономит ваше время.
- Превосходная водо- и пылезащита (степень защиты IP66) позволяет использовать инструмент в условиях воздействия брызг СОЖ.
- Переключение ориентации дисплея расширяет возможности монтажа.
- Возможность оценки ПР/±НЕ при задании допусков.



543-575



Гибкие возможности установки с переключением ориентации дисплея (использование верхней позиции)



Ширина 35 мм (60 мм у стандартных индикаторов Digimatic)

Функции	Серия 543
Оценка ПР/±НЕ	●
Вывод данных Digimatic	●
ВКЛ./ВЫКЛ.	●
DATA/HOLD (Передача данных/ Удержание значения)	●
Предустановка или обнуление по внешнему сигналу	●
Предустановка	●
Переключение направления отсчета	●
Переключаемое разрешение*	●

Спецификация

Погрешность	См. перечень техн. хар-к (без учета ошибки квантования)
Шкала	Линейный датчик ABSOLUTE емкостного типа
Макс. скорость отклика	Неограничена
ø гильзы	8 мм
Измерительный наконечник	Твердосплавный шарик, резьба M 2,5 x 0,45 мм
Сигнал предупреждения	Низкий заряд батареи, ошибка расчета, ошибка переполнения, ошибка установки допусков
Питание	1 батарея SR-44
Срок службы батареи	Около 7 000 часов
Отображение данных	ЖК-дисплей, высота символов: 6,2 мм

Опциональные аксессуары

№	Описание
238774	Силиконовый гофрированный уплотнитель для ID-C, ID-N, ID-S
21EZA145	Задняя крышка с ушком, для индикатора ID-N/ID-B, метрический
21EZA105	Ручка подъема стержня, для 12,5 мм, метрические
06AFM380G	Прямое соединение с USB (Digimatic-USB), 2 м, плоский прямой IP тип
Сигнальный кабель Digimatic	
21EAA194	Кабель Digimatic для ID-N/ ID-B, 1 м
21EAA190	Кабель Digimatic для ID-N/ ID-B, 2 м
02AZD790G	Кабель U-WAVE T типа G, плоский прямой IP тип
21EAA210	Цифровой кабель для внешней предустановки/ обнуления, 1 м
21EAA211	Цифровой кабель для внешней предустановки/ обнуления, 2 м

Расходуемые аксессуары

№	Описание
901312	Шариковый наконечник, длина 7,3 мм; твердосплавный; метрический
938882	Батарея SR44, 1,5 В
02ACA376	Резиновый гофрированный уплотнитель, для ID-C, ID-N, ID-S



21EAA194



194EAA210

* тип 0,001 мм

Метрические

№	Диап. изм-й [мм]	Разрешение	Погрешность	Измер. усилие [Н]	Масса [г]
543-570	12,7	0,01 мм	0,02 мм	≤ 2,5	130
543-575	12,7	0,01 мм/0,001 мм	0,003/0,01 мм	≤ 2,5	130

Также доступно! Дюймовые/Метрические модели

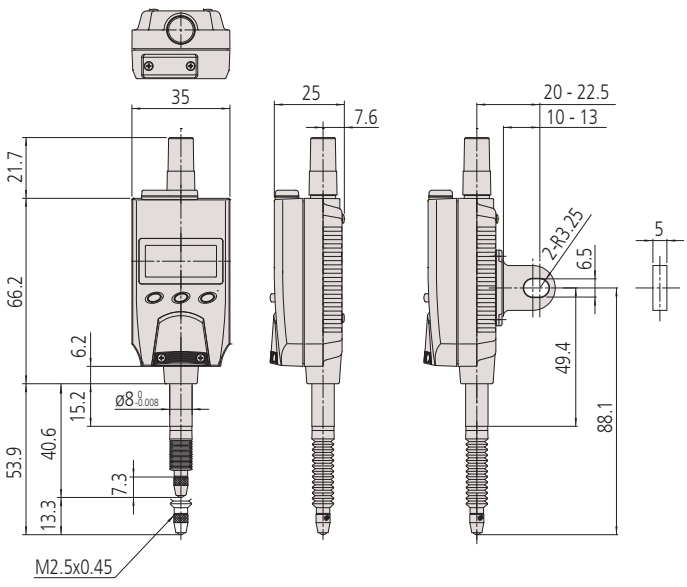

Все продукты предназначены для продажи коммерческим клиентам. Иллюстрации продуктов приведены без каких-либо обязательств. Описания продукции, в частности технические спецификации, соответствуют действительным только при предварительном подтверждении. По рекомендуемым розничным ценам, пожалуйста, обратитесь к отдельному прайс-листу.

Индикаторы ABSOLUTE Digimatic ID-B

Функции	Серия 543
Оценка ПР/±НЕ	●
Вывод данных Digimatic	●
ВКЛ./ВЫКЛ.	●
DATA/HOLD (Передача данных/ Удержание значения)	●
Предустановка или обнуление по внешнему сигналу	●
Предустановка	●
Переключение направления отсчета	●
Переключаемое разрешение*	●

Спецификация

Погрешность	См. перечень техн. хар-к (без учета ошибки квантования)
Шкала	Линейный датчик ABSOLUTE емкостного типа
Макс. скорость отклика	Неограничена
ø гильзы	8 мм
Измерительный наконечник	Твердосплавный шарик, резьба M 2,5 x 0,45 мм
Сигнал предупреждения	Низкий заряд батареи, ошибка расчета, ошибка переполнения, ошибка установки допусков
Питание	1 батарея SR-44
Срок службы батареи	Около 7 000 часов
Отображение данных	ЖК-дисплей, высота символов: 6,2 мм

Опциональные аксессуары

№	Описание
21EAA212	Силиконовый гофрированный уплотнитель, для ID-B, серии 1/2
21EZA145	Задняя крышка с ушком, для индикатора ID-N/ID-B, метрический
06AFM380G	Прямое соединение с USB (Digimatic-USB), 2 м, плоский прямой IP тип
Сигнальный кабель Digimatic	
21EAA194	Кабель Digimatic для ID-N/ ID-B, 1 м
21EAA190	Кабель Digimatic для ID-N/ ID-B, 2 м
02AZD790G	Кабель U-WAVE T типа G, плоский прямой IP тип
21EAA210	Цифровой кабель для внешней предустановки/ обнуления, 1 м
21EAA211	Цифровой кабель для внешней предустановки/ обнуления, 2 м

Расходуемые аксессуары

№	Описание
938882	Батарея SR44, 1,5 В
901312	Шариковый наконечник, длина 7,3 мм; твердосплавный; метрический
125317	Резиновый гофрированный уплотнитель, для ID-B, IP63 серии 2



21EAA194



21EAA210

*тип с 0,001 мм

Серия 543

Safety Dust- and Water-Protected
TÜVRheinland CERTIFIED
www.tuv.com ID 0000007161

ABSOLUTE® IP66

Эти тонкие индикаторы ABSOLUTE Digimatic отличаются отказоустойчивостью и прочностью. Особенности:

- Расположение стержня сзади. Дисплей расположен сверху.
- Компактная конструкция корпуса превосходно подходит для измерений в нескольких точках.
- Датчик ABSOLUTE избавляет вас от необходимости обнуления при каждом включении прибора, что экономит ваше время.
- Переключение ориентации дисплея расширяет возможности монтажа.
- Превосходная водо- и пылезащита (степень защиты IP66) позволяет использовать инструмент в условиях воздействия брызг СОЖ.
- Переключаемое расположение дисплея предоставляет расширяет возможности индикатора.
- Возможность оценки ПР/±НЕ при задании допусков.



543-580



Гибкие возможности установки с переключением ориентации дисплея (использование верхней позиции)



IP66

Метрические

№	Диап. изм-й [мм]	Разрешение	Погрешность	Измер. усилие [Н]	Масса [г]
543-580	5	0,01 мм	0,02 мм	≤ 2	130
543-585	5	0,01 - 0,001 мм	0,01/0,003 мм	≤ 2	130

Также доступно! Дюймовые/ Метрические модели

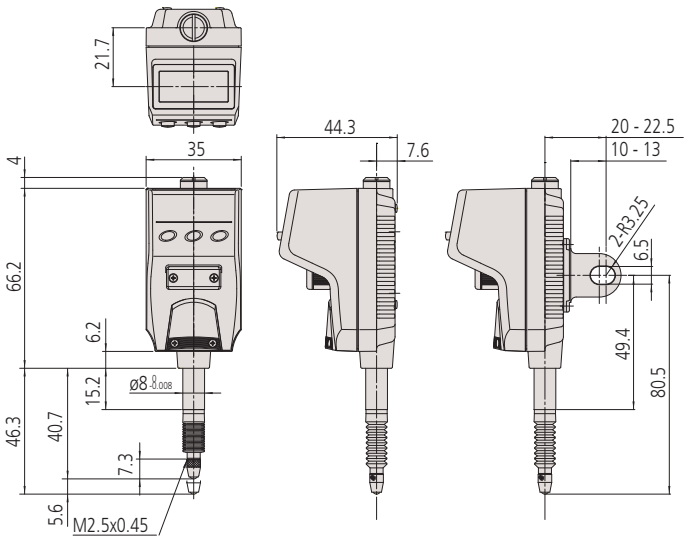

Измерительные головки Digimatic ID-H

Серия 543

Эти превосходные многофункциональные измерительные головки высокой точности и высокого разрешения 0,0005 мм имеют следующие особенности:

- Двухцветная подсветка дисплея (зеленая и красная) для визуальной оценки погрешности ПР/±НЕ и аналоговая шкала.
- Отображения минимального, максимального значений и амплитуды при измерении.
- Механизм подъёма стержня более 30 мм с помощью тросика (опция).
- Удалённое обнуление и предустановка с помощью пульта дистанционного управления (опция).
- Удалённое управление через интерфейс RS-232C и компьютер.
- Внешний источник питания (блок питания).



543-561D



21EZA099
Пульт дистанционного управления:
Экспорт данных
Сброс Макс/Мин/Амплитуды (разница мин/макс)
Переключение Макс/Мин/Амплитуды (разница мин/макс)
Вызов предустановленного значения

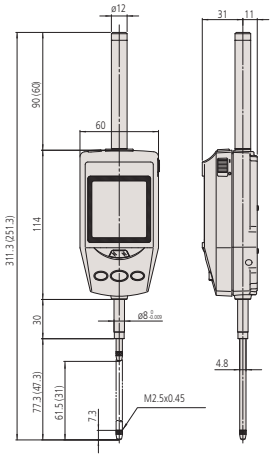

Метрические

№	Диап. изм-й [мм]	Погрешность	Измер. усилие [Н]	Масса [г]
543-561D	30,4	0,0015 mm	≤ 2	290
543-563D	60,9	0,0025 mm	≤ 2,5	305

Также доступно! Дюймовые/Метрические модели

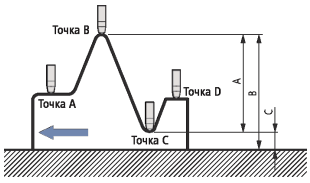

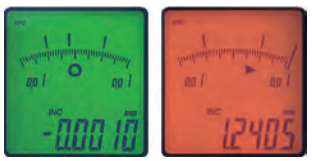

Дисплей переключается с зеленого на красный, если превышен верхний или нижний допуск



Измерение макс./мин. значения или биения (амплитуды)

Отсканируйте QR-код с помощью мобильного устройства, чтобы посмотреть видео о средствах измерения на YouTube

Функции	Серия 543
ZERO (НОЛЬ)	●
Оценка ПР/±НЕ	●
Вывод данных Digimatic	●
Вывод данных Digimatic	●
ВКЛ./ВЫКЛ.	●
DATA/HOLD (Передача данных/ Удержание значения)	●
Вывод данных* RS-232C	●
Переключаемый диапазон аналоговой шкалы	●
Значения макс./мин./биение	●
Ввод данных* RS-232C	●
Функция блокировки	●
Предустановка	●
Переключение направления отсчета	●
Переключаемое разрешение	●

Спецификация

Разрешение	0,001 мм/0,0005 мм
Погрешность	См. перечень техн. хар-к (без учета ошибки квантования)
Шкала	Фотоэлектрический линейный датчик
ø гильзы	8 мм
Макс. скорость отклика	1000 мм/с
Измерительный наконечник	Твердосплавный шарик, резьба М 2,5 x 0,45 мм
Сигнал предупреждения	Низкий заряд батареи, ошибка расчета, ошибка переполнения, ошибка установки допусков
Питание	Блок питания 6В DC, 2А
Отображение данных	ЖК-дисплей, высота символов: 9,5 мм

Стандартные аксессуары

№	Описание
06AEG180D	Блок питания, 6В 2А, тип CEE
137693	Ручка подъёма стержня

Опциональные аксессуары

№	Описание
21EZA099	Пульт дистанционного управления, для индикатора ID-H
540774	Тросик подъема стержня, 500 мм
21EZA101	Ручка подъёма стержня, для индикатора ID-H
Сигнальный кабель Digimatic	
936937	Кабель Digimatic, плоский 10-контактный, 1 м
965014	Кабель Digimatic, плоский 10-контактный, 2 м
02AZD790D	Кабель U-WAVE T типа D, плоский 10-контактный
21EAA130	Кабель RS-232C для ID-H, 1 м
21EAA131	Кабель RS-232C для ID-H, 2 м
06AFM380D	Прямое соединение с USB (Digimatic-USB), плоский 10-контактный, 2 м

540774: макс. перемещение 30 мм

Расходуемые аксессуары

№	Описание
901312	Шариковый наконечник, длина 7,3 мм; твердосплавный; метрический
011511-1	Батарея LR03 (AAA), 4х

*** RS-232 Ввод/Вывод**
Подключите прибор к внешнему устройству, например, к ПК с помощью специального кабеля RS-232 (дополнительная принадлежность). С этим соединением можно выполнить начальную настройку прибора, управление переключением режима измерения и т.д., и обработку, например, передачу данных измерений.

Все продукты предназначены для продажи коммерческим клиентам. Иллюстрации продуктов приведены без каких-либо обязательств. Описания продукции, в частности технические спецификации, соответствуют действительным только при предварительном подтверждении. По рекомендуемым розничным ценам, пожалуйста, обратитесь к отдельному прайс-листу.

Измерительные головки ABSOLUTE Digimatic ID-F

Функции	Серия 543
ZERO / ABS (НУЛЬ/АБС.)	●
Оценка ПР/±НЕ	●
Вывод данных Digimatic	●
Вывод данных Digimatic	●
ВКЛ./ВЫКЛ.	●
Переключаемый диапазон аналоговой шкалы	●
Значения макс./мин./биение	●
Функция блокировки	●
Функция блокировки	●
Предустановка	●
Переключение направления отсчета	●
Переключаемое разрешение	●

Серия 543

ABSOLUTE®

Эти превосходные многофункциональные измерительные головки ABSOLUTE Digimatic имеют следующие особенности:

– Двухцветная подсветка дисплея (зеленая и красная) для визуальной оценки погрешности ПР/±НЕ и аналоговая шкала.
– Отображения минимального, максимального значений и амплитуды при измерении.
– Внешний источник питания (блок питания).



543-551D



543-553D



Визуальная оценка погрешностей

Спецификация

Погрешность	См. перечень техн. хар-к (без учета ошибки квантования)
Разрешение	0,001 мм/0,01 мм
Шкала	Линейный датчик ABSOLUTE емкостного типа
ø гильзы	8 мм
Макс. скорость отклика	Неограничена
Измерительный наконечник	Твердосплавный шарик, резьба M 2,5 x 0,45 мм
Сигнал предупреждения	Ошибка расчета, ошибка переполнения, ошибка установки допусков
Питание	Блок питания 9В DC, 500мА
Отображение данных	ЖК-дисплей, высота символов: 8,5 мм

Стандартные аксессуары

№	Описание
06AEG302D	Блок питания 9В, 500 мА, тип CEE
137693	Ручка подъёма стержня

Опциональные аксессуары

№	Описание
540774	Тросик подъема стержня, 500 мм
02ACA571	Дополнительная пружина для стержня, для диапазона 25,4 мм
02ACA773	Дополнительная пружина для стержня, для диапазона 50 мм
Сигнальный кабель Digimatic	
936937	Кабель Digimatic, плоский 10-контактный, 1 м
965014	Кабель Digimatic, плоский 10-контактный, 2 м
02AZD790D	Кабель U-WAVE T типа D, плоский 10-контактный
06AFM380D	Прямое соединение с USB (Digimatic-USB), плоский 10-контактный, 2 м

540774 : макс. перемещение 12 мм
02ACA571/02ACA773 : требуется при размещении индикатора штоком вверх

Для прямого соединения с USB-интерфейсом:
требуются ножной переключатель (937179T), адаптер (06ADV384) для ножного переключателя и ПО USB-ITPAK (06AEN846).

Расходуемые аксессуары

№	Описание
901312	Шариковый наконечник, длина 7,3 мм; твердосплавный; метрический

Метрические

№	Диап. изм-й [мм]	Погрешность	Измер. усилие [Н]	Масса [г]
543-551D	25,4	0,003 мм	≤ 1,8	240
543-557D	50,8	0,003 мм	≤ 2,3	330
543-553D	50,8	0,006 мм	≤ 2,3	330

Также доступно! Дюймовые/Метрические модели

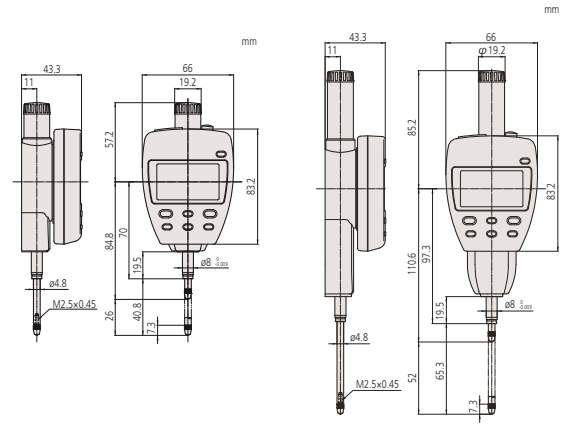

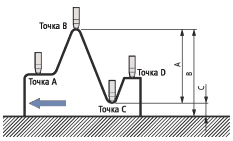

Индикаторы часового типа серии 1

Серия 1

Эти компактные метрические индикаторы с циферблатом малого диаметра имеют следующие особенности:
– Идеальны для применения в ограниченном пространстве.
– Циферблаты ø31 мм, ø36 мм, ø40 мм.



1913T-10



1003TB



1109S-10

Функции	Серия 1				
	1003TB 1911TB-10	1913TB-10	1013SB-10 1109SB-10	1124SB
Двунаправленная шкала	●	●	●	
Непрерывная шкала				●
Ударопрочный			●	
Подшипники на камнях		●	●	

Расходуемые аксессуары

№	Описание
21AZA319	Шариковый наконечник, длина 8,3 мм, метрический
901312	Шариковый наконечник, длина 7,3 мм; твердосплавный; метрический

901312 : для 1109S-10 / 1013S-10 / 1124S
21AZA319 : для 1913T-10 / 1911T-10 / 1003T-10

Описание принадлежностей и измерительных наконечников см. в конце раздела "Индикаторы часового типа".

mm

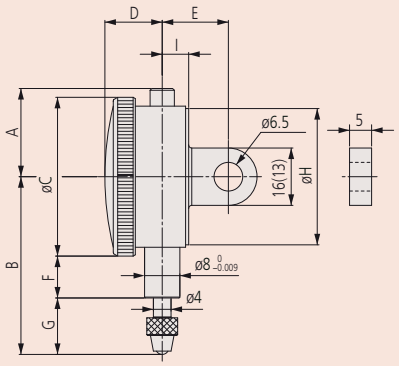

Метрические

№	№ с ушком	Диап. изм-й [мм]	Диапазон на 1 оборот	Цена деления	Шкала	Измер. усилие [Н]
1913TB-10	1913T-10	0,5	0,2 мм	0,002 мм	0-100-0	0,3 - 1,8
1109SB-10	1109S-10	1	0,2 мм	0,001 мм	0-100-0	0,4 - 1,5
1013SB-10	1013S-10	1	0,2 мм	0,002 мм	0-100-0	0,4 - 1,5
1911TB-10	1911T-10	2,5	1 мм	0,01 мм	0-50-0	0,3 - 1,8
1124SB	1124S	3,5	0,5 мм	0,005 мм	0-50 (50-0)	0,4 - 1,4
1003TB	1003T	4	1 мм	0,01 мм	0-50-0	0,3 - 1,4

№	Масса с ушком/плоск. [г]	A [мм]	B [мм]	C [мм]	D [мм]	E [мм]	F [мм]	G [мм]	H [мм]	I [мм]
1913TB-10	50/46	15,5	39,4	31	12,5	19,4	15,2	8,9	30	6
1109SB-10	95/75	32,5	49	40	14,5	20	13,8	15,2	38	6,6
1013SB-10	95/75	32,5	49	40	14,5	20	13,8	15,2	38	6,6
1911TB-10	50/46	15,5	42	31	12,5	19,4	15,1	11,5	30	6
1124SB	90/70	32,5	46	40	14,5	20	13,8	12,2	38	6,6
1003TB	51/48	18	40,3	36	13	15	9,5	12,8	32	6

№	DIN 878 (1983)			EN ISO 463					
				Ошибки показаний в диапазоне				Повторяемость	Погрешность гистерезиса
	fe мкм	fges мкм	fu мкм	На 1/10 оборота мкм	На 1/2 оборота мкм	На 1 обороте мкм	Диапазон измерений мкм		
1913TB-10	5	7	2	2,5	4,5	5	6	1	2,5
1109SB-10	4	6	2	2,5	4	4,5	5	1	2
1013SB-10	8	4	2	2,5	4	4,5	6	1	2
1911TB-10	10	13	3	6,5	10	11	13	3	3,5
1124SB	12	14	3	5	8	9	12	3	3
1003TB	12	13	3	6	9	10	14	3	3,5

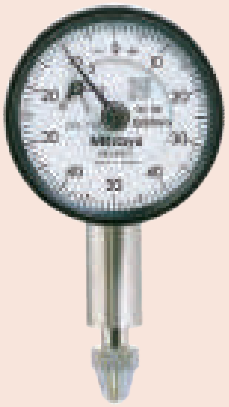

1911T-10

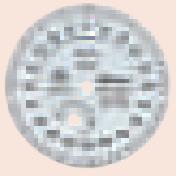

1013S-10



1124S

Все продукты предназначены для продажи коммерческим клиентам. Иллюстрации продуктов приведены без каких-либо обязательств. Описания продукции, в частности технические спецификации, соответствуют действительным только при предварительном подтверждении. По рекомендуемым розничным ценам, пожалуйста, обратитесь к отдельному прайс-листу.

Индикаторы часового типа серии 1

Серия 1

Эти компактные метрические индикаторы с циферблатом малого диаметра имеют следующие особенности:
– Идеальны для применения в ограниченном пространстве.
– Циферблат ø40 мм.

IP63

1044S(B)-60

Функции	1040SB	1044SB	1044SB-60	1044SB-15	1041SB	1045SB
	Серия 1					
Двунаправленная шкала					●	●
Непрерывная шкала	●	●	●	●		
Подшипники на камнях				●		
IP63			●			
Широкая шкала	●				●	

Расходуемые аксессуары

№	Описание
901312	Шариковый наконечник, длина 7,3 мм; твердосплавный; метрический
136838	Резиновый гофрированный уплотнитель, IP63 серия 1
902119	Шариковый наконечник, длина 8,3 мм; водонепронецаемый; метрический

136838 и 902119 : для 1044S-60 (модель IP)

Описание принадлежностей и измерительных наконечников см. в конце раздела "Индикаторы часового типа".



1044S-60
IP63



1044S-15

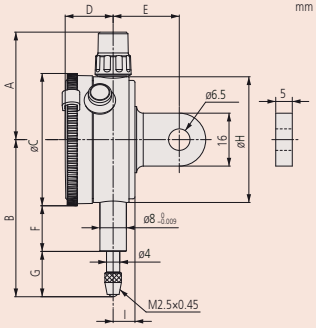



1044S



1045S



1040S

Метрические

№	№ с ушком	Диап. изм-й [мм]	Диапазон на 1 оборот	Цена деления	Шкала	Измер. усилие [Н]
1040SB	1040S	3,5	0,5 мм	0,01 мм	0-50 (50-0)	0,4 - 1,4
1041SB	1041S	3,5	0,5 мм	0,01 мм	0-25-0	0,4 - 1,4
1044SB	1044S	5	1 мм	0,01 мм	0-100 (100-0)	0,4 - 1,4
1044SB-15	1044S-15	5	1 мм	0,01 мм	0-100 (100-0)	0,1 - 0,4
1044SB-60	1044S-60	5	1 мм	0,01 мм	0-100 (100-0)	0,4 - 2
1045SB	1045S	5	1 мм	0,01 мм	0-50-0	0,4 - 1,4

1044SB-15: Модель с малым измерительным усилием. Применять только в вертикальном положении (измерительный наконечник направлен вниз)

№	Масса с ушком/плоск. [г]	A [мм]	B [мм]	C [мм]	D [мм]	E [мм]	F [мм]	G [мм]	H [мм]	I [мм]
1040SB	90/70	32,5	46	40	14,5	20	13,8	12,2	38	6,6
1041SB	90/70	32,5	46	40	14,5	20	13,8	12,2	38	6,6
1044SB	90/70	32,5	47,5	40	14,5	20	13,8	13,7	38	6,6
1044SB-15	90/70	32,5	47,5	40	14,5	20	13,8	13,7	38	6,6
1044SB-60	90/70	32,5	57	40	14,5	20	12,2	24,8	38	6,6
1045SB	90/70	32,5	47,5	40	14,5	20	13,8	13,7	38	6,6

№	DIN 878 (1983)			EN ISO 463					
				Ошибки показаний в диапазоне					
	fe мкм	fges мкм	fu мкм	На 1/10 оборота мкм	На 1/2 оборота мкм	На 1 обороте мкм	Диапазон измерений мкм	Повторяемость мкм	Погрешность гистерезиса мкм
1040SB	12	14	3	5	8	9	12	3	3
1041SB	12	14	3	5	8	9	12	3	3
1044SB	12	14	3	5	9	10	12	3	3
1044SB-15	12	14	3	5	9	10	12	3	3
1044SB-60	12	14	3	5	9	10	12	3	3
1045SB	12	14	3	5	9	10	12	3	3

Все продукты предназначены для продажи коммерческим клиентам. Иллюстрации продуктов приведены без каких-либо обязательств. Описания продукции, в частности технические спецификации, соответствуют действительным только при предварительном подтверждении. По рекомендуемым розничным ценам, пожалуйста, обратитесь к отдельному прайс-листу.

Mitutoyo

Индикаторы часового типа однооборотные серии 1

Серия 1

Эти компактные индикаторы часового типа имеют следующие преимущества:
– Ограничение вращения в один оборот избавляет от ошибок считывания, которые могут произойти при использовании индикаторов с многооборотными циферблатами.
– Циферблат ø40 мм.



1929S



1929S-62

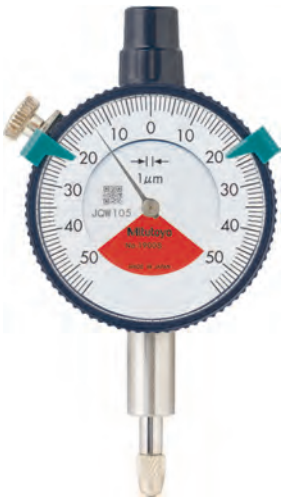

1900S-72

Функции	Серия 1		
	1900SB-72	1929SB	1929SB-62
Двунаправленная шкала	●	●	●
Одноборотная шкала	●	●	●
Ударопрочный	●	●	●
Подшипники на камнях	●		
Защита IP52	●		●

Расходуемые аксессуары

№	Описание
901312	Шариковый наконечник, длина 7,3 мм; твердосплавный; метрический

Описание принадлежностей и измерительных наконечников см. в конце раздела "Индикаторы часового типа".

mm

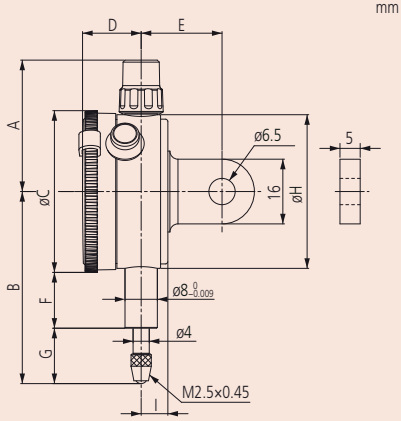

Метрические

№	№ с ушком	Диапазон [мм]	Диапазон на 1 оборот	Цена деления	Шкала	Измер. усилие [Н]
1929SB	1929S	1 (ход: 3,5)	1,4 мм	0,01 мм	50-0-50	0,4 - 1,4
1929SB-62	1929S-62	1 (ход: 3,5)	1,4 мм	0,01 мм	50-0-50	0,4 - 1,4
1900SB-72	1900S-72	0,1 (ход: 2)	0,14 мм	0,001 мм	50-0-50	0,4 - 1,4

№	Масса с ушком/плоск. [г]	A [мм]	B [мм]	C [мм]	D [мм]	E [мм]	F [мм]	H [мм]	G [мм]	I [мм]
1929SB	90/70	32,5	47,5	40	14,5	20	13,8	38	13,7	6,6
1929SB-62	90/70	32,5	47,5	40	14,5	20	13,8	38	13,7	6,6
1900SB-72	95/75	32,5	53,5	40	14,5	20	16,8	38	16,7	6,6

№	DIN 878 (1983)			EN ISO 463					
				Ошибки показаний в диапазоне					
	fe мкм	fges мкм	fu мкм	На 1/10 оборота мкм	На 1/2 оборота мкм	На 1 обороте мкм	Диапазон измерений мкм	Повторяемость мкм	Погрешность гистерезиса мкм
1929SB	10	13	3	5			9	3	3
1929SB-62	10	13	3	5			9	3	3
1900SB-72	3	5	2	2			4	1	2

Все продукты предназначены для продажи коммерческим клиентам. Иллюстрации продуктов приведены без каких-либо обязательств. Описания продукции, в частности технические спецификации, соответствуют действительным только при предварительном подтверждении. По рекомендуемым розничным ценам, пожалуйста, обратитесь к отдельному прайс-листу.

Индикаторы часового типа серии 2

Серия 2

Это стандартные метрические индикаторы часового типа с ценой деления 0,01 мм, циферблатом ø57 мм, диапазоном измерений 5 мм/10 мм.

IP64

2044S(B)-60

Функции	Серия 2			
	2044SB	2044SB-60	2044SB-09	2045SB
Двунаправленная шкала				●
Непрерывная шкала	●	●	●	
Ударопрочный			●	
Защита IP64		●		

Расходуемые аксессуары

№	Описание
901312	Шариковый наконечник, длина 7,3 мм; твердосплавный; метрический
902119	Шариковый наконечник, длина 8,3 мм; водонепронецаемый; метрический
125317	Резиновый гофрированный уплотнитель, для ID-B, IP63 серии 2

902119 и 125317 : для 2044S-60 (модель IP)

Описание принадлежностей и измерительных наконечников см. в конце раздела "Индикаторы часового типа".

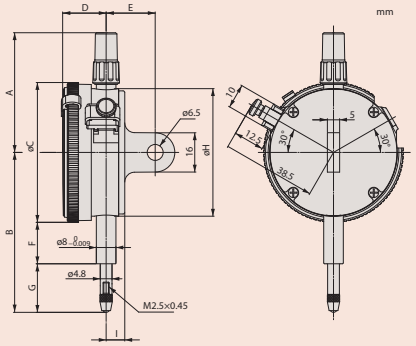



2044S



2044S-60



2045S

Метрические

№	№ с ушком	Диап. изм-й [мм]	Диапазон на 1 оборот	Цена деления	Шкала	Измер. усилие [Н]
2044SB	2044S	5	1 мм	0,01 мм	0-100 (100-0)	0,4 - 1,4
2044SB-09	2044S-09	5	1 мм	0,01 мм	0-100 (100-0)	0,4 - 1,4
2044SB-60	2044S-60	5	1 мм	0,01 мм	0-100 (100-0)	0,4 - 2,5
2045SB	2045S	5	1 мм	0,01 мм	0-50-0	0,4 - 1,4

№	Масса с ушком/плоск. [г]	A [мм]	B [мм]	C [мм]	D [мм]	E [мм]	F [мм]	H [мм]	G [мм]	I [мм]
2044SB	145/136	48,8	65,2	57	17,7	20	16,9	52	19,8	7,6
2044SB-09	147/138	48,8	65,2	57	17,7	20	16,9	52	19,8	7,6
2044SB-60	147/138	48,8	70	57	17,7	20	12,3	52	29,2	7,6
2045SB	145/136	48,8	65,2	57	17,7	20	16,9	52	19,8	7,6

№	DIN 878 (1983)			EN ISO 463					
				Ошибки показаний в диапазоне				Повторяемость	Погрешность гистерезиса
	fe мкм	fges мкм	fu мкм	На 1/10 оборота мкм	На 1/2 оборота мкм	На 1 обороте мкм	Диапазон измерений мкм	мкм	мкм
2044SB	10	13	3	5	9	10	12	3	3
2044SB-09	10	13	3	5	9	10	12	3	3
2044SB-60	10	13	3	5	9	10	12	3	3
2045SB	10	13	3	5	9	10	12	3	3

Все продукты предназначены для продажи коммерческим клиентам. Иллюстрации продуктов приведены без каких-либо обязательств. Описания продукции, в частности технические спецификации, соответствуют действительным только при предварительном подтверждении. По рекомендуемым розничным ценам, пожалуйста, обратитесь к отдельному прайс-листу.

Mitutoyo

Индикаторы часового типа серии 2

Серия 2

Это стандартные метрические индикаторы часового типа с ценой деления 0,01 мм, циферблатом ø57 мм, диапазоном измерений 10 мм.

IP64

2046S(B)-60



2046S



2902S



2047S

Функции	2046SB	2046SB-60	2310SB-10	2046SB-09	2902SB	2047SB
Двунаправленная шкала						●
Непрерывная шкала	●	●	●	●	●	
Обратный отсчет					●	
Ударопрочный				●		
Подшипники на камнях			●			
Защита IP64		●				
Соосный счетчик оборотов			●			

Расходуемые аксессуары

№	Описание
901312	Шариковый наконечник, длина 7,3 мм; твердосплавный; метрический
902119	Шариковый наконечник, длина 8,3 мм; водонепроницаемый; метрический
125317	Резиновый гофрированный уплотнитель, для ID-B, IP63 серии 2

902119 и 125317 : для 2046S-60 (модель IP)

Описание принадлежностей и измерительных наконечников см. в конце раздела "Индикаторы часового типа".

Метрические

№	№ с ушком	Диап. изм-й [мм]	Диапазон на 1 оборот	Цена деления	Шкала	Измер. усилие [Н]
2046SB	2046S	10	1 мм	0,01 мм	0-100 (100-0)	0,4 - 1,4
2046SB-09	2046S-09	10	1 мм	0,01 мм	0-100 (100-0)	0,4 - 1,4
2046SB-60	2046S-60	10	1 мм	0,01 мм	0-100 (100-0)	0,4 - 2,5
2310SB-10	2310S-10	10	1 мм	0,01 мм	0-100 (100-0)	0,4 - 1,4
2902SB	2902S	10	1 мм	0,01 мм	100-0	0,4 - 1,4
2047SB	2047S	10	1 мм	0,01 мм	0-50-0	0,4 - 1,4

№	Масса с ушком/плоск. [г]	A [мм]	B [мм]	C [мм]	D [мм]	E [мм]	F [мм]	H [мм]	G [мм]	I [мм]
2046SB	144/135	48,8	65,2	57	17,7	20	16,9	52	19,8	7,6
2046SB-09	146/137	48,8	65,2	57	17,7	20	16,9	52	19,8	7,6
2046SB-60	146/137	48,8	70	57	17,7	20	12,3	52	29,2	7,6
2310SB-10	146/137	48,8	65,2	57	17,7	20	16,9	52	19,8	7,6
2902SB	144/135	48,8	65,2	57	17,7	20	16,9	52	19,8	7,6
2047SB	144/135	48,8	65,2	57	17,7	20	16,9	52	19,5	7,6

№	DIN 878 (1983)			EN ISO 463					
				Ошибки показаний в диапазоне				Повторяемость	Погрешность гистерезиса
	fe мкм	fges мкм	fu мкм	На 1/10 оборота мкм	На 1/2 оборота мкм	На 1 обороте мкм	Диапазон измерений мкм	мкм	мкм
2046SB	12	15	3	5	9	10	13	3	3
2046SB-09	15	17	3	5	9	10	15	3	3
2046SB-60	12	15	3	5	9	10	13	3	3
2310SB-10	12	15	3	5	9	10	15	3	3
2902SB	12	15	3	5	9	10	13	3	3
2047SB	12	15	3	5	9	10	13	3	3



2046S-60

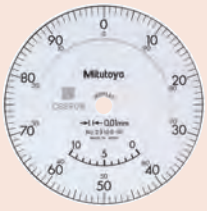

2310S-10

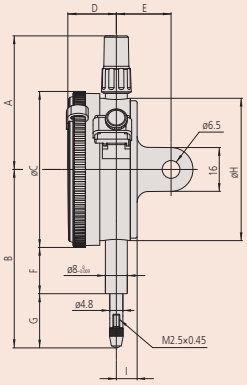

Все продукты предназначены для продажи коммерческим клиентам. Иллюстрации продуктов приведены без каких-либо обязательств. Описания продукции, в частности технические спецификации, соответствуют действительным только при предварительном подтверждении. По рекомендуемым розничным ценам, пожалуйста, обратитесь к отдельному прайс-листу.

Индикаторы часового типа серии 2

Функции	Серия 2			
	2109SB-10	2109SB-70	2110SB-10	2110SB-70
Двунаправленная шкала	●	●		
Непрерывная шкала			●	●
Ударопрочный	●	●	●	●
Подшипники на камнях	●	●	●	●
Защита IP64		●		●
Широкая шкала			●	●

Серия 2

Это стандартные метрические индикаторы часового типа с ценой деления 0,001 мм, циферблатом ø57 мм, диапазоном измерений 1 мм.

IP64
2109S-70
2110S-70



2110S-10



2110S-70


2109S-10

Расходуемые аксессуары

№	Описание
901312	Шариковый наконечник, длина 7,3 мм; твердосплавный; метрический
21AZA320	Шариковый наконечник, длина 12,1 мм, водонепроницаемый, метрический
902119	Шариковый наконечник, длина 8,3 мм; водонепронецаемый; метрический
125317	Резиновый гофрированный уплотнитель, для ID-B, IP63 серии 2

902119 : для 2110S-70
21AZA320 и 136838 : для 2109S-70

Описание принадлежностей и измерительных наконечников см. в конце раздела "Индикаторы часового типа".

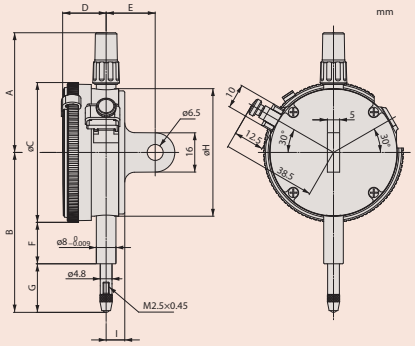

Метрические

№	№ с ушком	Диап. изм-й [мм]	Диапазон на 1 оборот	Цена деления	Шкала	Измер. усилие [Н]
2110SB-10	2110S-10	1	0,1 мм	0,001 мм	0-100 (100-0)	0,9 - 1,5
2110SB-70	2110S-70	1	0,1 мм	0,001 мм	0-100 (100-0)	0,9 - 2
2109SB-10	2109S-10	1	0,2 мм	0,001 мм	0-100-0	0,9 - 1,5
2109SB-70	2109S-70	1	0,2 мм	0,001 мм	0-100-0	0,9 - 2

№	Масса с ушком/плоск. [г]	A [мм]	B [мм]	C [мм]	D [мм]	E [мм]	F [мм]	H [мм]	G [мм]	I [мм]
2110SB-10	149/140	48,8	66,5	57	17,7	20	16,9	52	21,2	7,6
2110SB-70	150/141	48,8	67,5	57	17,7	20	12,3	52	26,7	7,6
2109SB-10	148/139	48,8	60,5	57	17,7	20	16,9	52	15,1	7,6
2109SB-70	149/140	48,8	65,5	57	17,7	20	12,3	52	24,5	7,6

№	DIN 878 (1983)			EN ISO 463					
				Ошибки показаний в диапазоне					
	fe мкм	fges мкм	fu мкм	На 1/10 оборота мкм	На 1/2 оборота мкм	На 1 обороте мкм	Диапазон измерений мкм	Повторяемость мкм	Погрешность гистерезиса мкм
2110SB-10	3	5	2	2,5	4	4,5	5	1	2
2110SB-70	3	5	2	2,5	4	4,5	5	1	2
2109SB-10	3	5	2	2,5	4	4,5	5	1	2
2109SB-70	3	5	2	2,5	4	4,5	5	1	2

Все продукты предназначены для продажи коммерческим клиентам. Иллюстрации продуктов приведены без каких-либо обязательств. Описания продукции, в частности технические спецификации, соответствуют действительным только при предварительном подтверждении. По рекомендуемым розничным ценам, пожалуйста, обратитесь к отдельному прайс-листу.

Индикаторы часового типа серии 2

Серия 2

Это стандартные метрические индикаторы часового типа с ценой деления 0,001 мм или 0,005 мм, циферблатом ø57 мм, диапазоном измерений 2 мм или 5 мм.



2113S-10



2118S-10



2119S-10

Функции	Серия 2			
	2113SB-10	2119SB-10	2118SB-10	2124SB-10
Двунаправленная шкала	●	●		
Непрерывная шкала				●
Ударопрочный	●			
Подшипники на камнях	●	●	●	●

Расходуемые аксессуары

№	Описание
901312	Шариковый наконечник, длина 7,3 мм; твердосплавный; метрический

Описание принадлежностей и измерительных наконечников см. в конце раздела "Индикаторы часового типа".

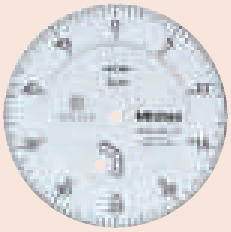

2124S

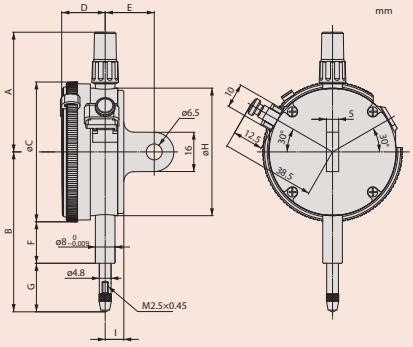

Метрические

№	№ с ушком	Диап. изм-й [мм]	Диапазон на 1 оборот	Цена деления	Шкала	Измер. усилие [Н]
2113SB-10	2113S-10	2	0,2 мм	0,001 мм	0-100-0	0,4 - 1,5
2118SB-10	2118S-10	5	0,2 мм	0,001 мм	0-100-100	0,4 - 1,5
2119SB-10	2119S-10	5	0,2 мм	0,001 мм	0-100-0	0,4 - 1,5
2124SB-10	2124S-10	5	0,5 мм	0,005 мм	0-50 (50-0)	0,4 - 1,5

№	Масса с ушком/плоск. [г]	A [мм]	B [мм]	C [мм]	D [мм]	E [мм]	F [мм]	H [мм]	G [мм]	I [мм]
2113SB-10	148/139	48,8	61	57	17,7	20	16,9	52	15,6	7,6
2118SB-10	146/137	48,8	60,3	57	17,7	20	16,9	52	14,9	7,6
2119SB-10	146/137	48,8	60,3	57	17,7	20	16,9	52	14,9	7,6
2124SB-10	146/137	48,8	60,3	57	17,7	20	16,9	52	14,9	7,6

№	DIN 878 (1983)			EN ISO 463					
				Ошибки показаний в диапазоне				Повторяемость	Погрешность гистерезиса
	fe мкм	fges мкм	fu мкм	На 1/10 оборота мкм	На 1/2 оборота мкм	На 1 обороте мкм	Диапазон измерений мкм	мкм	мкм
2113SB-10	5	7	2	2,5	4	4,5	7	1	2
2118SB-10	8	10	2	4	6	6,5	10	1,5	2,5
2119SB-10	8	10	2	4	6	6,5	10	1,5	2,5
2124SB-10	10	5	3	5	9	10	11	2	3

Все продукты предназначены для продажи коммерческим клиентам. Иллюстрации продуктов приведены без каких-либо обязательств. Описания продукции, в частности технические спецификации, соответствуют действительным только при предварительном подтверждении. По рекомендуемым розничным ценам, пожалуйста, обратитесь к отдельному прайс-листу.

Индикаторы часового типа с диапазоном 20 мм серии 2

Функции	Серия 2			
	2050SB	2320SB-10	2050SB-60	2050SB-19
Непрерывная шкала	●	●	●	●
Ударопрочный				●
Подшипники на камнях	●	●	●	●
Защита IP64			●	
Амортизированный измерит. наконечник	●	●	●	●
Соосный счетчик оборотов		●		

Расходуемые аксессуары

№	Описание
901312	Шариковый наконечник, длина 7,3 мм; твердосплавный; метрический
21AZA321	Шариковый наконечник, длина 19,3 мм, водонепроницаемый, метрический
136071	Резиновый гофрированный уплотнитель, IP64 серии 2

21AZA321 и 136071 : для 2050S-60 (модель IP)

Описание принадлежностей и измерительных наконечников см. в конце раздела "Индикаторы часового типа".

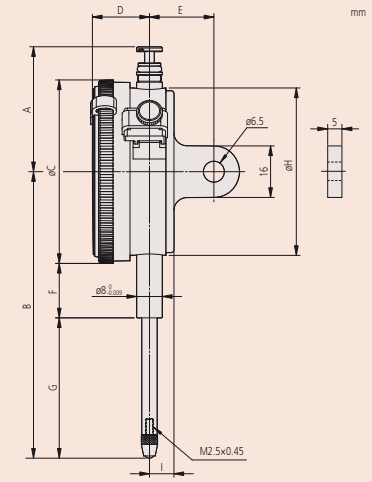

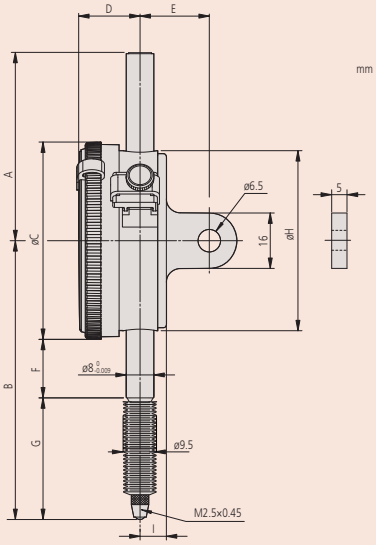

2050SB-60

Серия 2

Эти стандартные метрические индикаторы часового типа имеют следующие особенности:
– Диапазон измерений 20 мм.
– Циферблат ø57 мм, цена деления 0,01 мм.



2050S



2320S-10



2050S(B)-60

Метрические

№	№ с ушком	Диап. изм-й [мм]	Диапазон на 1 оборот	Цена деления	Шкала	Измер. усилие [Н]
2050SB	2050S	20	1 мм	0,01 мм	0-100 (100-0)	0,4 - 2
2050SB-60	2050S-60	20	1 мм	0,01 мм	0-100 (100-0)	0,4 - 2,5
2050SB-19	2050S-19	20	1 мм	0,01 мм	0-100 (100-0)	0,4 - 2
2320SB-10	2320S-10	20	1 мм	0,01 мм	0-100 (100-0)	0,4 - 2

№	Масса с ушком/плоск. [г]	A [мм]	B [мм]	C [мм]	D [мм]	E [мм]	F [мм]	H [мм]	G [мм]	I [мм]
2050SB	149/140	38,8	75,2	57	17,7	20	16,9	52	29,8	7,6
2050SB-60	155/146	38,8	75,2	57	17,7	20	12,3	52	29,8	7,6
2050SB-19	149/140	38,8	75,2	57	17,7	20	16,9	52	29,8	7,6
2320SB-10	150/141	38,8	75,2	57	17,7	20	16,9	52	29,8	7,6

№	DIN 878 (1983)			EN ISO 463					
				Ошибки показаний в диапазоне					
	fe мкм	fges мкм	fu мкм	На 1/10 оборота мкм	На 1/2 оборота мкм	На 1 обороте мкм	Диапазон измерений мкм	Повторяемость мкм	Погрешность гистерезиса мкм
2050SB	25	30	4	6	10	11	20	3	4
2050SB-60	25	30	4	6	10	11	20	3	4
2050SB-19	25	30	4	6	10	11	20	3	4
2320SB-10	25	30	4	6	10	11	20	3	4

Все продукты предназначены для продажи коммерческим клиентам. Иллюстрации продуктов приведены без каких-либо обязательств. Описания продукции, в частности технические спецификации, соответствуют действительным только при предварительном подтверждении. По рекомендуемым розничным ценам, пожалуйста, обратитесь к отдельному прайс-листу.

Mitutoyo

Индикаторы часового типа с диапазоном 30 мм серии 2

Серия 2

Эти стандартные метрические индикаторы часового типа имеют следующие особенности:
– Диапазон измерений 30 мм.
– Циферблат ø57 мм, цена деления 0,01 мм.



2052S-19



2952S



2330S-10

Функции	Серия 2			
	2052SB	2330SB-10	2052SB-19	2952SB
Непрерывная шкала	●	●	●	
Обратный отсчет				●
Ударопрочный			●	
Подшипники на камнях	●	●	●	●
Амортизированный измерит. наконечник	●	●	●	●
Соосный счетчик оборотов		●		

Расходуемые аксессуары

№	Описание
901312	Шариковый наконечник, длина 7,3 мм; твердосплавный; метрический

Описание принадлежностей и измерительных наконечников см. в конце раздела "Индикаторы часового типа".

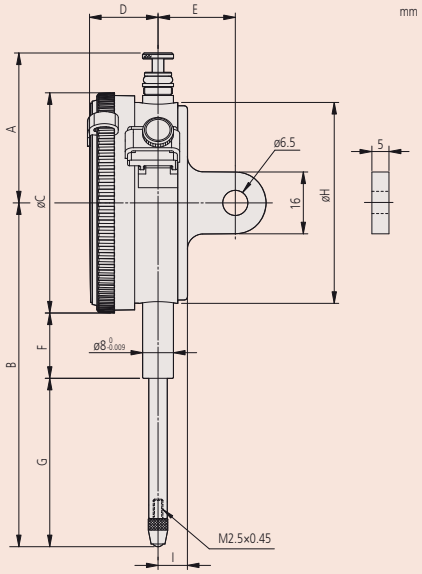

Метрические

№	№ с ушком	Диап. изм-й [мм]	Диапазон на 1 оборот	Цена деления	Шкала	Измер. усилие [Н]
2052SB	2052S	30	1 мм	0,01 мм	0-100 (100-0)	0,4 - 2,5
2052SB-19	2052S-19	30	1 мм	0,01 мм	0-100 (100-0)	0,4 - 2,5
2330SB-10	2330S-10	30	1 мм	0,01 мм	0-100 (100-0)	0,4 - 2,5
2952SB	2952S	30	1 мм	0,01 мм	100-0	0,4 - 2,5

№	Масса с ушком/плоск. [г]	A [мм]	B [мм]	C [мм]	D [мм]	E [мм]	F [мм]	H [мм]	G [мм]	I [мм]
2052SB	152/143	38,8	88,7	57	17,7	20	16,9	52	43,3	7,6
2052SB-19	152/143	38,8	88,7	57	17,7	20	16,9	52	43,3	7,6
2330SB-10	150/141	38,8	88,7	57	17,7	20	16,9	52	43,3	7,6
2952SB	152/143	38,8	88,7	57	17,7	20	16,9	52	43,3	7,6

№	DIN 878 (1983)			EN ISO 463					
				Ошибки показаний в диапазоне					
	fe мкм	fges мкм	fu мкм	На 1/10 оборота мкм	На 1/2 оборота мкм	На 1 обороте мкм	Диапазон измерений мкм	Повторяемость мкм	Погрешность гистерезиса мкм
2052SB	30	35	4	7	11	12	25	3	5
2052SB-19	30	35	4	7	11	12	25	3	5
2330SB-10	30	35	4	7	11	12	25	3	5
2952SB	30	35	4	7	11	12	25	3	5

Все продукты предназначены для продажи коммерческим клиентам. Иллюстрации продуктов приведены без каких-либо обязательств. Описания продукции, в частности технические спецификации, соответствуют действительным только при предварительном подтверждении. По рекомендуемым розничным ценам, пожалуйста, обратитесь к отдельному прайс-листу.

Специализированные индикаторы часового типа серии 2

Функции	Серия 2	
	2046SB-80	2048SB-10
Двунаправленная шкала		●
Непрерывная шкала	●	●
Подшипники на камнях		●
Удержание пикового значения	●	
Соосный счетчик оборотов		●
Регулируемая стрелка		●

Расходуемые аксессуары

№	Описание
21AZA319	Шариковый наконечник, длина 8,3 мм, метрический
901312	Шариковый наконечник, длина 7,3 мм; твердосплавный; метрический

901312 : для 2046S-80
21AZA319 : для 2048S-10

Описание принадлежностей и измерительных наконечников см. в конце раздела "Индикаторы часового типа".

mm

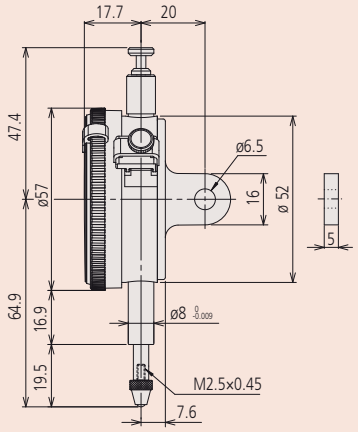

2048S-10

mm

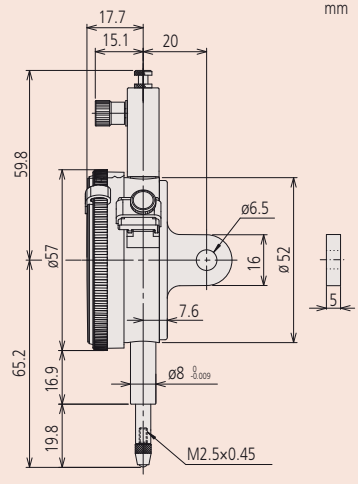

2046S-80

Серия 2

Эти индикаторы специального исполнения имеют следующие особенности:
– Стандартный размер
– Циферблат ø57 мм, цена деления 0,01 мм.



2048S-10



2046S-80

Метрические

№	№ с ушком	Диап. изм-й [мм]	Диапазон на 1 оборот	Цена деления	Шкала	Измер. усилие [Н]	Масса с ушком/ плоск. [г]
2048SB-10	2048S-10	10	1 мм	0,01 мм	0-100 (100-0)	0,4 - 1,4	144/135
2046SB-80	2046S-80	10	1 мм	0,01 мм	0-100 (100-0)	0,4 - 5	158/149

№	DIN 878 (1983)			EN ISO 463					
				Ошибки показаний в диапазоне					
	fe мкм	fges мкм	fu мкм	На 1/10 оборота мкм	На 1/2 оборота мкм	На 1 обороте мкм	Диапазон измерений мкм	Повторяемость мкм	Погрешность гистерезиса мкм
2048SB-10	15	17	3	5	9	10	15	3	3
2046SB-80	12	15	3	5	9	10	15		

Все продукты предназначены для продажи коммерческим клиентам. Иллюстрации продуктов приведены без каких-либо обязательств. Описания продукции, в частности технические спецификации, соответствуют действительным только при предварительном подтверждении. По рекомендуемым розничным ценам, пожалуйста, обратитесь к отдельному прайс-листу.

Mitutoyo

Индикаторы часового типа однооборотные серии 2

Серия 2

Эти легкие однооборотные индикаторы часового типа предназначены для безошибочного считывания. Особенности:

– Ограничение вращения в один оборот избавляет от ошибок считывания, которые могут произойти при использовании индикаторов с многооборотными циферблатами.
– Цена деления 0,01 мм или 0,02 мм.

Функции	Серия 2: 2971TB до 2973TB
Одноборотная шкала	●
Амортизированный измерит. наконечник	●
Защита IP52	●

Расходуемые аксессуары

№	Описание
901312	Шариковый наконечник, длина 7,3 мм; твердосплавный; метрический

Описание принадлежностей и измерительных наконечников см. в конце раздела "Индикаторы часового типа".

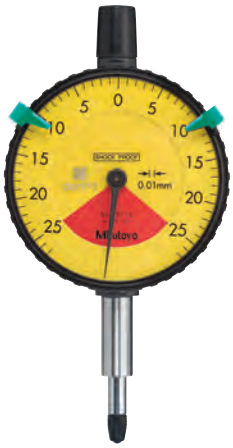
2971TB


2972TB

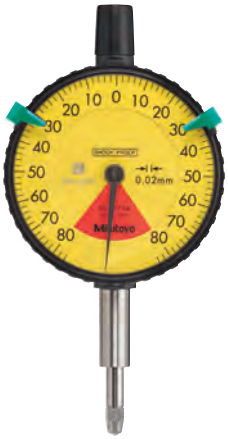
2973TB

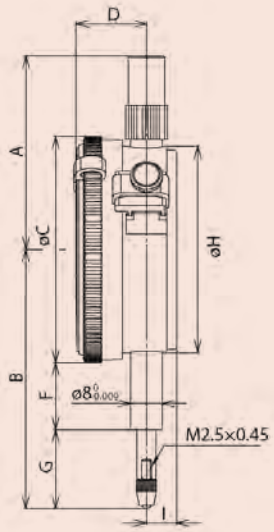

Метрические

№	Диапазон [мм]	Диапазон на 1 оборот	Цена деления	Шкала	Измер. усилие [Н]
2971TB	0,5 (ход: 3,5)	0,7 мм	0,01 мм	25-0-25	0,4 - 1,4
2972TB	1 (ход: 3,5)	1,4 мм	0,01 мм	50-0-50	0,4 - 1,4
2973TB	1,6 (ход: 3,5)	2 мм	0,02 мм	80-0-80	0,4 - 1,4

№	Масса с ушком/плоск. [г]	A [мм]	B [мм]	C [мм]	D [мм]	F [мм]	G [мм]	H [мм]	I [мм]
2971TB	75	43,2	65,6	57	16,5	20,3	16,8	55	7,6
2972TB	75	43,2	66	57	16,5	20,3	17,2	55	7,6
2973TB	75	43,2	66,3	57	16,5	20,3	17,5	55	7,6

№	DIN 878 (1983)			EN ISO 463					
				Ошибки показаний в диапазоне					
	fe мкм	fges мкм	fu мкм	На 1/10 оборота мкм	На 1/2 оборота мкм	На 1 обороте мкм	Диапазон измерений мкм	Повторяемость мкм	Погрешность гистерезиса мкм
2971TB	8	11	3	5			7	3	3
2972TB	10	13	3	5			7	3	3
2973TB	15	19	4	8			16	5	4

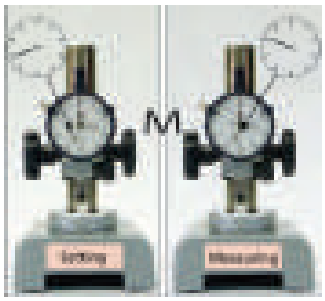
Если деталь примерно на 1 мм больше номинального размера, можно случайно пропустить брак, если показания счётчика оборотов не принять во внимание.


Безошибочная отбраковка.

Все продукты предназначены для продажи коммерческим клиентам. Иллюстрации продуктов приведены без каких-либо обязательств. Описания продукции, в частности технические спецификации, соответствуют действительным только при предварительном подтверждении. По рекомендуемым розничным ценам, пожалуйста, обратитесь к отдельному прайс-листу.

Индикаторы часового типа однооборотные серии 2

Функции	Серия 2: 2928SB до 2959SB	2929SB-62	2929SB-60
Однооборотная шкала	●	●	●
Ударопрочный	●	●	●
Защита IP64			●
Защита IP52		●	

Серия 2

Эти легкие однооборотные индикаторы часового типа предназначены для безошибочного считывания. Особенности:
– Ограничение вращения в один оборот избавляет от ошибок считывания, которые могут произойти при использовании индикаторов с многооборотными циферблатами.
– Цена деления 0,01 мм или 0,1 мм.

IP64
2929S(B)-60


2929S


2929S-60

Расходуемые аксессуары

№	Описание
901312	Шариковый наконечник, длина 7,3 мм; твердосплавный; метрический
902119	Шариковый наконечник, длина 8,3 мм; водонепронецаемый; метрический
125317	Резиновый гофрированный уплотнитель, для ID-B, IP63 серии 2

902119 и 125317 : для 2929S-60 (модель IP)

Описание принадлежностей и измерительных наконечников см. в конце раздела "Индикаторы часового типа".



2959S



2928S

mm

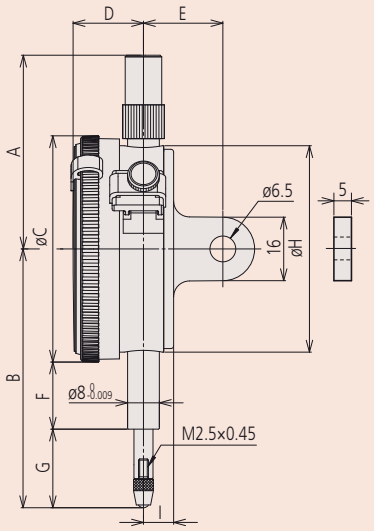

Метрические

№	№ с ушком	Диапазон [мм]	Диапазон на 1 оборот	Цена деления	Шкала	Измер. усилие [Н]
2929SB	2929S	0,8 (ход: 5)	1 мм	0,01 мм	40-0-40	0,4 - 1,4
2929SB-60	2929S-60	0,8 (ход: 5)	1 мм	0,01 мм	40-0-40	0,4 - 2
2929SB-62	2929S-62	0,8 (ход: 5)	1 мм	0,01 мм	40-0-40	0,4 - 2
2959SB	2959S	1,6 (ход штока: 5)	2 мм	0,01 мм	80-0-80	0,4 - 1,4
2928SB	2928S	4 (ход: 10)	5 мм	0,1 мм	2-0-2	0,4 - 1,4

№	Масса с ушком/плоск. [г]	A [мм]	B [мм]	C [мм]	D [мм]	E [мм]	F [мм]	G [мм]	H [мм]	I [мм]
2929SB	145/136	48,8	65,2	57	17,7	20	16,9	19,8	52	7,6
2929SB-60	146/137	48,8	70	57	17,7	20	12,3	29,2	52	7,6
2929SB-62	145/136	48,8	65,2	57	17,7	20	16,9	19,8	52	7,6
2959SB	145/136	48,8	65,2	57	17,7	20	16,9	19,8	52	7,6
2928SB	145/136	48,8	65,2	57	17,7	20	16,9	19,8	52	7,6

№	DIN 878 (1983)			EN ISO 463					
				Ошибки показаний в диапазоне					
	fe мкм	fges мкм	fu мкм	На 1/10 оборота мкм	На 1/2 оборота мкм	На 1 обороте мкм	Диапазон измерений мкм	Повторяемость мкм	Погрешность гистерезиса мкм
2929SB	7	10	3	5			7	3	3
2929SB-60	7	10	3	5			7	3	3
2929SB-62	7	10	3	5			7	3	3
2959SB	12	16	4	5			9	3	4
2928SB	40	50	5	15			25	20	12

Все продукты предназначены для продажи коммерческим клиентам. Иллюстрации продуктов приведены без каких-либо обязательств. Описания продукции, в частности технические спецификации, соответствуют действительным только при предварительном подтверждении. По рекомендуемым розничным ценам, пожалуйста, обратитесь к отдельному прайс-листу.

Индикаторы часового типа однооборотные серии 2

Серия 2

Эти легкие однооборотные индикаторы часового типа предназначены для безошибочного считывания. Особенности:
– Ограничение вращения в один оборот избавляет от ошибок считывания, которые могут произойти при использовании индикаторов с многооборотными циферблатами.
– Цена деления 0,001 мм.



2900S-10



2900S-70



2901S-10



2900S(B)-70

Функции	Серия 2			
	2900SB-10 2901SB-10	2900SB-72	2900SB-70	
Одноборотная шкала	●	●	●	
Ударопрочный	●	●	●	
Подшипники на камнях	●	●	●	
Защита IP64			●	
Защита IP52		●		

Расходуемые аксессуары

№	Описание
901312	Шариковый наконечник, длина 7,3 мм; твердосплавный; метрический
902119	Шариковый наконечник, длина 8,3 мм; водонепронецаемый; метрический
125317	Резиновый гофрированный уплотнитель, для ID-B, IP63 серии 2

902119 и 125317 : для 2900S-70 (модель IP)

Описание принадлежностей и измерительных наконечников см. в конце раздела "Индикаторы часового типа".

mm

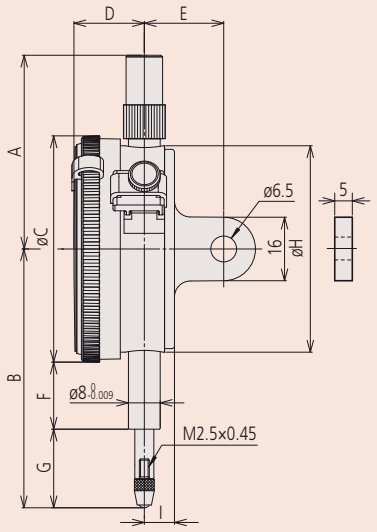

Метрические

№	№ с ушком	Диапазон [мм]	Диапазон на 1 оборот	Цена деления	Шкала	Измер. усилие [Н]
2900SB-10	2900S-10	0,08 (ход: 4,5)	0,1 мм	0,001 мм	40-0-40	0,4 - 1,4
2900SB-70	2900S-70	0,08 (ход: 4,5)	0,1 мм	0,001 мм	40-0-40	0,4 - 2
2900SB-72	2901S-72	0,08 (ход: 4,5)	0,1 мм	0,001 мм	40-0-40	0,4 - 2
2901SB-10	2901S-10	0,16 (ход: 4,5)	0,2 мм	0,001 мм	80-0-80	0,4 - 1,4

№	Масса с ушком/плоск. [г]	A [мм]	B [мм]	C [мм]	D [мм]	E [мм]	F [мм]	G [мм]	H [мм]	I [мм]
2900SB-10	149/140	48,8	66	57	17,7	20	16,9	20,6	52	7,6
2900SB-70	150/141	48,8	67	57	17,7	20	12,3	26,2	52	7,6
2900SB-72	149/140	48,8	66	57	17,7	20	16,9	20,6	52	7,6
2901SB-10	149/140	48,8	66,1	57	17,7	20	16,9	20,7	52	7,6

№	DIN 878 (1983)			EN ISO 463					
				Ошибки показаний в диапазоне				Повторяемость	Погрешность гистерезиса
	fe мкм	fges мкм	fu мкм	На 1/10 оборота мкм	На 1/2 оборота мкм	На 1 обороте мкм	Диапазон измерений мкм	мкм	мкм
2900SB-10	2	3	1,5	2			3	1	2
2900SB-70	2	3	1,5	2			3	1	2
2900SB-72	2	3	1,5	2			3	1	2
2901SB-10	3	4,5	1,5	2			4	1	2

Все продукты предназначены для продажи коммерческим клиентам. Иллюстрации продуктов приведены без каких-либо обязательств. Описания продукции, в частности технические спецификации, соответствуют действительным только при предварительном подтверждении. По рекомендуемым розничным ценам, пожалуйста, обратитесь к отдельному прайс-листу.

Индикаторы часового типа серии 3

Функции	Серия 3		
	3046SB	3047SB	3109SB-10
Двунаправленная шкала		●	●
Непрерывная шкала	●		
Ударопрочный			●
Подшипники на камнях			●

Расходуемые аксессуары

№	Описание
901312	Шариковый наконечник, длина 7,3 мм; твердосплавный; метрический

Описание принадлежностей и измерительных наконечников см. в конце раздела "Индикаторы часового типа".

mm

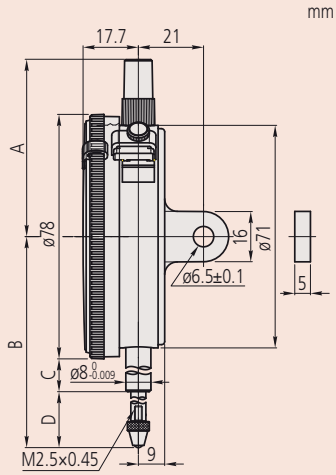

Серия 3

Эти метрические индикаторы часового типа имеют следующие особенности:
– Циферблат ø78 мм.
– Диапазон измерений 10 мм, цена деления 0,01 мм или диапазон измерений 1 мм, цена деления 0,001 мм.

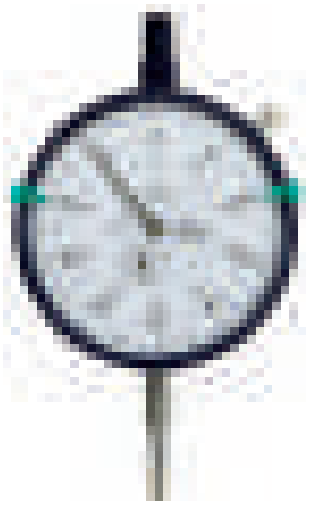

3046S



3047S



3109S-10

Метрические

№	№ с ушком	Диап. изм-й [мм]	Диапазон на 1 оборот	Цена деления	Шкала	Измер. усилие [Н]
3046SB	3046S	10	1 мм	0,01 мм	0-100 (100-0)	0,4 - 1,4
3047SB	3047S	10	1 мм	0,01 мм	0-50-0	0,4 - 1,4
3109SB-10	3109S-10	1	0,2 мм	0,001 мм	0-100-0	0,4 - 1,5

№	Масса с ушком/плоск. [г]	A [мм]	B [мм]	C [мм]	D [мм]
3046SB	252/237	61,2	75,5	15,9	20,6
3047SB	252/237	61,2	75,5	15,9	20,6
3109SB-10	270/255	61,2	75,5	25,9	14,1

№	DIN 878 (1983)			EN ISO 463					
				Ошибки показаний в диапазоне				Повторяемость	Погрешность гистерезиса
	fe мкм	fges мкм	fu мкм	На 1/10 оборота мкм	На 1/2 оборота мкм	На 1 обороте мкм	Диапазон измерений мкм	мкм	мкм
3046SB	15	17	3	5	9	10	15	3	3
3047SB	15	17	3	5	9	10	15	3	3
3109SB-10	3	5	2	2,5	4	4,5	5	1	2

Все продукты предназначены для продажи коммерческим клиентам. Иллюстрации продуктов приведены без каких-либо обязательств. Описания продукции, в частности технические спецификации, соответствуют действительным только при предварительном подтверждении. По рекомендуемым розничным ценам, пожалуйста, обратитесь к отдельному прайс-листу.

Индикаторы часового типа серии 3

Серия 3

Эти метрические индикаторы часового типа имеют следующие особенности:
– Циферблат ø78 мм.
– Диапазон измерений 20/30/50/100 мм, цена деления 0,01 мм.



3050S

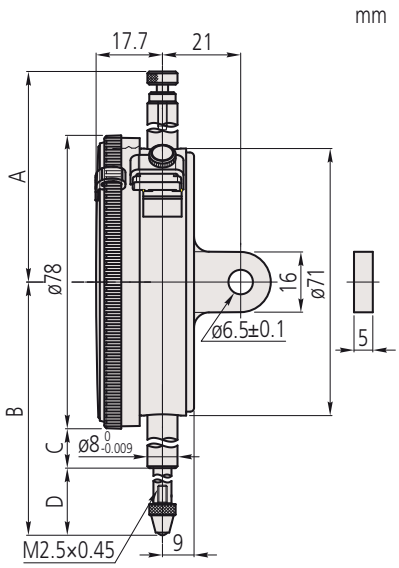

Функции	3050SB	3052SB-19 до 3062SB-19
Непрерывная шкала	●	●
Ударопрочный		●
Подшипники на камнях	●	●
Амортизированный измерит. наконечник	●	
Соосный счетчик оборотов		●

Расходуемые аксессуары

№	Описание
21AZA319	Шариковый наконечник, длина 8,3 мм, метрический
901312	Шариковый наконечник, длина 7,3 мм; твердосплавный; метрический

901312 : для 3050S
21AZA319 : для 3052S-19 / 3058S-19 / 3060S-19 / 3062S-19

Описание принадлежностей и измерительных наконечников см. в конце раздела "Индикаторы часового типа".



3058S-19

Метрические

№	№ с ушком	Диап. изм-й [мм]	Диапазон на 1 оборот	Цена деления	Шкала	Измер. усилие [Н]
3050SB	3050S	20	1 мм	0,01 мм	0-100 (100-0)	0,4 - 2
3052SB-19	3052S-19	30	1 мм	0,01 мм	0-100 (0-100)	0,4 - 2,5
3058SB-19	3058S-19	50	1 мм	0,01 мм	0-100 (100-0)	0,4 - 3
3060SB-19	3060S-19	80	1 мм*	0,01 мм	0-100 (0-100)	0,4 - 3
3062SB-19	3062S-19	100	1 мм*	0,01 мм	0-100 (100-0)	0,4 - 3,2

3060S-19 и 3062S-19: используйте только в вертикальном положении.

№	Масса с ушком/плоск. [г]	A [мм]	B [мм]	C [мм]	D [мм]
3050SB	272/257	52,6	94	25,9	29,1
3052SB-19	285/270	72,9	104,3	25,9	39,4
3058SB-19	298/283	81,9	142,3	43,9	59,4
3060SB-19	314/299	120,9	202,3	73,9	89,4
3062SB-19	332/317	141,9	243,3	94,9	109,4

№	DIN 878 (1983)			EN ISO 463					
				Ошибки показаний в диапазоне				Повторяемость	Погрешность гистерезиса
	fe мкм	fges мкм	fu мкм	На 1/10 оборота мкм	На 1/2 оборота мкм	На 1 обороте мкм	Диапазон измерений мкм	мкм	мкм
3050SB	25	30	4	8	10	11	20	3	4
3052SB-19	30	35	4	10	11	12	25	3	5
3058SB-19	50	55	5	10	12	13	30	3	6
3060SB-19	50	60	9	10	14	15	45	3	9
3062SB-19	60	75	13	12	17	20	50	3	9

Все продукты предназначены для продажи коммерческим клиентам. Иллюстрации продуктов приведены без каких-либо обязательств. Описания продукции, в частности технические спецификации, соответствуют действительным только при предварительном подтверждении. По рекомендуемым розничным ценам, пожалуйста, обратитесь к отдельному прайс-листу.

Индикаторы часового типа серии 4

Функции	Серия 4 4046SB
Непрерывная шкала	●

Расходуемые аксессуары

№	Описание
901312	Шариковый наконечник, длина 7,3 мм; твердосплавный; метрический

Описание принадлежностей и измерительных наконечников см. в конце раздела "Индикаторы часового типа".

Серия 4

Эти метрические индикаторы часового типа имеют крупный циферблат ø92 мм.



4046S

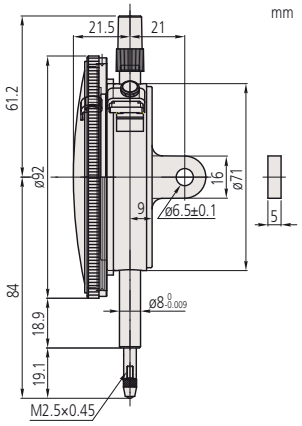

Метрические

№	№ с ушком	Диап. изм-й [мм]	Диапазон на 1 оборот	Цена деления	Шкала	Измер. усилие [Н]	Масса с ушком/плоск. [г]
4046SB	4046S	10	1 мм	0,01 мм	0-100 (100-0)	0,4 - 1,4	345/330

№	DIN 878 (1983)			EN ISO 463					
				Ошибки показаний в диапазоне					
	fe мкм	fges мкм	fu мкм	На 1/10 оборота мкм	На 1/2 оборота мкм	На 1 обороте мкм	Диапазон измерений мкм	Повторяемость мкм	Погрешность гистерезиса мкм
4046SB	15	16	3	5	9	10	15	3	3

Все продукты предназначены для продажи коммерческим клиентам. Иллюстрации продуктов приведены без каких-либо обязательств. Описания продукции, в частности технические спецификации, соответствуют действительным только при предварительном подтверждении. По рекомендуемым розничным ценам, пожалуйста, обратитесь к отдельному прайс-листу.

Индикаторы часового типа с торцевой шкалой серии 1

Серия 1

Эти индикаторы часового типа с торцевым расположением стержня имеют циферблат ø39 мм.



1960T



1160T

Функции	1160T	1162T	1960T
Двунаправленная шкала			●
Непрерывная шкала	●	●	
Обратный отсчет		●	
Одноборотная шкала			●
Ударопрочный			●

Серия 1

Спецификация

Комплектация	С заводским сертификатом

Опциональные аксессуары

№	Описание
136568	Держатель, Ø8 мм; длина 81 мм
21AAA168	Держатель, Ø8 мм, длина 42 мм
136567	Держатель, Ø6 мм; длина 81 мм
21AAA166	Держатель, Ø6 мм; длина 42 мм

Расходуемые аксессуары

№	Описание
901312	Шариковый наконечник, длина 7,3 мм; твердосплавный; метрический
21AZA319	Шариковый наконечник, длина 8,3 мм, метрический

901312 : для 1960
21AZA319 : для 1160 и 1162

Описание принадлежностей и измерительных наконечников см. в конце раздела "Индикаторы часового типа".



С опциональным держателем

Метрические

№	Диапазон [мм]	Диапазон на 1 оборот	Цена деления	Шкала	Измер. усилие [Н]
1960T	1 (ход штока: 4,5)	1,27 мм	0,01 мм	50-0-50	0,4 - 1,4
1160T	5	1 мм	0,01 мм	0-100	0,4 - 1,4
1162T	5	1 мм	0,01 мм	100-0	0,4 - 1,4

№	A [мм]	B [мм]	C [мм]	E [мм]	F [мм]	G [мм]	H [мм]	Масса [г]
1960T	40	22,1	35	22	28,7	12,8	46	80
1160T	40	22,1	35	22	25	13,8	43,3	80
1162T	40	22,1	35	22	25	13,8	43,3	80

№	DIN 878 (1983)			EN ISO 463					
				Ошибки показаний в диапазоне				Повторяемость	Погрешность гистерезиса
	fe мкм	fges мкм	fu мкм	На 1/10 оборота мкм	На 1/2 оборота мкм	На 1 обороте мкм	Диапазон измерений мкм	мкм	мкм
1960T	12	15	3	7				3	3,5
1160T	15	19	4	7	11	12	18	3	4
1162T	15	19	4	7	11	12	18	3	4

Также доступно! Дюймовые модели

mm

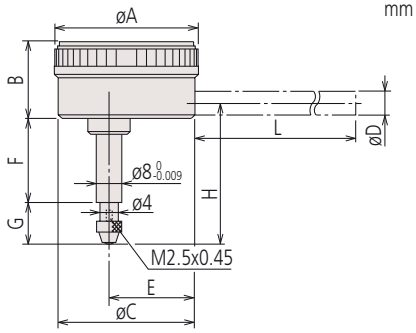

Все продукты предназначены для продажи коммерческим клиентам. Иллюстрации продуктов приведены без каких-либо обязательств. Описания продукции, в частности технические спецификации, соответствуют действительным только при предварительном подтверждении. По рекомендуемым розничным ценам, пожалуйста, обратитесь к отдельному прайс-листу.

Индикаторы часового типа с торцевой шкалой серии 2

Функции	Серия 2	
	2960T	2990T-10
Одноборотная шкала	●	●
Ударопрочный	●	●
Подшипники на камнях		●

Спецификация

Комплектация	С заводским сертификатом

Опциональные аксессуары

№	Описание
136568	Держатель, Ø8 мм; длина 81 мм
21AAA168	Держатель, Ø8 мм, длина 42 мм
136567	Держатель, Ø6 мм; длина 81 мм
21AAA166	Держатель, Ø6 мм; длина 42 мм

Расходуемые аксессуары

№	Описание
901312	Шариковый наконечник, длина 7,3 мм; твердосплавный; метрический
21AZA319	Шариковый наконечник, длина 8,3 мм, метрический

901312 : для 2990T-10
21AZA319 : для 2960T

Описание принадлежностей и измерительных наконечников см. в конце раздела "Индикаторы часового типа".



С опциональным держателем

Серия 2

Эти индикаторы часового типа с торцевым расположением стержня имеют циферблат ø55-58 мм.



2990T-10



2960T

Метрические

№	Диапазон [мм]	Диапазон на 1 оборот	Цена деления	Шкала	Измер. усилие [Н]	Масса [г]
2990T-10	0,1 (ход: 4)	0,14 мм	0,001 мм	50-0-50	0,4 - 1,5	220
2960T	1 (ход: 4,5)	1,27 мм	0,01 мм	50-0-50	0,4 - 1,4	215

№	DIN 878 (1983)			EN ISO 463					
				Ошибки показаний в диапазоне					
	fe мкм	fges мкм	fu мкм	На 1/10 оборота мкм	На 1/2 оборота мкм	На 1 обороте мкм	Диапазон измерений мкм	Повторяемость мкм	Погрешность гистерезиса мкм
2990T-10	3	5	2	2			4	1	2
2960T	12	15	3	7			15	3	3,5

Также доступно! Дюймовые модели

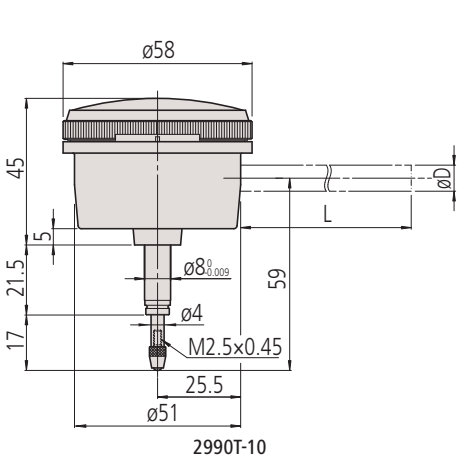

2990T-10

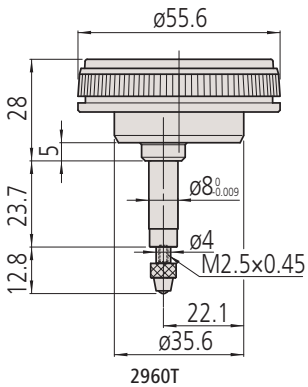

2960T

Все продукты предназначены для продажи коммерческим клиентам. Иллюстрации продуктов приведены без каких-либо обязательств. Описания продукции, в частности технические спецификации, соответствуют действительным только при предварительном подтверждении. По рекомендуемым розничным ценам, пожалуйста, обратитесь к отдельному прайс-листу.

Измерительные наконечники

Шариковый наконечник

Метрические A: M2,5 x 0,45

L [мм]	Пластиковый	Рубиновый	Сапфировый	Твердосплавный	Твердосплавный водонепроницаемый
	№	№	№	№	№
12,1	—	—	—	—	21AZA320
14	—	—	—	21JAA225	—
15	—	120051	120050	120049	—
17	—	—	—	21JAA224	—
19,3	—	—	—	—	21AZA321
20	—	137392	—	137391	—
22	—	—	—	21JAA226	—
25	—	120055	120054	120053	—
30	—	21AAA253	—	21AAA252	—
7,3	901994	120047	—	901312	—
8	—	—	120046	120045	—
8,3	—	—	—	21AZA319	902119



902119

Также доступно! Дюймовые модели

mm

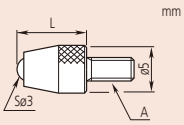

901312

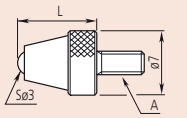

21AZA319

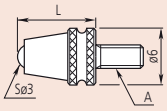

902119

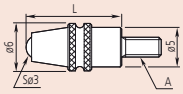

21AZA320

Шариковый наконечник

Метрические A: M2,5 x 0,45

№	Материал	D Ø [мм]
21AAA349	Твёрдый сплав	1
21AAA350	Твёрдый сплав	1,5
101122	Сталь	1,8
21AAA351	Твёрдый сплав	2,5
21AAA352	Твёрдый сплав	4



101122

mm

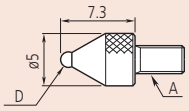

Стальной капсульный наконечник

Метрические A: M2,5 x 0,45

№	L [мм]
101386	5
101118	10
137393	15
101387	20
101388	25
21AAA254	30

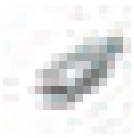

101118

Также доступно! Дюймовые модели

mm

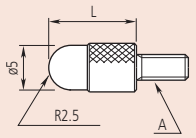

Для всех чертежей
A = M 2,5 x 0,45 мм (метрическая)

Все продукты предназначены для продажи коммерческим клиентам. Иллюстрации продуктов приведены без каких-либо обязательств. Описания продукции, в частности технические спецификации, соответствуют действительным только при предварительном подтверждении. По рекомендуемым розничным ценам, пожалуйста, обратитесь к отдельному прайс-листу.

Измерительные наконечники

Конический наконечник

Метрические

A: M2,5 x 0,45

№	Материал	Угол наконечника	L [мм]
101385	Сталь	90°	5
101120	Сталь	60°	10
120057	Твёрдый сплав	90°	9
120068	Твёрдый сплав	90°	15



101385

mm

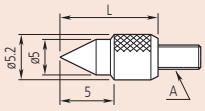

101120

mm

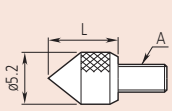

101385

mm

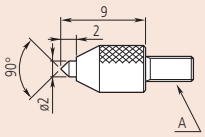

120057

mm

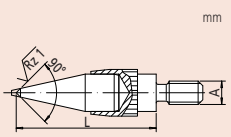

120068

Стальной игольчатый наконечник

Метрические

A: M2,5 x 0,45

№	N [мм]	SR [мм]	L [мм]
101121	11	0,4	15
137413	13	0,2	17
21AAA255	21	0,4	25
21AAA256	31	0,4	35



101121

mm

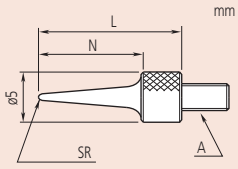

Также доступно!
Дюймовые модели

Твердосплавный цилиндрический наконечник

Метрические

A: M2,5 x 0,45

№	L [мм]	D Ø [мм]
120066	3	0,45
21AAA329	5	0,45
120065	3	1
21AAA330	5	1
21AAA331	8	1
21AAA332	10	1
21AAA333	20	1
21AAA334	40	1
21AAA335	5	1,5
21AAA336	10	1,5
120064	13	1,5
21AAA337	20	1,5
21AAA338	40	1,5
137257	8	2
21AAA257	18	2
21AAA258	28	2
21AAA339	40	2



137257

mm

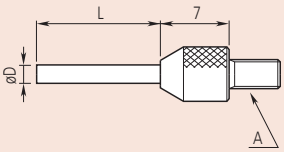

Для всех чертежей
A = M 2,5 x 0,45 мм (метрическая)

Все продукты предназначены для продажи коммерческим клиентам. Иллюстрации продуктов приведены без каких-либо обязательств. Описания продукции, в частности технические спецификации, соответствуют действительным только при предварительном подтверждении. По рекомендуемым розничным ценам, пожалуйста, обратитесь к отдельному прайс-листу.

Mitutoyo

Измерительные наконечники

Сферический наконечник

Метрические A: M2,5 x 0,45

№	Материал	SR [мм]	L [мм]	D Ø [мм]
111460	Сталь	5	3	5,5
120059	Твёрдый сплав	7	10	7,5
125258	Сталь	5	5	7,9
101119	Сталь	7	5	10
120060	Твёрдый сплав	10	10	10,5



120059

Также доступно! Дюймовые модели

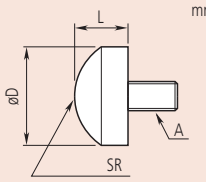

Сталь

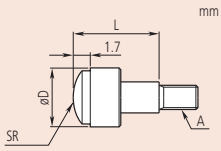

Твёрдый сплав

Стальной плоский наконечник

Метрические A: M2,5 x 0,45

№	Плоскостность [мкм]	L [мм]	D Ø [мм]
131365	3	8	5
21AAA340	3	10	5
101117	5	10	10
21AAA341	5	10	15
21AAA342	5	10	20
21AAA343	5	10	25
21AAA344	5		30



131365

Также доступно! Дюймовые модели

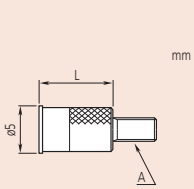

Плоскостность 3 мкм

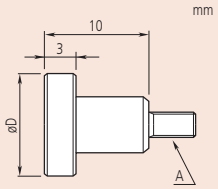

Плоскостность 5 мкм

Твердосплавный плоский наконечник

Метрические A: M2,5 x 0,45

№	Плоскостность [мкм]	L [мм]	D Ø [мм]	Ø d [мм]
120056	3	8	5	2
120041	3	5	5,2	4,3
120042	3	10	7	6,5
120043	3	10	10,5	9,5
21AAA345	5	10	17	15
21AAA346	5	10	22	20
21AAA347	5	10	27	25
21AAA348	5	10	32	30
137255		10	7	6,4
137399		10	9	8



120056

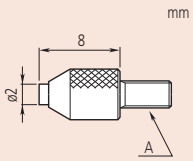

120056

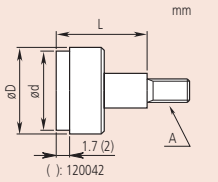

120041

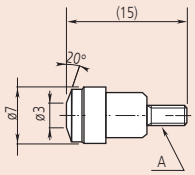

137255

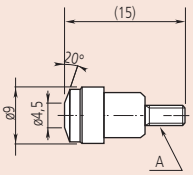

137399

Для всех чертежей
A = M 2,5 x 0,45 мм (метрическая)

Все продукты предназначены для продажи коммерческим клиентам. Иллюстрации продуктов приведены без каких-либо обязательств. Описания продукции, в частности технические спецификации, соответствуют действительным только при предварительном подтверждении. По рекомендуемым розничным ценам, пожалуйста, обратитесь к отдельному прайс-листу.

Измерительные наконечники

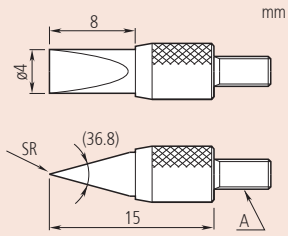

Твердосплавный клиновидный наконечник

Метрические — A: M2,5 x 0,45

№	SR [мм]
120067	0,2



120067

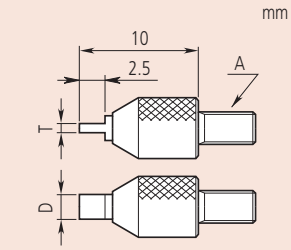

Твердосплавный ножевидный наконечник

Метрические — A: M2,5 x 0,45

№	D [мм]	T [мм]
120061	2	0,4
120062	2	0,6
120063	4	1



120062

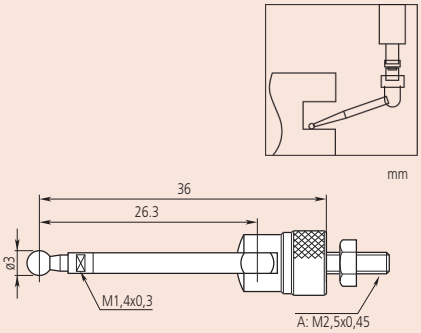

Стальной рычажный наконечник

Метрические — A: M2,5 x 0,45

№
900391



900391

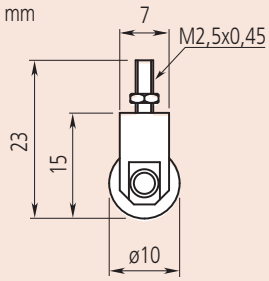

Стальной шариковый наконечник

Метрические — A: M2,5 x 0,45

№
901954

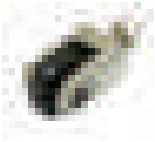

901954

Для всех чертежей
A = M 2,5 x 0,45 мм (метрическая)

Стандартные аксессуары

№	Описание
131365	Плоский наконечник, 5 мм, стальной, метрический
101117	Плоский наконечник, 10мм, стальной, метрический
101121	Игольчатый наконечник, R 0,4 мм, стальной, метрический
101119	Сферический наконечник, R 7 мм, стальной, метрический
101118	Капсульный наконечник, R 2,5 мм, стальной, метрический
101387	Капсульный наконечник, R 2,5 мм, стальной, метрический

Комплект измерительных наконечников

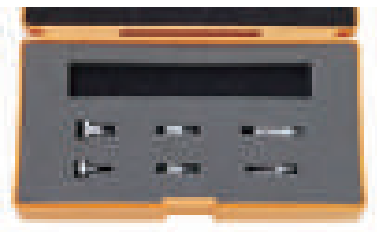

Метрические — A: M2,5 x 0,45

№	Примечания
7822	Набор с 6 измерительными наконечниками включен

Все продукты предназначены для продажи коммерческим клиентам. Иллюстрации продуктов приведены без каких-либо обязательств. Описания продукции, в частности технические спецификации, соответствуют действительным только при предварительном подтверждении. По рекомендуемым розничным ценам, пожалуйста, обратитесь к отдельному прайс-листу.

Удлинители

Стальные ø5,2 мм

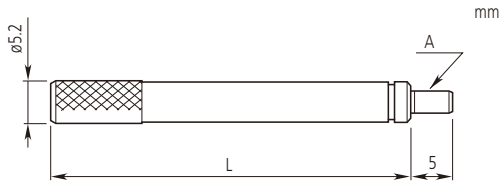

A = M 2,5 x 0,45 мм (метрическая)

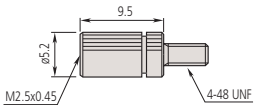

21AAA011
Метрический адаптер



25 мм 21AAA259B | 60 мм 304146 | 100 мм 303614

Метрические

№	L [мм]
303611	10
21AAA259A	15
303612	20
21AAA259B	25
303613	30
21AAA259C	35
21AAA259D	40
21AAA259E	45
21AAA259F	50
21AAA259G	55
304146	60
21AAA259H	65
21AAA259L	75
21AAA259J	70
21AAA259M	80
304147	90
303614	100

№	Примечания	L
21AAA011	Адаптер дюймы/миллиметры	9,5 мм

Также доступно! Дюймовые модели

Основания для индикаторов

Без винта



902162

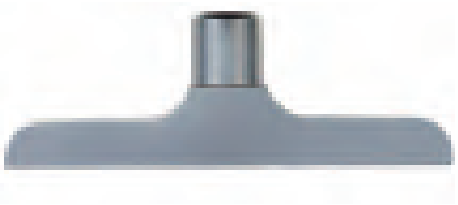

902163

№	Длина [мм]
902162	63,5
902163	101,6

Опциональные аксессуары

№	Описание
21JAA269	Винт

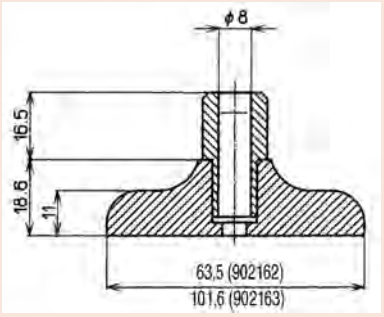

Толщина: 16 мм

Все продукты предназначены для продажи коммерческим клиентам. Иллюстрации продуктов приведены без каких-либо обязательств. Описания продукции, в частности технические спецификации, соответствуют действительным только при предварительном подтверждении. По рекомендуемым розничным ценам, пожалуйста, обратитесь к отдельному прайс-листу.

Сменные задние крышки


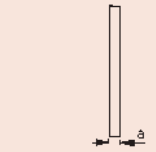

Плоская задняя крышка


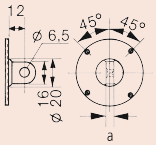

С ушком в центре


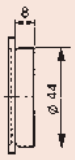

С магнитом


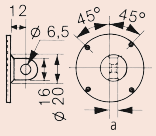

С ушком со смещением


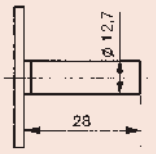

Со стержнем


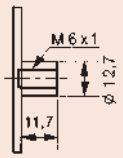

С резьбовым кольцом


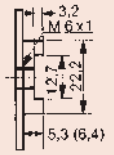

С регулируемым зажимом


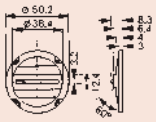

С рейкой


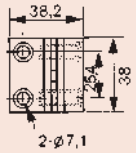

С рейкой и регулируемым зажимом

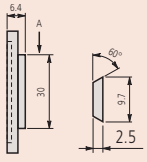

Задняя крышка с "ласточкиным хвостом"

Для получения информации о старых моделях индикаторов свяжитесь с Mitutoyo

№	Описание	Для серии	Габариты
191559	Плоская задняя крышка	1 (1)	a = 1 мм
101211	Плоская задняя крышка	1	a = 2,2 мм
136872	Плоская задняя крышка	1 (водонепроницаемый)	a = 1,5 мм
137906	Плоская задняя крышка	1003	a = 1 мм
101039	Плоская задняя крышка	2/ ID-C/ ID-S/ ID-SS	a = 2,5 мм
21AZB231	Плоская задняя крышка	2 (водонепроницаемый тип S)	a = 2,5 мм
100836	Плоская задняя крышка	3/ 4	a = 3 мм
190561	Задняя крышка с ушком в центре	1 (1)	a = 5 мм
101210	Задняя крышка с ушком в центре	1	a = 5 мм
137905	Задняя крышка с ушком в центре	для 1003	a = 5 мм
101040	Задняя крышка с ушком в центре	2/ ID-C/ ID-F/ ID-H/ ID-S/ ID-SS	a = 5 мм
21AZB230	Задняя крышка с ушком в центре	2 (водонепроницаемый тип S)	a = 5 мм
100691	Задняя крышка с ушком в центре	3/ 4	a = 5 мм
21EZA145	Задняя крышка с ушком в центре	ID-N, ID-B, LGS(2)	5 мм
900928	Задняя крышка с магнитом	2/ ID-C/ ID-F/ ID-H/ ID-S/ ID-SS	
900929	Задняя крышка с магнитом	3/ 4	
101167	Задняя крышка с ушком со смещением	2/ ID-C/ ID-F/ ID-H/ ID-S/ ID-SS	
100837	Задняя крышка с ушком со смещением	3/ 4	
193172	Задняя крышка со стержнем	1	
101169	Задняя крышка со стержнем	2/ ID-C/ ID-F/ ID-H/ ID-S/ ID-SS	
100839	Задняя крышка со стержнем	3/ 4	
193173	Задняя крышка с резьбовым кольцом	1	M 6 x 1
136023	Задняя крышка с резьбовым кольцом	2/ ID-C/ ID-F/ ID-H/ ID-S/ ID-SS	M 6 x 1
136024	Задняя крышка с резьбовым кольцом	3/ 4	M 6x 1
136025	Задняя крышка с регулируемым зажимом	1	M 6 x 1
136026	Задняя крышка с регулируемым зажимом	2/ ID-C/ ID-F/ ID-H/ ID-S/ ID-SS	M 6 x 1
136027	Задняя крышка с регулируемым зажимом	3/ 4	M 6 x 1
129902	Задняя крышка с рейкой	2/ ID-C/ ID-F/ ID-H/ ID-S/ ID-SS	
901963	Комплект из крышки, рейки и регулируемого зажима	2/ ID-C/ ID-F/ ID-H/ ID-S/ ID-SS	
900008	Задняя крышка с "ласточкиным хвостом"	2/ ID-C/ ID-F/ ID-H/ ID-S/ ID-SS	

(1) для 1911, 1913-10, 1921, 1923, 1925-10, 1927-10 (2) для LGS 575-303, 575-304, 575-313

Все продукты предназначены для продажи коммерческим клиентам. Иллюстрации продуктов приведены без каких-либо обязательств. Описания продукции, в частности технические спецификации, соответствуют действительным только при предварительном подтверждении. По рекомендуемым розничным ценам, пожалуйста, обратитесь к отдельному прайс-листу.

Принадлежности для подъема стержня

Рычаг для подъема стержня присоединяется к верхнему концу стержня для более эффективной работы при использовании индикатора на штативе.

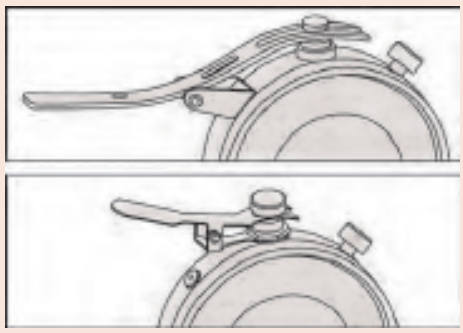



902100



21AZB149



21AZB150



902011



21EZA198

Тросик подъёма стержня

№	Описание
901975	С функцией автоматической остановки, длина - 300 мм
540774	Без функции автоматической остановки, длина - 500 мм

Высокая защита по классу IP (например, IP-64) отсутствует

Ручка подъёма стержня

№	Описание
137693	Подходит для стержней диаметром 4,8 мм

Высокая защита по классу IP (например, IP-64) отсутствует

Рычаг подъёма стержня

№	Применение для
902100	Тип S Серия 1 Тип F Серия 2 (предыдущая модель) (в диапазоне до 5 мм)
21AZB149	Тип S Серия 2, 3 и 4 (в диапазоне до 10 мм)
21AZB150	Тип S Серия 2 и 3 (в диапазоне от 10 мм до 20 мм)
21AZB151	Тип S № 7322 / 7323
902011	ID-C: 543-280(B), 543-281(B), 543-282, 543-283(B)
21EZA198	Индикаторы ID-C (в диапазоне до 12 мм) ID-S, ID-SS

Высокая защита по классу IP (например, IP-64) отсутствует



901975

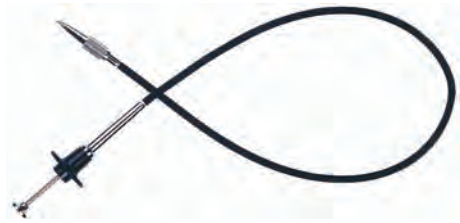

540774



137693

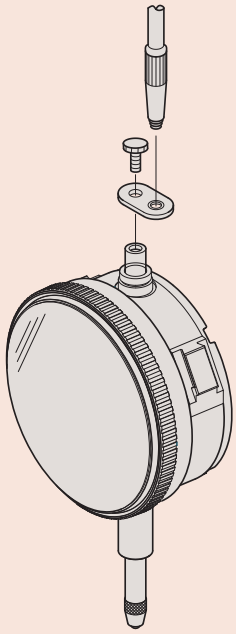

Пример применения
для № 901975

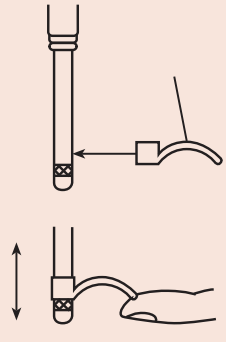

137693

Все продукты предназначены для продажи коммерческим клиентам. Иллюстрации продуктов приведены без каких-либо обязательств. Описания продукции, в частности технические спецификации, соответствуют действительным только при предварительном подтверждении. По рекомендуемым розничным ценам, пожалуйста, обратитесь к отдельному прайс-листу.

Другие принадлежности для индикаторов часового типа

Разноцветные колпачки

– Девять цветов колпачков для индикаторов с диапазоном до 10 мм.
– За исключением 2971 / 2972 / 2973 / 2976 / 2977 / 2978.



Цвет	Водонепроницаемый	Стандарт
	№	№
Белый	193595W	193051W
Желтый	193595Y	193051Y
Зеленый	193595G	193051G
Красный	193595R	193051R
Оранжевый	193595D	193051D
Розовый	193595P	193051P
Синий	193595B	193051B
Темно-синий	193595S	193051S
Черный	193595	193051

Пластиковый кожух

– Защита от брызг масла и воды.
– Для индикаторов часового типа серии 2.
– Комплект из 10 шт.

№
902066



902066

Наклейки для ограничения поля допуска

– Отметка полей допусков.
– Для индикаторов серии 2, ø55,6 мм или ø57 мм.
– Комплект из 10 шт.



136420



136421

136422



№	Цвет
136420	Красный
136421	Зеленый
136422	Желтый

Все продукты предназначены для продажи коммерческим клиентам. Иллюстрации продуктов приведены без каких-либо обязательств. Описания продукции, в частности технические спецификации, соответствуют действительным только при предварительном подтверждении. По рекомендуемым розничным ценам, пожалуйста, обратитесь к отдельному прайс-листу.

Другие принадлежности для индикаторов часового типа

Приспособление для установки стекол

– Для установки круглых циферблатных стекол.
– Упорные накладки для диаметров: 19,5 / 22,5 / 25,5 / 28,5 / 32,5 / 35 / 38 / 50 мм.



7000

№
7000

Набор инструментов

– Для ремонта индикаторов часового типа.

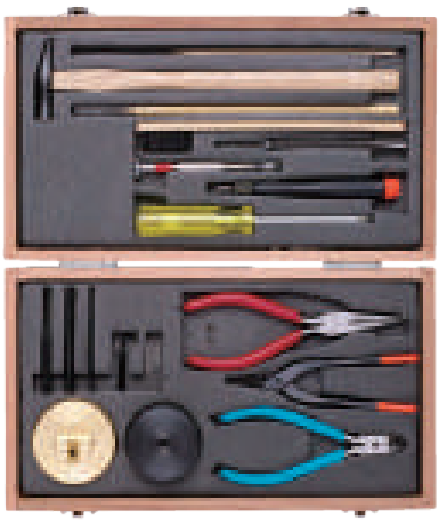

7823EU

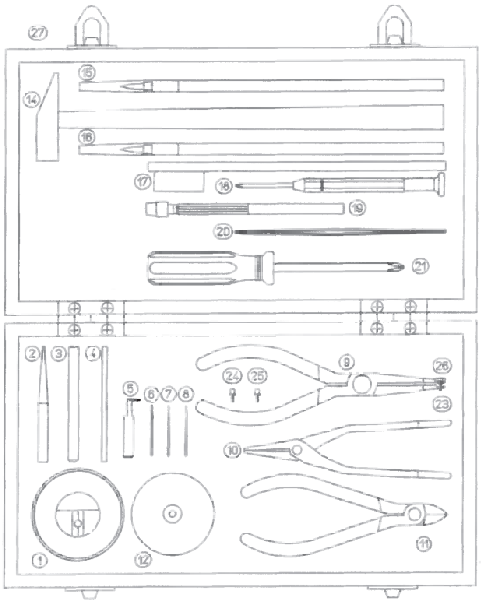

№	Примечания
7823EU	Набор различных инструментов включен

Спецификация

Комплектация	В деревянном футляре

Стандартные аксессуары

№	Описание
129730	Опора стержня (V-образная пятка)/7823
129732	Пробойник для удаления штифта/7823
129733	Пробойник
129734	Металлический регулятор подшипника/ 7823
129735	Комплект шестерней/7823
129736	Расширитель для стрелки Ø1 мм/7823
21JAA273	Расширитель для стрелки Ø0,5 мм, 1/20 конус /7823
126628	Съемник стрелки/7823
901180	Щипцы/7823
901179	Кусачики/7823
129731	Штифт/7823
901178	Молоток/7823
901177	Щетка/7823
901176	Кисточка/7823
901174	Шлицевая и крестовая отвертка
901175	Зажим/7823
129729	Пинцет/7823
901173	Крестовая отвертка
126630	Наконечник указателя Ø0,8 мм/7823
126630B	Съемник штифта 0,5 мм 7823
126630C	Наконечник указателя Ø1,6 мм/7823
100699	Подстроечная гайка/7823
193702	Расширитель для стрелки Ø0,6 мм/7823
21JAA314	Спица/7823

Все продукты предназначены для продажи коммерческим клиентам. Иллюстрации продуктов приведены без каких-либо обязательств. Описания продукции, в частности технические спецификации, соответствуют действительным только при предварительном подтверждении. По рекомендуемым розничным ценам, пожалуйста, обратитесь к отдельному прайс-листу.

Рычажно-зубчатые индикаторы

Обзор рычажно-зубчатых индикаторов



Варианты расположения шкалы

Наша линейка продуктов включает четыре модели с различной ориентацией шкалы для обеспечения наилучшей считываемости показаний в любой ситуации.

- Боковой тип: стандартная модель - шкала параллельна оси измерительного рычага в его среднем положении
- Торцевой тип: шкала перпендикулярна оси измерительного рычага в его среднем положении
- Боковой (наклон шкалы 20 °) тип: шкала под углом 20° к оси измерительного рычага в его среднем положении
- Параллельный тип: плоскость поворота измерительного рычага перпендикулярна шкале

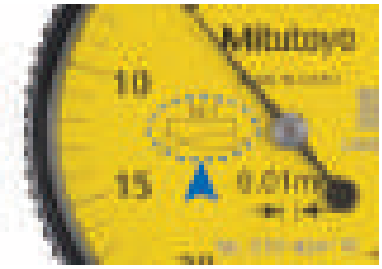

Длина рычага на циферблате

Длина рычага влияет на коэффициент масштабирования индикатора. Текущая длина рычага указывается на циферблате, для упрощения выбора при повторном заказе.



В стандартный комплект входит стержень ø8 для крепления к ласточкину хвосту

Стержень диаметром 8 мм (21CAB104) крепится на корпусе к любому ласточкину хвосту. Дополнительно доступны другие размеры:
стержень ø4 мм: 21CAB106
стержень ø6 мм: 21CAB103

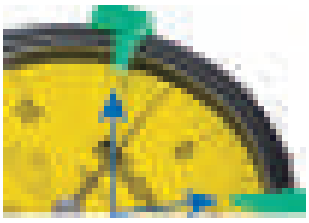

Прикрепляемые ограничители

Ограничители (дополнительная опция) прикрепляются к лицевой панели циферблатных индикаторов для простоты идентификации верхнего и нижнего пределов поля допуска.



Улучшенное крепление подшипникового винта

Традиционное крепление винта, расположенного в точке вращения измер. рычага, непосредственно к корпусу, ослабляется при длительном использовании инструмента. Все модели имеют новую конструкцию, где данный недостаток устраняется за счет крепления винта к доп. соединительной плате.

Все продукты предназначены для продажи коммерческим клиентам. Иллюстрации продуктов приведены без каких-либо обязательств. Описания продукции, в частности технические спецификации, соответствуют действительным только при предварительном подтверждении. По рекомендуемым розничным ценам, пожалуйста, обратитесь к отдельному прайс-листу.

Индикаторы рычажно-зубчатые бокового типа с ценой деления 0,01 мм

Серия 513

– Существенно улучшена долговечность, чувствительность и различимость штрихов и цифр благодаря новому шрифту.
– Безбликовое стекло позволяет легко считать результат измерений.
– Предотвращено попадание грязи и масла на циферблат. Уплотнительное кольцо вогру циферблата обеспечивает его плавное вращение.
– Многослойное покрытие на стекле циферблата.
– Прочное и безбликовое покрытие на стекле циферблата препятствует появлению царапин, загрязнения и бликов на нем.
– Подшипники на камнях и прецизионные зубчатые пары для плавного, точного перемещения и быстрого отклика.



513-466-10E



513-424-10E



513-414-10E



513-464-10E



513-404-10E



513-415-10E



513-426-10E

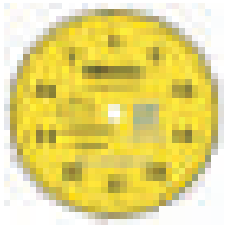

513-466-10E

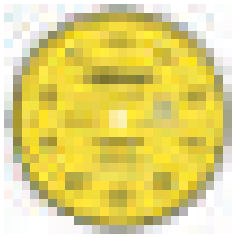

513-424-10E

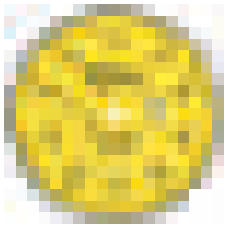

513-414-10E

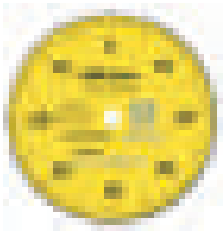

513-464-10E

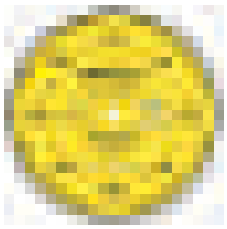

513-404-10E

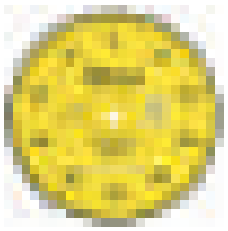

513-415-10E

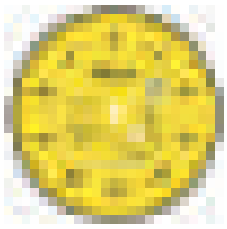

513-426-10E

Функции	513-404-10E до 513-474-10E	513-415-10E	513-477-10E	513-464-10E	513-414-10E	513-424-10E	513-466-10E	513-426-10E
Серия 513								
Широкая шкала					●	●	●	●
Соосный счетчик оборотов								●
Компактный тип				●			●	
Длинный измер-ный наконечник			●		●			
Немагнитный	●	●	●	●	●	●	●	●

Спецификация

Измерительный наконечник	Резьба M 1,7 x 0,35

Описание дополнительных принадлежностей см. в конце раздела "Индикаторы рычажно-зубчатые".

Опциональные аксессуары

№	Описание
21AAB363	Ограничители поля допуска, 2 шт., для индикаторов и рычажно-зубчатых головок

Все продукты предназначены для продажи коммерческим клиентам. Иллюстрации продуктов приведены без каких-либо обязательств. Описания продукции, в частности технические спецификации, соответствуют действительным только при предварительном подтверждении. По рекомендуемым розничным ценам, пожалуйста, обратитесь к отдельному прайс-листу.

Индикаторы рычажно-зубчатые бокового типа с ценой деления 0,01 мм

Комплектация набора:



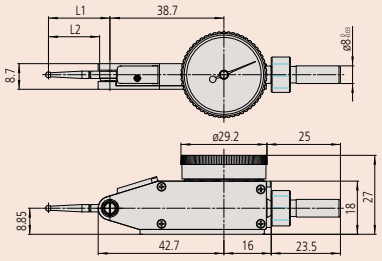

513-466-10E, 513-464-10E

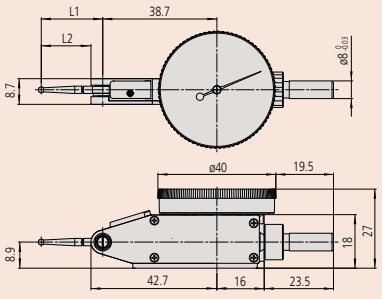

513-404-10E, 513-404-10T, 513-414-10E, 513-414-10T, 513-415-10E, 513-415-10T, 513-424-10E, 513-424-10T, 513-426-10E, 513-474-10E, 513-477-10E, 513-478-10E

Метрические — Базовый набор

№	Диап. изм-й [мм]	Цена деления	Шкала	Измер. усилие [Н]	Твердосплав. измер-ный рычаг ø2 мм №	Ø D [мм]	L1 [мм]	L2 [мм]	Масса [г]
513-466-10E	0,5	0,01 мм	0-25-0	0,01-0,3	137557	29,2	22,2	18,7	41
513-424-10E	0,5	0,01 мм	0-25-0	0,01-0,3	137557	40	22,2	18,7	45
513-414-10E	0,5	0,01 мм	0-25-0	0,01-0,2	131324	40	37,4	33,9	45
513-464-10E	0,8	0,01 мм	0-40-0	0,01-0,3	103006	29,2	20,9	17,4	41
513-404-10E	0,8	0,01 мм	0-40-0	0,01-0,3	103006	40	20,9	17,4	45
513-415-10E	1	0,01 мм	0-50-0	0,01-0,2	136013	40	44,5	41	45
513-426-10E	1,5	0,01 мм	0-25-0	0,01-0,4	137557	40	22,2	18,7	45

Метрические — Базовый набор - рубиновый наконечник

№	Диап. изм-й [мм]	Цена деления	Шкала	Измер. усилие [Н]	Рубин. измер-ый ры-чаг ø2 мм №	Ø D [мм]	L1 [мм]	L2 [мм]	Масса [г]
513-478-10E	0,5	0,01 мм	0-25-0	0,01-0,3	21CZA210	40	22,2	18,7	45
513-474-10E	0,8	0,01 мм	0-40-0	0,01-0,3	21CZA201	40	20,9	17,4	45
513-477-10E	1	0,01 мм	0-50-0	0,01-0,3	21CZA211	40	44,5	41	45

Метрические — Полный набор

№	Диап. изм-й [мм]	Цена деления	Шкала	Измер. усилие [Н]	Твердосплав. измер-ный рычаг ø2 мм №	Ø D [мм]	L1 [мм]	L2 [мм]	Масса [г]
513-424-10T	0,5	0,01 мм	0-25-0	0,01-0,3	137557	40	22,2	18,7	45
513-414-10T	0,5	0,01 мм	0-25-0	0,01-0,2	131324	40	37,4	33,9	45
513-404-10T	0,8	0,01 мм	0-40-0	0,01-0,3	103006	40	20,9	17,4	45
513-415-10T	1	0,01 мм	0-50-0	0,01-0,2	136013	40	44,5	41	45

№	DIN 2270 (2016)				EN ISO 9493 (2010)					
	Ошибки показаний в диапазоне		Гистерезис	Повторяемость	Ошибки показаний в диапазоне				Гистерезис	Повторяемость
	каждые 10 дел. шк.	диапазон измер.			каждые 10 дел. шк.	каждый пол-обор.	каждый 1 оборот	диапазон измер.		
513-466-10E	5	5	3	3	5			5	3	3
513-424-10E	5	5	3	3	5			5	3	3
513-414-10E	5	10	4	3	5			10	4	3
513-464-10E	5	8	3	3	5	6		8	3	3
513-404-10E	5	8	3	3	5	6		8	3	3
513-415-10E					5	8		10	4	3
513-426-10E					5		10	16	4	3
513-478-10E	5	5	3	3	5			5	3	3
513-474-10E	5	8	3	3	5	6		8	3	3
513-477-10E					5	8		10	4	3
513-424-10T	5	5	3	3	5			5	3	3
513-414-10T	5	10	4	3	5			10	4	3
513-404-10T	5	8	3	3	5	6		8	3	3
513-415-10T					5	8		10	4	3

Все продукты предназначены для продажи коммерческим клиентам. Иллюстрации продуктов приведены без каких-либо обязательств. Описания продукции, в частности технические спецификации, соответствуют действительным только при предварительном подтверждении. По рекомендуемым розничным ценам, пожалуйста, обратитесь к отдельному прайс-листу.

Индикаторы рычажно-зубчатые бокового типа с ценой деления 0,001/0,002 мм

Серия 513

- Существенно улучшена долговечность, чувствительность и различимость штрихов и цифр благодаря новому шрифту.
- Безбликовое стекло позволяет легко считать результат измерений.
- Предотвращено попадание грязи и масла на циферблат. Уплотнительное кольцо вогру циферблата обеспечивает его плавное вращение.
- Многослойное покрытие на стекле циферблата.
- Прочное и безбликовое покрытие на стекле циферблата препятствует появлению царапин, загрязнения и бликов на нем.
- Подшипники на камнях и прецизионные зубчатые пары для плавного, точного перемещения и быстрого отклика.



513-401-10E

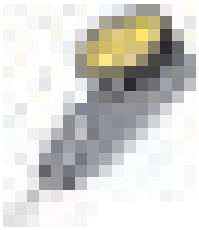

513-465-10E



513-405-10E



513-425-10E

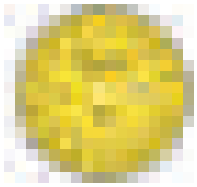

513-401-10E

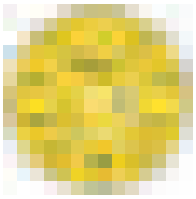

513-465-10E

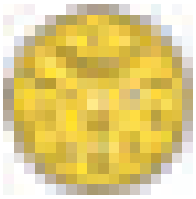

513-405-10E

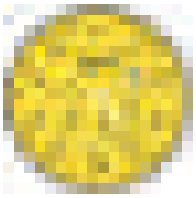

513-425-10E

Метрические — Базовый набор

№	Диап. изм-й [мм]	Цена деления	Шкала	Измер. усилие [Н]	Твердосплав. измерный рычаг ø2 мм №	Ø D [мм]	L1 [мм]	L2 [мм]	Масса [г]
513-401-10E	0,14	0,001 мм	0-70-0	0,01-0,3	103010	40	14,7	11,2	45
513-465-10E	0,2	0,002 мм	0-100-0	0,01-0,3	103011	29,2	18,7	15,2	41
513-405-10E	0,2	0,002 мм	0-100-0	0,01-0,3	103011	40	18,7	15,2	45
513-425-10E	0,6	0,002 мм	0-100-0	0,01-0,4	103011	40	18,7	15,2	45

Метрические — Базовый набор - рубиновый наконечник

№	Диап. изм-й [мм]	Цена деления	Шкала	Измер. усилие [Н]	Рубин. измер-ый рычаг ø2 мм №	Ø D [мм]	L1 [мм]	L2 [мм]	Масса [г]
513-475-10E	0,2	0,002 мм	0-100-0	0,01-0,3	21CZB068	40	18,7	15,2	45

Метрические — Полный набор

№	Диап. изм-й [мм]	Цена деления	Шкала	Измер. усилие [Н]	Твердосплав. измерный рычаг ø2 мм №	Ø D [мм]	L1 [мм]	L2 [мм]	Масса [г]
513-405-10T	0,2	0,002 мм	0-100-0	0,01-0,3	103011	40	18,7	15,2	45

№	DIN 2270 (2016)				EN ISO 9493 (2010)					
	Ошибки показаний в диапазоне		Гистерезис	Повторяемость	Ошибки показаний в диапазоне				Гистерезис	Повторяемость
	каждые 10 дел. шк.	диапазон измер.			каждые 10 дел. шк.	каждый пол-оборот	каждый 1 оборот	диапазон измер.		
513-401-10E					2	3		3	2	1
513-465-10E	2	3	2	1	2	3		3	2	1
513-405-10E	2	3	2	1	2	3		3	2	1
513-425-10E					2	3	5	7	4	1
513-475-10E	2	3	2	1	2	3		3	2	1
513-405-10T	2	3	2	1	2	3		3	2	1

Функции	Серия 513: 513-401-10E до 513-475-10E	513-465-10E	513-425-10E
Соосный счетчик оборотов			●
Компактный тип		●	
Немагнитный	●	●	●

Спецификация

Измерительный наконечник	Резьба M 1,7 x 0,35

Описание дополнительных принадлежностей см. в конце раздела "Индикаторы рычажно-зубчатые".

Опциональные аксессуары

№	Описание
21AAB363	Ограничители поля допуска, 2 шт., для индикаторов и рычажно-зубчатых головок

Комплектация набора:



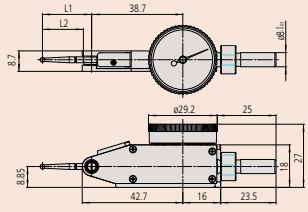

513-465-10E

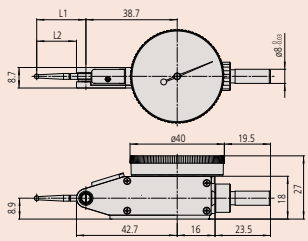

513-401-10E, 513-405-10E, 513-425-10E, 513-475-10E

Все продукты предназначены для продажи коммерческим клиентам. Иллюстрации продуктов приведены без каких-либо обязательств. Описания продукции, в частности технические спецификации, соответствуют действительным только при предварительном подтверждении. По рекомендуемым розничным ценам, пожалуйста, обратитесь к отдельному прайс-листу.

Индикатор рычажно-зубчатый с магнитным штативом

Серия 513



513-908-10E
Индикатор
Двунаправленное действие с автоматической инверсией направления измерения.
Подшипники на камнях и прецизионные шестерни для плавного, точного движения и быстрого отклика.

Штатив

Магнитная сила : 150 Н
Масса : 180 г



513-908-10E

Метрические

№	Содержимое	Масса [г]
513-908-10E	**513-404**-10E : Индикатор рычажно-зубчатый **7014-10** : Магнитный миништатив **902804** : Стержень с рифленым зажимным кольцом	222

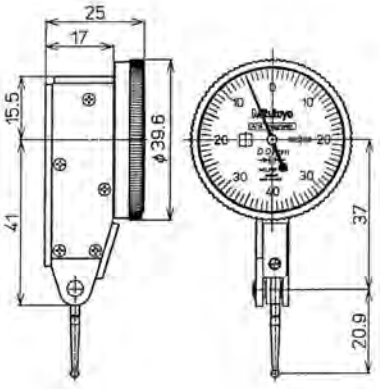

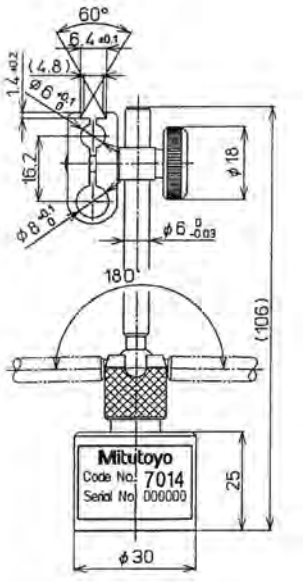

Все продукты предназначены для продажи коммерческим клиентам. Иллюстрации продуктов приведены без каких-либо обязательств. Описания продукции, в частности технические спецификации, соответствуют действительным только при предварительном подтверждении. По рекомендуемым розничным ценам, пожалуйста, обратитесь к отдельному прайс-листу.

Индикаторы рычажно-зубчатые бокового типа (с наклоном шкалы 20°)

Серия 513

– Существенно улучшена долговечность, чувствительность и различимость штрихов и цифр благодаря новому шрифту.
– Безбликовое стекло позволяет легко считать результат измерений.



513-445-10E

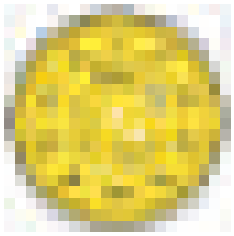

513-445-10E



513-444-10E

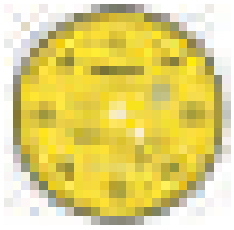

513-444-10E

Метрические Базовый набор

№	Диап. изм-й [мм]	Цена деления	Шкала	Измер. усилие [Н]	Твердосплав. измер-ный рычаг ø2 мм №	L1 [мм]	L2 [мм]	Масса [г]
513-445-10E	0,4	0,002 мм	0-100-0	0,01-0,3	103011	18,7	15,2	48
513-444-10E	1,6	0,01 мм	0-40-0	0,01-0,3	103006	20,9	17,4	48

Метрические Полный набор

№	Диап. изм-й [мм]	Цена деления	Шкала	Измер. усилие [Н]	Твердосплав. измер-ный рычаг ø2 мм №	L1 [мм]	L2 [мм]	Масса [г]
513-445-10T	0,4	0,002 мм	0-100-0	0,01-0,3	103011	18,7	15,2	48
513-444-10T	1,6	0,01 мм	0-40-0	0,01-0,3	103006	20,9	17,4	48

№	DIN 2270 (2016)				EN ISO 9493 (2010)					
	Ошибки показаний в диапазоне		Гистерезис	Повторяемость	Ошибки показаний в диапазоне				Гистерезис	Повторяемость
	кажд. 10 дел. шк.	диапазон измер.			кажд. 10 дел. шк.	кажд. пол-обор.	кажд. 1 оборот	диапазон измер.		
513-445-10E					2	3	5	6	4	1
513-444-10E	5	16	4	3	5	8	10	16	4	3
513-445-10T					2	3	5	6	4	1
513-444-10T	5	16	4	3	5	8	10	16	4	3

Функции	Серия 513: 513-444-10E до 513-445-10T
Соосный счетчик оборотов	●
Немагнитный	●

Спецификация

Измерительный наконечник	Резьба M 1,7 x 0,35

Описание дополнительных принадлежностей см. в конце раздела "Индикаторы рычажно-зубчатые".

Опциональные аксессуары

№	Описание
21AAB363	Ограничители поля допуска, 2 шт., для индикаторов и рычажно-зубчатых головок

Комплектация набора: метрическая



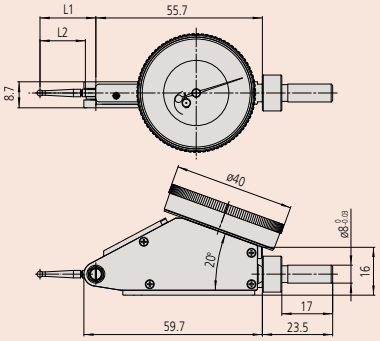

Все продукты предназначены для продажи коммерческим клиентам. Иллюстрации продуктов приведены без каких-либо обязательств. Описания продукции, в частности технические спецификации, соответствуют действительным только при предварительном подтверждении. По рекомендуемым розничным ценам, пожалуйста, обратитесь к отдельному прайс-листу.

Индикаторы рычажно-зубчатые торцевого типа

Серия 513

– Существенно улучшена долговечность, чувствительность и различимость штрихов и цифр благодаря новому шрифту.
– Безбликовое стекло позволяет легко считать результат измерений.

Функции	Серия 513 513-454-10E до 513-455-10T
Немагнитный	●

Спецификация

Измерительный наконечник	Резьба M 1,7 x 0,35

Описание дополнительных принадлежностей см. в конце раздела "Индикаторы рычажно-зубчатые".

Опциональные аксессуары

№	Описание
21AAB363	Ограничители поля допуска, 2 шт., для индикаторов и рычажно-зубчатых головок

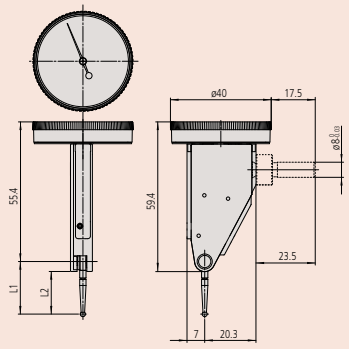



513-455-10E

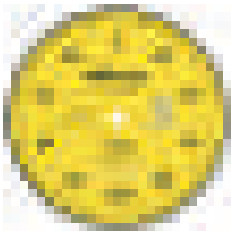

513-455-10E



513-454-10E

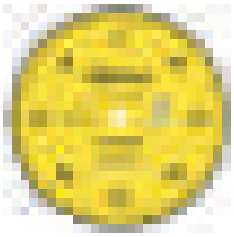

513-454-10E

Комплектация набора: метрическая

Полный набор



Поворотный зажим (900321, для Ø4 мм, Ø8 мм, «ласточкин хвост»)



Стержень-держатель (L:100 мм)



Щуп, Ø1 мм твердосплавный



Стержень-держатель (L:100 мм)



Стержень, Ø4 мм

Базовый набор



Щуп, Ø2 мм точечный (твердосплавный)

Индикатор



Рифленое зажимное кольцо



Стержень, Ø8 мм

Метрические Базовый набор

№	Диап. изм-й [мм]	Цена деления	Шкала	Измер. усилие [Н]	Твердосплав. измер-ный рычаг ø2 мм №	L1 [мм]	L2 [мм]	Масса [г]
513-455-10E	0,2	0,002 мм	0-100-0	0,01-0,3	103011	18,7	15,2	46
513-454-10E	0,8	0,01 мм	0-40-0	0,01-0,3	103006	20,9	17,4	46

Метрические Полный набор

№	Диап. изм-й [мм]	Цена деления	Шкала	Измер. усилие [Н]	Твердосплав. измер-ный рычаг ø2 мм №	L1 [мм]	L2 [мм]	Масса [г]
513-455-10T	0,2	0,002 мм	0-100-0	0,01-0,3	103011	18,7	15,2	46
513-454-10T	0,8	0,01 мм	0-40-0	0,01-0,3	103006	20,9	17,4	46

№	DIN 2270 (2016)				EN ISO 9493 (2010)					
	Ошибки показаний в диапазоне		Гистерезис	Повторяемость	Ошибки показаний в диапазоне				Гистерезис	Повторяемость
	кажд. 10 дел. шк.	диапазон измер.			кажд. 10 дел. шк.	кажд. пол-обор.	кажд. 1 оборот	диапазон измер.		
513-455-10E	2	3	2	1	2	3		3	2	1
513-454-10E	5	8	3	3	5	6		8	3	3
513-455-10T	2	3	2	1	2	3		3	2	1
513-454-10T	5	8	3	3	5	6		8	3	3

Все продукты предназначены для продажи коммерческим клиентам. Иллюстрации продуктов приведены без каких-либо обязательств. Описания продукции, в частности технические спецификации, соответствуют действительным только при предварительном подтверждении. По рекомендуемым розничным ценам, пожалуйста, обратитесь к отдельному прайс-листу.

Mitutoyo

Индикаторы рычажно-зубчатые параллельного типа

Серия 513

– Существенно улучшена долговечность, чувствительность и различимость штрихов и цифр благодаря новому шрифту.
– Безбликовое стекло позволяет легко считать результат измерений.



513-484-10E

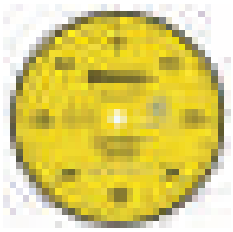

513-484-10E

Метрические Базовый набор

№	Диап. изм-й [мм]	Цена деления	Шкала	Измер. усилие [Н]	Твердосплав. измер-ный рычаг ø2 мм №	L1 [мм]	L2 [мм]	Масса [г]
513-484-10E	0,8	0,01 мм	0-40-0	0,01-0,3	103006	20,9	17,4	53

Метрические Полный набор

№	Диап. изм-й [мм]	Цена деления	Шкала	Измер. усилие [Н]	Твердосплав. измер-ный рычаг ø2 мм №	L1 [мм]	L2 [мм]	Масса [г]
513-484-10T	0,8	0,01 мм	0-40-0	0,01-0,3	103006	20,9	17,4	53

№	DIN 2270 (2016)				EN ISO 9493 (2010)					
	Ошибки показаний в диапазоне		Гистерезис	Повторяемость	Ошибки показаний в диапазоне				Гистерезис	Повторяемость
	каждый 10 дел. шк.	диапазон измер.			каждый 10 дел. шк.	каждый пол-обор.	каждый 1 оборот	диапазон измер.		
513-484-10E	5	8	3	3	5	6		8	3	3
513-484-10T	5	8	3	3	5	6		8	3	3

Серия 513

Функции	513-484-10E 513-484-10T
Немагнитный	●

Спецификация

Измерительный наконечник	Резьба M 1,7 x 0,35

Описание дополнительных принадлежностей см. в конце раздела "Индикаторы рычажно-зубчатые".

Опциональные аксессуары

№	Описание
21AAB363	Ограничители поля допуска, 2 шт., для индикаторов и рычажно-зубчатых головок

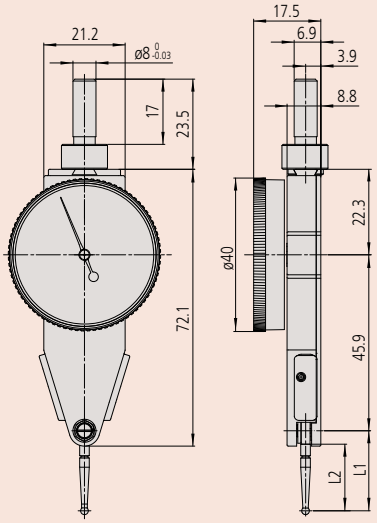

Комплектация набора: метрическая

Полный набор



Поворотный зажим (900321, для Ø4 мм, Ø8 мм, «ласточкин хвост»)



Стержень-держатель (L:100 мм)



Щуп, Ø1 мм твердосплавный



Стержень-держатель (L:100 мм)



Стержень, Ø4 мм

Базовый набор



Индикатор

Щуп, Ø2 мм точечный (твердосплавный)



Рифленое зажимное кольцо



Стержень, Ø8 мм

Все продукты предназначены для продажи коммерческим клиентам. Иллюстрации продуктов приведены без каких-либо обязательств. Описания продукции, в частности технические спецификации, соответствуют действительным только при предварительном подтверждении. По рекомендуемым розничным ценам, пожалуйста, обратитесь к отдельному прайс-листу.

Универсальные рычажно-зубчатые индикаторы

Функции	Серия 513 513-304GE
Подшипники на камнях	

Спецификация

Измерительный наконечник	Резьба M 1,4 x 0,3

Описание дополнительных принадлежностей см. в конце раздела "Индикаторы рычажно-зубчатые".

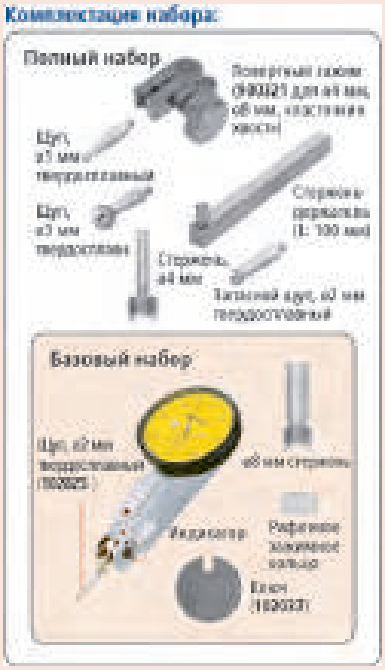

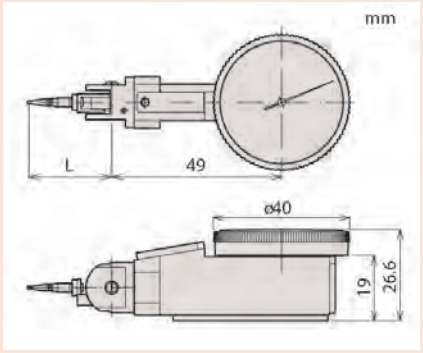

Серия 513

Эти индикаторы имеют возможность поворота измерительной головки на 360° для удобства считывания.

– Двунаправленное действие с автоматическим изменением направления измерения и центрированием.
– Подшипники на камнях и прецизионные зубчатые пары для плавного, точного перемещения и быстрого отклика.



513-304GE

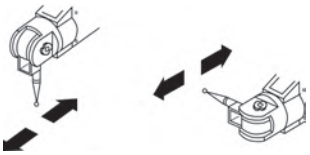

Возможность поворота наконечника на любой угол

Метрические — Базовый набор

№	Диап. изм-й [мм]	Цена деления	Шкала	Измер. усилие [Н]	Твердосплав. измер-ный рычаг ø2 мм №	L [мм]	Масса [г]
513-304GE	0,8	0,01 мм	0-40-0	≤ 0,3	102825	24	80

Метрические — Полный набор

№	Диап. изм-й [мм]	Цена деления	Шкала	Измер. усилие [Н]	Твердосплав. измер-ный рычаг ø2 мм №	L [мм]	Масса, [кг]
513-304GT	0,8	0,01 мм	0-40-0	≤ 0,3	102825	24	80

№	DIN 2270 (2016)				EN ISO 9493 (2010)					
	Ошибки показаний в диапазоне		Гистерезис	Повторяемость	Ошибки показаний в диапазоне				Гистерезис	Повторяемость
	кажд. 10 дел. шк.	диапазон измер.			кажд. 10 дел. шк.	кажд. пол-обор.	кажд. 1 оборот	диапазон измер.		
513-304GE	5	8	3	3	5	6		8	3	3
513-304GT	5	8	3	3	5	6		8	3	3

Также доступно! Дюймовые модели

Все продукты предназначены для продажи коммерческим клиентам. Иллюстрации продуктов приведены без каких-либо обязательств. Описания продукции, в частности технические спецификации, соответствуют действительным только при предварительном подтверждении. По рекомендуемым розничным ценам, пожалуйста, обратитесь к отдельному прайс-листу.

Малые рычажно-зубчатые индикаторы

Серия 513

Эти компактные рычажно-зубчатые индикаторы имеют следующие особенности:
- Двунаправленное действие с автоматической инверсией направления измерения.
- Вращаемая шкала для легкой установки прибора на нуль.
- Подшипники на камнях и прецизионные шестерни для плавного, точного движения и быстрого отклика.


513-501E


513-514E


513-527E


513-517WE

Функции	Серия 513: 513-517WE 513-517WT	513-514E до 513-515T	513-527T	513-527E
Подшипники на камнях				●
Компактный тип			●	●
Длинный измер-ный наконечник		●		
Пылезащитное	●			

Спецификация

Измерительный наконечник	Резьба M 1,7 x 0,35

Описание дополнительных принадлежностей см. в конце раздела "Индикаторы рычажно-зубчатые".

Комплектация набора:



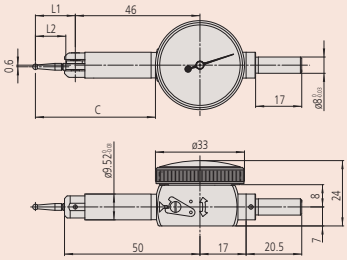

513-501E, 513-501T, 513-503T, 513-514E, 513-514T, 513-515T, 513-517T

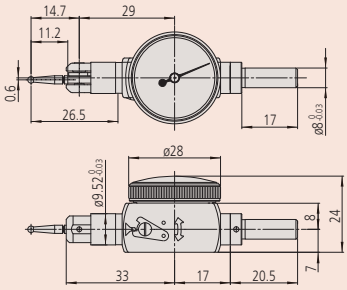

513-527

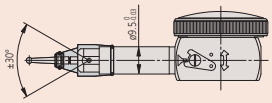

Для пылезащитных моделей 513-517WE/T измерительный рычаг должен располагаться в диапазоне ±30° к детали (см. рисунок).

Метрические — Базовый набор

№	Диап. изм-й [мм]	Цена деления	Шкала	Измер. усилие [Н]	Твердосплав. измер-ный рычаг ø2 мм №	C [мм]	L1 [мм]	L2 [мм]	Масса [г]
513-501E	0,14	0,001 мм	0-70-0	≤ 0,4	136104	41,1	12,1	8,6	41
513-503E	0,2	0,002 мм	0-100-0	≤ 0,4	103010	43,7	14,7	11,2	41
513-514E	0,5	0,01 мм	0-25-0	≤ 0,3	131324	66,8	36,8		41
513-517E	0,8	0,01 мм	0-40-0	≤ 0,3	103006	49,9	20,9	17,4	41
513-517WE	0,8	0,01 мм	0-40-0	≤ 0,3	21CZA097	49,9	20,9	17,4	41
513-527E	0,8	0,01 мм	0-40-0	≤ 0,3	103010		14,7	11,2	36

Метрические — Полный набор

№	Диап. изм-й [мм]	Цена деления	Шкала	Измер. усилие [Н]	Твердосплав. измер-ный рычаг ø2 мм №	C [мм]	L1 [мм]	L2 [мм]	Масса [г]
513-501T	0,14	0,001 мм	0-70-0	≤ 0,4	136104	41,1	12,1	8,6	41
513-503T	0,2	0,002 мм	0-100-0	≤ 0,4	103010	43,7	14,7	11,2	41
513-514T	0,5	0,01 мм	0-25-0	≤ 0,3	131324	66,8	36,8		41
513-517T	0,8	0,01 мм	0-40-0	≤ 0,3	103006	49,9	20,9	17,4	41
513-517WT	0,8	0,01 мм	0-40-0	≤ 0,3	21CZA097	49,9	20,9	17,4	41
513-527T	0,8	0,01 мм	0-40-0	≤ 0,3	103010		14,7	11,2	36
513-515T	1	0,01 мм	0-50-0	≤ 0,3	136013	73,5	44,5	41	41

Все продукты предназначены для продажи коммерческим клиентам. Иллюстрации продуктов приведены без каких-либо обязательств. Описания продукции, в частности технические спецификации, соответствуют действительным только при предварительном подтверждении. По рекомендуемым розничным ценам, пожалуйста, обратитесь к отдельному прайс-листу.

Малые рычажно-зубчатые индикаторы

№	DIN 2270 (2016)				EN ISO 9493 (2010)					
	Ошибки показаний в диапазоне		Гистерезис	Повторяемость	Ошибки показаний в диапазоне				Гистерезис	Повторяемость
	каждые 10 дел. шк.	диапазон измер.			каждые 10 дел. шк.	каждый пол-оборот	каждый 1 оборот	диапазон измер.		
513-501E					2	3		3	2	1
513-503E	2	3	2	1	2	3		3	2	1
513-514E	5	10	4	3	5			10	4	3
513-517E	5	8	3	3	5	6		8	3	3
513-517WE	5	8	3	3	5	6		8	3	3
513-527E	5	8	3	3	5	6		8	3	3
513-501T	2	3	2	1	2	3		3	2	1
513-503T	2	3	2	1	2	3		3	2	1
513-514T	5	10	4	3	5			10	4	3
513-517T	5	8	3	3	5	6		8	3	3
513-517WT	5	8	3	3	5	6		8	3	3
513-527T	5	8	3	3	5	6		8	3	3
513-515T	5	10	4	3	5	8		10	4	3

Все продукты предназначены для продажи коммерческим клиентам. Иллюстрации продуктов приведены без каких-либо обязательств. Описания продукции, в частности технические спецификации, соответствуют действительным только при предварительном подтверждении. По рекомендуемым розничным ценам, пожалуйста, обратитесь к отдельному прайс-листу.

Измерительные рычаги, стержни и держатели

Длина рычага влияет на коэффициент масштабирования индикатора. Стандартные рычаги имеют коэффициент масштабирования в единицу.



ø 0,5 мм шарик



ø 0,7 мм шарик



ø 1 мм твердосплавный шарик



ø 2 мм твердосплавный шарик



ø 2 мм рубиновый шарик



ø 3 мм твердосплавный шарик

Измерительные рычаги (для метрических моделей)

№	Стандартные модели	Модели малого типа	L2 [мм]	Ø шарикового наконечника
190547	●	●	11,2	0,5 мм стальной
190549	●	●	17,4	0,5 мм стальной
190654	●		18,7	0,5 мм стальной
190656	●	●	41	0,5 мм стальной
190548	●	●	11,2	0,7 мм стальной
190550	●	●	17,4	0,7 мм стальной
190653	●		18,7	0,7 мм стальной
190655	●	●	41	0,7 мм стальной
136756		●	8,6	1 мм твердосплавный
21CZA044	●		9,4	1 мм твердосплавный
103017	●	●	11,2	1 мм твердосплавный
131314	●		15,2	1 мм твердый сплав
103013	●	●	17,4	1 мм твердосплавный
21CZA098		●	17,4	1 мм твердосплавный*3
137558	●		18,7	1 мм твердосплавный
102824	●		6,5	1 мм твердосплавный*2
131316	●		33,9	1 мм твердосплавный
136235	●	●	41	1 мм твердосплавный
136104		●	8,6	2 мм твердосплавный
21CZA036	●		9,4	2 мм твердосплавный
103010	●	●	11,2	2 мм твердосплавный
103011	●		15,2	2 мм твердый сплав
103006	●	●	17,4	2 мм твердосплавный
21CZA097		●	17,4	2 мм твердосплавный*3
137557	●		18,7	2 мм твердосплавный
102825	●		6,5	2 мм твердосплавный*2
131324	●		33,9	2 мм твердосплавный
136013	●	●	41	2 мм твердосплавный
21CZA212	●		9,4	2 мм рубиновый
21CZA209	●	●	11,2	2 мм рубиновый
21CZB068	●		15,2	2 мм рубиновый
21CZA201	●	●	17,4	2 мм рубиновый
21CZA210	●		18,7	2 мм рубиновый
21CZA211	●	●	41	2 мм рубиновый
136758		●	8,6	3 мм твердосплавный
21CZA045	●		9,4	3 мм твердосплавный
103018	●	●	11,7	3 мм твердосплавный
131315	●		15,2	3 мм твердый сплав
103014	●	●	17,4	3 мм твердосплавный
21CZA099		●	17,4	3 мм твердосплавный*3
137559	●		18,7	3 мм твердосплавный
102826	●		6,5	3 мм твердосплавный*2
131317	●		33,9	3 мм твердосплавный
136236	●	●	41	3 мм твердосплавный

*2 : Подходящий удлинитель **209829** для 513-304GE, 513-304GT

*3 : Для моделей 513-517W

Опциональные аксессуары

№	Описание
209829	Удлинитель для универсального типа, серия 513

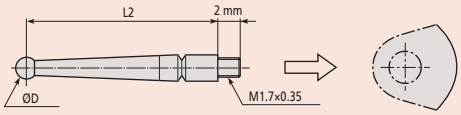

Измерительные рычаги для стандартных моделей

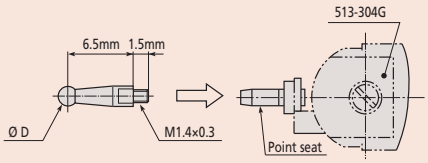

Измерительные рычаги для универсального типа 513-304GE, 513-304GT

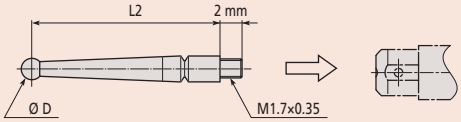

Измерительные рычаги для малых моделей

Все продукты предназначены для продажи коммерческим клиентам. Иллюстрации продуктов приведены без каких-либо обязательств. Описания продукции, в частности технические спецификации, соответствуют действительным только при предварительном подтверждении. По рекомендуемым розничным ценам, пожалуйста, обратитесь к отдельному прайс-листу.

Измерительные рычаги, стержни и держатели

Измерительные рычаги, стержни и держатели

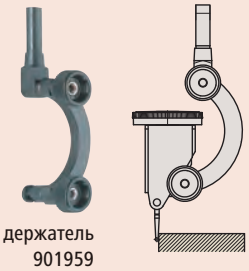

Центрирующий держатель
901959



900209



900211



Гаечный ключ 102037



Гаечный ключ 301336



190322



902802

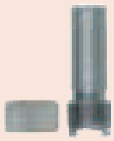

902804



102822



102389

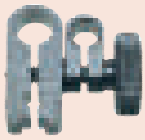

900321



Универсальный держатель

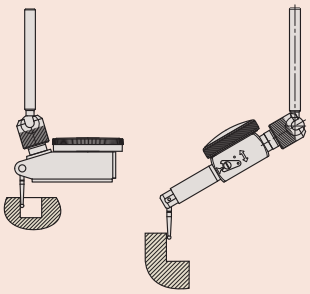

Универсальный держатель со стандартным типом (левый)
Универсальный держатель с уменьшенным типом (правый)

Центрирующий держатель

№	Стандартные модели	Стержень
901959	●	ø 8 мм

Держатель

№	Стандартные модели	Модели малого типа	L	Описание
900209.	●	●	100 мм	9 x 9 мм
953638.	●	●	50 мм	9 x 9 мм
900211	●	●	115 мм	ø 8 мм

Гаечный ключ

№	Стандартные модели	Модели малого типа
102037	●	
301336		●

Хвостовик с держателем

№	Стандартные модели	Модели малого типа	Диаметр	Описание
902802	●		4 мм	С рифленным зажимным кольцом
902803	●		6 мм	С рифленным зажимным кольцом
902804	●		8 мм	С рифленным зажимным кольцом
902806	●		4 мм, 8 мм	С рифленным зажимным кольцом
902807	●		6 мм, 8 мм	С рифленным зажимным кольцом
102036		●	4 мм	
102389		●	6 мм	
102822		●	8 мм	
190322	●			Рифленое зажимное кольцо
21CAB106	●		4 мм	
21CAB103	●		6 мм	
21CAB104	●		8 мм	

Поворотные зажимы

№	Стандартные модели	Модели малого типа	Описание
900321	●	●	Для ø 4, 8 мм стержней и "ласточкина хвоста"

Универсальный держатель

№	Стандартные модели	Модели малого типа	Стержень
21CZA229	●		ø 6 мм
21CZA233	●		ø 8 мм
21CZA230		●	
21CZA234		●	ø 8 мм

Также доступно!
Дюймовые модели

Все продукты предназначены для продажи коммерческим клиентам. Иллюстрации продуктов приведены без каких-либо обязательств. Описания продукции, в частности технические спецификации, соответствуют действительным только при предварительном подтверждении. По рекомендуемым розничным ценам, пожалуйста, обратитесь к отдельному прайс-листу.

Mitutoyo

Толщиномеры индикаторные ABSOLUTE Digimatic

Серия 547

Эти толщиномеры ABSOLUTE Digimatic позволяют измерять толщину стенки труб.



547-360

Метрические

С индикатором ID-C № 543-400BS

№	Диап. изм-й [мм]	Разрешение	Индикатор №	Макс. измеряемая глубина [мм]	Масса [г]
547-360	0-10	0,01 мм	543-400BS (ID-C)	20	240

Также доступно! Дюймовые/Метрические модели

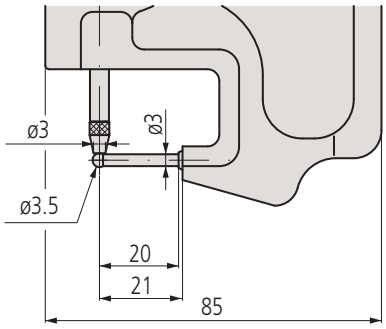

Функции	Серия 547
ZERO / ABS (НУЛЬ/АБС.)	●
Оценка ПР/±НЕ	●
Вывод данных Digimatic	●
ВКЛ./ВЫКЛ.	●
DATA/HOLD (Передача данных/ Удержание значения)	●
Функция блокировки	●
Предустановка	●
Переключение направления отсчета	●
Функция вычислений	●

Спецификация

Погрешность	±10 мкм (без учета ошибки квантования)
Измер. усилие	≤ 1,5 Н
Шкала	Линейный датчик ABSOLUTE емкостного типа
Макс. скорость отклика	Неограничена
Измерительный наконечник	Твердосплавный шарик M 2,5 x 0,45 мм
Сигнал предупреждения	Низкий заряд батареи, ошибка расчета, ошибка переполнения, ошибка установки допусков (только ID-C)
Питание	1 батарея SR-44
Срок службы батареи	Около 7000 часов

Опциональные аксессуары

№	Описание
905338	Кабель Digimatic, плоский прямой, 1 м
905409	Кабель Digimatic, плоский прямой, 2 м
02AZD790F	Кабель U-WAVE T типа F, плоский прямой
06AFM380F	Прямое соединение с USB (Digimatic-USB), 2 м, плоский прямой

Расходуемые аксессуары

№	Описание
938882	Батарея SR44, 1,5 В
21EZA198	Рычаг подъёма стержня, для диапазона 12,7 мм

Все продукты предназначены для продажи коммерческим клиентам. Иллюстрации продуктов приведены без каких-либо обязательств. Описания продукции, в частности технические спецификации, соответствуют действительным только при предварительном подтверждении. По рекомендуемым розничным ценам, пожалуйста, обратитесь к отдельному прайс-листу.

Толщиномеры индикаторные ABSOLUTE Digimatic

Серия 547

Функции	Серия 547
ZERO / ABS (НУЛЬ/АБС.)	●
Оценка ПР/±НЕ	●
Вывод данных Digimatic	●
ВКЛ./ВЫКЛ.	●
DATA/HOLD (Передача данных/ Удержание значения)	●
Функция блокировки	●
Предустановка	●
Переключение направления отсчета	●
Функция вычислений	●

Спецификация

Погрешность	±10 мкм (без учета ошибки квантования)
Измер. усилие	≤ 1,5 Н
Шкала	Линейный датчик ABSOLUTE емкостного типа
Параллельность	10 мкм
Макс. скорость отклика	Неограничена
Измерительный наконечник	M 2,5 x 0,45 мм (ISO/JIS)
Сигнал предупреждения	Низкий заряд батареи, ошибка расчета, ошибка переполнения, ошибка установки допусков (только ID-C)
Питание	1 батарея SR-44
Срок службы батареи	Около 7000 часов

Опциональные аксессуары

№	Описание
905338	Кабель Digimatic, плоский прямой, 1 м
905409	Кабель Digimatic, плоский прямой, 2 м
02AZD790F	Кабель U-WAVE T типа F, плоский прямой
06AFM380F	Прямое соединение с USB (Digimatic-USB), 2 м, плоский прямой

Расходуемые аксессуары

№	Описание
938882	Батарея SR44, 1,5 В
21EZA198	Рычаг подъёма стержня, для диапазона 12,7 мм



547-321

ABSOLUTE IP42



547-301



547-313



547-315

Метрические

С индикатором ID-C № 543-400BS

№	Диап. изм-й [мм]	Разрешение	Макс. измеряемая глубина [мм]	Тип	Масса [г]
547-301	0-10	0,01 мм	30	Дисковые керамические наконечники	255
547-321	0-10	0,01 мм	120	Дисковые керамические наконечники и большой диаметр измеряемой детали	425
547-313	0-10	0,01 мм	30	Регулируемая измерительная пятка	275
547-315	0-10	0,01 мм	30	Ножевидный стальной наконечник	270

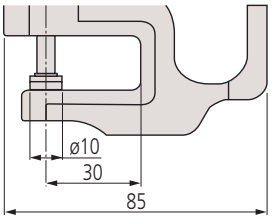

547-301

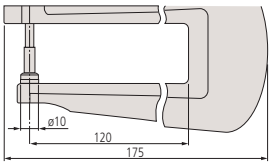

547-321

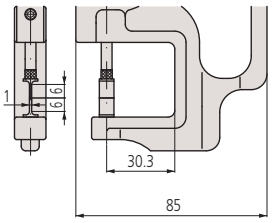

547-315

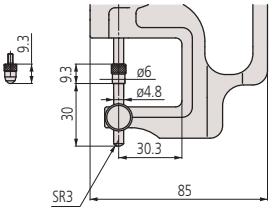

547-313

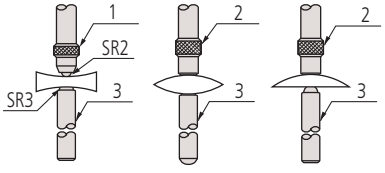

Вогнутая линза | Выпуклая линза | Плоско-выпуклая линза

1: Шариковый наконечник; 2: Плоский наконечник; 3: Пятка

(только для 547-313)

Все продукты предназначены для продажи коммерческим клиентам. Иллюстрации продуктов приведены без каких-либо обязательств. Описания продукции, в частности технические спецификации, соответствуют действительным только при предварительном подтверждении. По рекомендуемым розничным ценам, пожалуйста, обратитесь к отдельному прайс-листу.

Mitutoyo

Толщиномеры индикаторные ABSOLUTE Digimatic

Серия 547

Для измерения пленок, бумаги и т.д., с разрешением 0,001 мм.



547-401

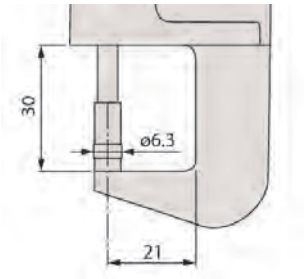

Метрические

№	Диап. изм-й [мм]	Разрешение	Индикатор №	Макс. измеряемая глубина [мм]	Масса [г]
547-401	0-12	0,01 мм/0,001 мм	543-390BS (ID-C)	21	290

Также доступно! Дюймовые/Метрические модели

Функции	Серия 547
ZERO / ABS (НУЛЬ/АБС.)	●
Оценка ПР/±НЕ	●
Вывод данных Digimatic	●
ВКЛ./ВЫКЛ.	●
DATA/HOLD (Передача данных/ Удержание значения)	●
Функция блокировки	●
Предустановка	●
Переключение направления отсчета	●
Функция вычислений	●

Спецификация

Погрешность	±3 мкм (без учета ошибки квантования)
Измер. усилие	≤ 3,5 Н
Шкала	Линейный датчик ABSOLUTE емкостного типа
Параллельность	3 мкм
Макс. скорость отклика	Неограничена
Измерительный наконечник	M2,5x0,45 мм (тип ISO/JIS) наконечник из твердого сплава
Сигнал предупреждения	Низкий заряд батареи, ошибка расчета, ошибка переполнения, ошибка установки допусков
Питание	1 батарея SR-44
Срок службы батареи	Около 7000 часов

Опциональные аксессуары

№	Описание
905338	Кабель Digimatic, плоский прямой, 1 м
905409	Кабель Digimatic, плоский прямой, 2 м
02AZD790F	Кабель U-WAVE T типа F, плоский прямой
06AFM380F	Прямое соединение с USB (Digimatic-USB), 2 м, плоский прямой

Расходуемые аксессуары

№	Описание
938882	Батарея SR44, 1,5 В
21AZB149	Подъёмный рычаг, S-тип серий 2,3,4 (до 10 мм)

Толщиномеры QUICK MINI

Серия 700

Это миниатюрные легкие толщиномеры.



700-119-20

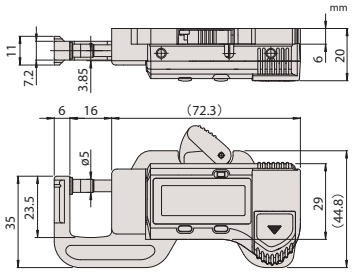

№	Диап. изм-й [мм]	Разрешение	Масса [г]
700-119-20	0-12	0,01 мм	70

Функции	Серия 700
ORIGIN (Исх. точка)	●
ZERO / ABS (НУЛЬ/АБС.)	●
ВКЛ./ВЫКЛ.	●

Спецификация

Погрешность	±0,02 мм (без учета ошибки квантования)
Измер. усилие	2 Н
Питание	батарея SR-44
Срок службы батареи	около 5 лет
Отображение данных	ЖК-дисплей, высота символов 9 мм
Комплектация	Коробка

Расходуемые аксессуары

№	Описание
938882	Батарея SR44, 1,5 В

Все продукты предназначены для продажи коммерческим клиентам. Иллюстрации продуктов приведены без каких-либо обязательств. Описания продукции, в частности технические спецификации, соответствуют действительным только при предварительном подтверждении. По рекомендуемым розничным ценам, пожалуйста, обратитесь к отдельному прайс-листу.

Толщиномеры индикаторные

Серия 7

Эти индикаторные толщиномеры предназначены для быстрого измерения толщины. 7331S имеют малую массу.



7327



7331S



7321



7313



7315



7360

Спецификация

Погрешность	См. перечень технических характеристик
Параллельность	5 мкм

Расходуемые аксессуары

№	Описание
21AZB149	Подъёмный рычаг, S-тип серий 2,3,4 (до 10 мм)
21AZB150	Подъёмный рычаг, S-тип серий 2,3 (10-20 мм)

21AZB149 : для 7301/7327/7321/7313/7315/7360
21AZB150 : для 7305/7323

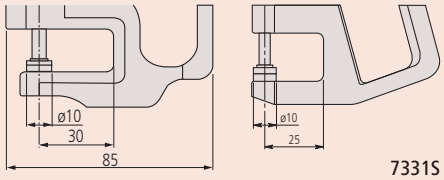

7327 / 7301 / 7305　　7331S

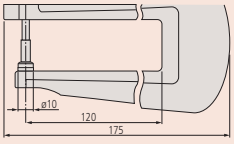

7321 / 7323

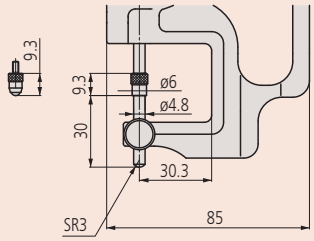

7313

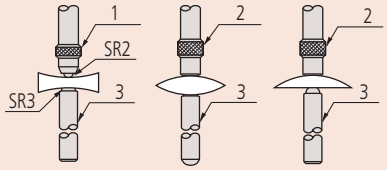

Вогнутая линза　Выпуклая линза　Плоско-выпуклая линза

1: Шариковый наконечник; 2: Плоский наконечник; 3: Пятка

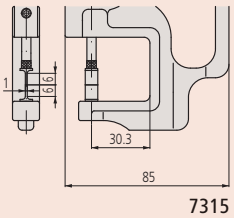

7315

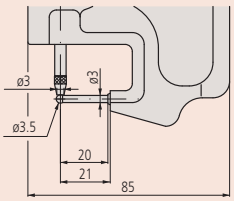

7360

Метрические　Регулируемая пятка

№	Диап. изм-й [мм]	Цена деления	Погрешность	Измер. усилие [Н]	Индикатор №	Макс. глубина измерений	Масса [г]
7313	0-10	0,01 мм	±0,015 мм	≤ 1,4	2046SB	30 мм	215

Метрические　Дисковые керамические наконечники

№	Диап. изм-й [мм]	Цена деления	Погрешность	Измер. усилие [Н]	Индикатор №	Макс. глубина измерений	Масса [г]
7327	0-1	0,001 мм	±0,005 мм	≤ 1,5	2109SB-10	30 мм	225
7301	0-10	0,01 мм	±0,015 мм	≤ 1,4	2046SB	30 мм	205
7331S	0-10	0,01 мм	±0,02 мм	≤ 1,4		25 мм	140
7305	0-20	0,01 мм	±0,02 мм	≤ 2	2050SB	30 мм	220

Метрические　Измерительный наконечник с острой кромкой

№	Диап. изм-й [мм]	Цена деления	Погрешность	Измер. усилие [Н]	Индикатор №	Макс. глубина измерений	Масса [г]
7315	0-10	0,01 мм	±0,015 мм	≤ 1,4	2046SB	30 мм	220

Метрические　Дисковые керамические наконечники и большой диаметр измеряемой детали

№	Диап. изм-й [мм]	Цена деления	Погрешность	Измер. усилие [Н]	Индикатор №	Макс. глубина измерений	Масса [г]
7321	0-10	0,01 мм	±0,015 мм	≤ 1,4	2046SB	120 мм	355
7323	0-20	0,01 мм	±0,022 мм	≤ 2	2050SB	120 мм	355

Метрические　Для толщины стенок труб - мин. внутр. диаметр 3,5 мм

№	Диап. изм-й [мм]	Цена деления	Погрешность	Измер. усилие [Н]	Индикатор №	Макс. глубина измерений	Масса [г]
7360	0-10	0,01 мм	±0,015 мм	≤ 1,4	2046SB	20 мм	200

Все продукты предназначены для продажи коммерческим клиентам. Иллюстрации продуктов приведены без каких-либо обязательств. Описания продукции, в частности технические спецификации, соответствуют действительным только при предварительном подтверждении. По рекомендуемым розничным ценам, пожалуйста, обратитесь к отдельному прайс-листу.

Кронциркули индикаторные для внутренних измерений

Серия 209



209-901

Метрические Измерительные наконечники: твердосплавные шариковые ø0,6 мм

№	Диап. изм-й [мм]	Измер. усилие	Цена деления [мм]	Погрешность	A (2) [мм]	B (3) [мм]	L (1) [мм]	Тип	Масса [г]
209-301	5-15	0,8/1,2 Н	0,005	0,015 мм	2,3	0,8	35	рис. 4	160

Метрические Измерительные наконечники: твердосплавные шарики, ø1,5 мм

№	Диап. изм-й [мм]	Измер. усилие	Цена деления [мм]	Погрешность	A (2) [мм]	B (3) [мм]	L (1) [мм]	Тип	Масса [г]
209-901	15-65	0,9/ 1,9 Н	0,05	0,05 мм	5,5	1,9	188	рис. 4	355

Метрические Измерительные наконечники: твердосплавные шариковые ø1 мм

№	Диап. изм-й [мм]	Измер. усилие	Цена деления [мм]	Погрешность	A (2) [мм]	B (3) [мм]	L (1) [мм]	Тип	Масса [г]
209-302	10-30	1,1/1,6 Н	0,01	0,03 мм	5,2	1,2	85	рис. 4	180
209-303	20-40	1,1/1,6 Н	0,01	0,03 мм	7	1,2	85	рис. 2	180
209-304	30-50	1,1/1,6 Н	0,01	0,03 мм	7	1,2	85	рис. 2	185
209-305	40-60	1,1/1,6 Н	0,01	0,03 мм	8,3	1,2	85	рис. 3	195
209-306	50-70	1,1/1,6 Н	0,01	0,03 мм	8,3	1,2	85	рис. 3	195
209-307	60-80	1,1/1,6 Н	0,01	0,03 мм	8,3	1,2	85	рис. 3	200
209-308	70-90	1,1/1,6 Н	0,01	0,03 мм	8,3	1,2	85	рис. 3	200
209-309	80-100	1,1/1,6 Н	0,01	0,03 мм	8,3	1,2	85	рис. 3	200

Метрические Измерительные наконечники: твердосплавные шарики, ø2 мм

№	Диап. изм-й [мм]	Измер. усилие	Цена деления [мм]	Погрешность	A (2) [мм]	B (3) [мм]	L (1) [мм]	Тип	Масса [г]
209-902	40-90	0,9/1,9 Н	0,05	0,05 мм	8,3	2,4	192	рис. 3	370
209-903	70-120	0,9/1,9 Н	0,05	0,05 мм	8,3	2,4	192	рис. 3	380

Метрические Измерительные наконечники: твердосплавные конусные (R 1 мм)

№	Диап. изм-й [мм]	Измер. усилие	Цена деления [мм]	Погрешность	A (2) [мм]	B (3) [мм]	L (1) [мм]	Тип	Масса [г]
209-300	2,5-12,5	0,8/1,2 Н	0,005	0,015 мм	0,7	0,4	12	рис. 1	155

Метрические Измерительные наконечники: сменные твердосплавные шариковые ø1 мм

№	Диап. изм-й [мм]	Измер. усилие	Цена деления [мм]	Погрешность	A (2) [мм]	B (3) [мм]	L (1) [мм]	Тип	Масса [г]
209-310	50-100	1,1/1,6 Н	0,01	0,03 мм	8,3	1,2	85	рис. 5	220
209-311	90-140	1,1/1,6 Н	0,01	0,03 мм	8,3	1,2	85	рис. 5	230
209-312	130-180	1,1/1,6 Н	0,01	0,03 мм	8,3	1,2	85	рис. 5	230



Рис. 1



Рис. 2



Рис. 3



Рис. 4



Рис. 5



209-300

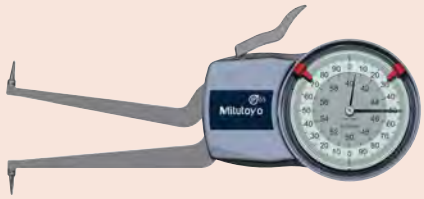

209-305

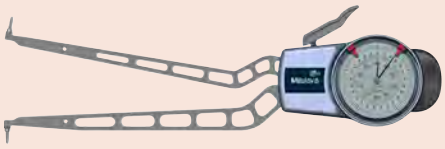

209-902

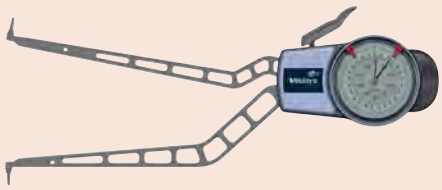

209-903

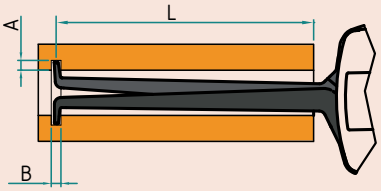

(1) Максимальный размах измерительных ножек
(2) Максимальная глубина канавки
(3) Максимальная ширина канавки

Все продукты предназначены для продажи коммерческим клиентам. Иллюстрации продуктов приведены без каких-либо обязательств. Описания продукции, в частности технические спецификации, соответствуют действительным только при предварительном подтверждении. По рекомендуемым розничным ценам, пожалуйста, обратитесь к отдельному прайс-листу.

Кронциркули Digimatic для внутренних измерений

Серия 209

Функции	Серия 209
Клавиша установки	●
Клавиша DATA	●
Макс. показание	●
Мин. показание	●
Переключаемый ABS/INC	●
Функция HOLD (удержание)	●
Вывод данных	●
Переключение направления отсчета	●
Светодиод допуска (зеленый/красный)	●
Оценка допусков	●

Спецификация

Питание	2 батареи AAA
Комплектация	Батарея и заводской сертификат контроля

Опциональные аксессуары

№	Описание
011530	Держатель для штатива, втулка 8 мм для штатива
011551	Интерфейсный адаптер Digimatic, для серии 209
937387	Кабель Digimatic, круглый 6-контактный, 1 м
965013	Кабель Digimatic, круглый 6 - контактный тип, 2 м
02AZD790E	Кабель U-WAVE T типа E, круглый 6-контактный
06AFM380E	Прямое соединение с USB (Digimatic-USB), 2 м, круглый 6-контактный

Расходуемые аксессуары

№	Описание
011511-1	Батарея LR03 (AAA), 4x



Рис. 1



Рис. 2



Рис. 3



Рис. 4

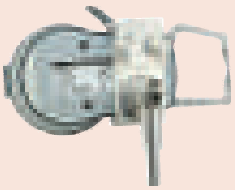

011530

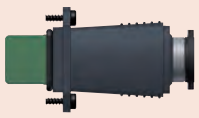

011551

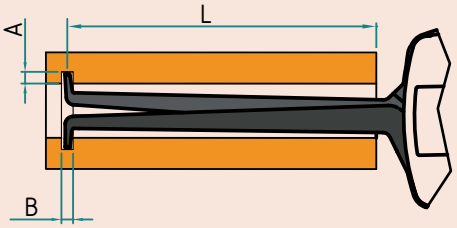

(1) Максимальный размах измерительных ножек
(2) Максимальная глубина канавки
(3) Максимальная ширина канавки



209-905

Метрический/Дюймовый — Измерительные наконечники: твердосплавные шариковые ø0,6 мм

№	Диап. изм-й [мм]	Измер. усилие	Цена деления [мм]	Погрешность	A (2) [мм]	B (3) [мм]	L (1) [мм]	Тип	Масса [г]
209-551	5-15	0,8-1,2 Н	0,005	0,015 мм	2,3	0,8	35	рис. 4	230

Метрический/Дюймовый — Измерительные наконечники: твердосплавные шарики ø1,3 мм

№	Диап. изм-й [мм]	Измер. усилие	Цена деления [мм]	Погрешность	A (2) [мм]	B (3) [мм]	L (1) [мм]	Тип	Масса [г]
209-904	13-43	1,2/ 1,7 Н	0,02	0,04 mm	5,7	1,5	127	рис. 2	360

Метрический/Дюймовый — Измерительные наконечники: твердосплавные шарики ø1,5 мм

№	Диап. изм-й [мм]	Измер. усилие	Цена деления [мм]	Погрешность	A (2) [мм]	B (3) [мм]	L (1) [мм]	Тип	Масса [г]
209-905	15-65	1/ 1,8 Н	0,02	0,06 мм	5,5	1,9	188	рис. 2	415
209-906	30-60	1,2/ 1,7 Н	0,02	0,04 mm	6,2	1,8	132	рис. 3	370

Метрический/Дюймовый — Измерительные наконечники: твердосплавные шариковые ø1 мм

№	Диап. изм-й [мм]	Измер. усилие	Цена деления [мм]	Погрешность	A (2) [мм]	B (3) [мм]	L (1) [мм]	Тип	Масса [г]
209-552	10-30	1,1-1,6 Н	0,01	0,03 мм	5,2	1,2	85	рис. 4	250
209-553	20-40	1,1-1,6 Н	0,01	0,03 мм	7	1,2	85	рис. 2	250
209-554	30-50	1,1-1,6 Н	0,01	0,03 мм	7	1,2	85	рис. 2	255
209-555	40-60	1,1-1,6 Н	0,01	0,03 мм	8,3	1,2	85	рис. 3	265
209-556	50-70	1,1-1,6 Н	0,01	0,03 мм	8,3	1,2	85	рис. 3	265
209-557	60-80	1,1-1,6 Н	0,01	0,03 мм	8,3	1,2	85	рис. 3	270
209-558	70-90	1,1-1,6 Н	0,01	0,03 мм	8,3	1,2	85	рис. 3	270

Метрический/Дюймовый — Измерительные наконечники: твердосплавные шарики ø2 мм

№	Диап. изм-й [мм]	Измер. усилие	Цена деления [мм]	Погрешность	A (2) [мм]	B (3) [мм]	L (1) [мм]	Тип	Масса [г]
209-907	50-80	1,2/ 1,7 Н	0,02	0,04 mm	8,3	2,4	132	рис. 3	370
209-908	70-100	1,2/ 1,7 Н	0,02	0,04 mm	8,3	2,4	132	рис. 3	375
209-909	90-120	1,2/ 1,7 Н	0,02	0,04 mm	8,3	2,4	132	рис. 3	380
209-910	40-90	1/ 1,8 Н	0,02	0,06 мм	8,3	2,4	192	рис. 3	420

Метрический/Дюймовый — Измерительные наконечники: твердосплавные конусные (R 0,1 мм)

№	Диап. изм-й [мм]	Измер. усилие	Цена деления [мм]	Погрешность	A (2) [мм]	B (3) [мм]	L (1) [мм]	Тип	Масса [г]
209-550	2,5-12,5	0,8-1,2 Н	0,005	0,015 мм	0,7	0,4	12	рис. 1	225

Все продукты предназначены для продажи коммерческим клиентам. Иллюстрации продуктов приведены без каких-либо обязательств. Описания продукции, в частности технические спецификации, соответствуют действительным только при предварительном подтверждении. По рекомендуемым розничным ценам, пожалуйста, обратитесь к отдельному прайс-листу.

Кронциркули индикаторные для наружных измерений

Серия 209

Метрические — Измерительные наконечники: радиус конуса: 0,4 мм (209-405), 0,75 (209-921)

№	Диап. изм-й [мм]	Измер. усилие	Цена деления [мм]	Погрешность	Hb (2) [мм]	Hf (3) [мм]	L (1) [мм]	Тип	Масса [г]
209-405	0-20	1,1/1,6 Н	0,01	0,03 мм	24,6	24,6	85	рис. 1	210
209-921	0-50	0,8/1,7 Н	0,05	0,05 мм	30	30	167	рис. 2	430

Метрические — Измерительные наконечники: твердосплавные шарики ø1,5 мм, ø2 мм (209-911)

№	Диап. изм-й [мм]	Измер. усилие	Цена деления [мм]	Погрешность	Hb (2) [мм]	Hf (3) [мм]	L (1) [мм]	Тип	Масса [г]
209-911	0-50	0,8/ 1,7 Н	0,05	0,05 mm	30	30	167	рис. 2	430
209-402	0-10	0,8/1,2 Н	0,005	0,015 мм	19,1	18,6	35	рис. 2	170
209-404	0-20	1,1/1,6 Н	0,01	0,03 мм	24,7	24,6	85	рис. 2	210
209-407	0-20	1,1/1,6 Н	0,01	0,03 мм	24,7	2,5	85	рис. 4	200

Метрические — Измерительные наконечники: твердосплавный шарик ø 1,5 мм / радиус конуса 0,4 мм

№	Диап. изм-й [мм]	Измер. усилие	Цена деления [мм]	Погрешность	Hb (2) [мм]	L (1) [мм]	Тип	Масса [г]
209-401	0-10	0,8/1,2 Н	0,005	0,015 мм	18,8	35	рис. 8	165
209-406	0-20	1,1/1,6 Н	0,01	0,03 мм	24,7	80	рис. 3	200

Метрические — Измерительные наконечники: сфера ø2 мм/ радиус из закаленной стали 0,5 мм

№	Диап. изм-й [мм]	Измер. усилие	Цена деления [мм]	Погрешность	Hb (2) [мм]	L (1) [мм]	Тип	Масса [г]
209-603	0-10	0,3/1,3 Н	0,1	0,1 мм	5	36	рис. 5	40

Метрические — Измерительные наконечники: твердосплавные шарики ø3 мм (209-912), ø2 мм (209-843)

№	Диап. изм-й [мм]	Измер. усилие	Цена деления [мм]	Погрешность	Hb (2) [мм]	Hf (3) [мм]	L (1) [мм]	Тип	Масса [г]
209-912	0-50	0,8/ 1,7 Н	0,05	0,05 mm	30	4,3	169	рис. 4	400
209-843	0-10	0,3/1,3 Н	0,1	0,1 мм	5	5	36	рис. 7	40

Метрические — Измерительные наконечники: дисковые ø6 мм

№	Диап. изм-й [мм]	Измер. усилие	Цена деления [мм]	Погрешность	Hb (2) [мм]	Hf (3) [мм]	L (1) [мм]	Тип	Масса [г]
209-403	0-10	0,8/1,2 Н	0,005	0,02 мм	21,7	14,8	36	рис. 6	175


Рис. 1


Рис. 2


Рис. 3


Рис. 4


Рис. 5


Рис. 6


Рис. 7


Рис. 8

Опциональные аксессуары

№	Описание
011530	Держатель для штатива, втулка 8 мм для штатива

Кроме 209-603, 209-843


209-402


209-405


209-406


209-843

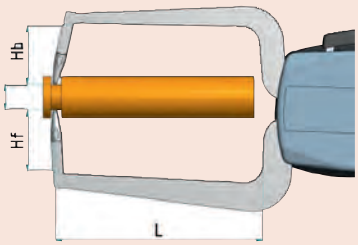

Рис. 1/2/6/7

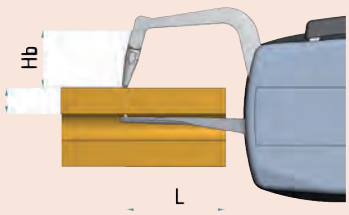

Рис. 3/4/5/8

(1) Максимальный размах измерительных ножек
(2) Максимальная глубина канавки
(3) Максимальная ширина канавки

Все продукты предназначены для продажи коммерческим клиентам. Иллюстрации продуктов приведены без каких-либо обязательств. Описания продукции, в частности технические спецификации, соответствуют действительным только при предварительном подтверждении. По рекомендуемым розничным ценам, пожалуйста, обратитесь к отдельному прайс-листу.

Кронциркули Digimatic для наружных измерений

Серия 209

Функции	Серия 209
Клавиша установки	●
Клавиша DATA	●
Макс. показание	●
Мин. показание	●
Переключаемый ABS/INC	●
Функция HOLD (удержание)	●
Вывод данных	●
Переключение направления отсчета	●
Светодиод допуска (зеленый/красный)	●
Оценка допусков	●

Спецификация

Питание	2 батареи AAA
Комплектация	Батарея и заводской сертификат контроля

Опциональные аксессуары

№	Описание
011530	Держатель для штатива, втулка 8 мм для штатива
011551	Интерфейсный адаптер Digimatic, для серии 209
937387	Кабель Digimatic, круглый 6-контактный, 1 м
965013	Кабель Digimatic, круглый 6 - контактный тип, 2 м
02AZD790E	Кабель U-WAVE T типа E, круглый 6-контактный
06AFM380E	Прямое соединение с USB (Digimatic-USB), 2 м, круглый 6-контактный

Расходуемые аксессуары

№	Описание
011511-1	Батарея LR03 (AAA), 4x

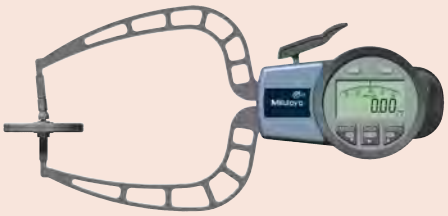

209-915

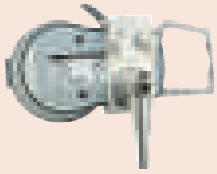

011530

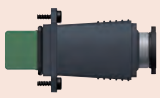

011551

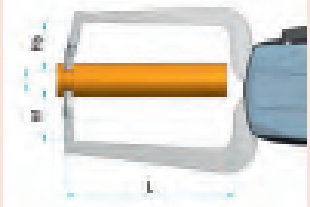



209-572

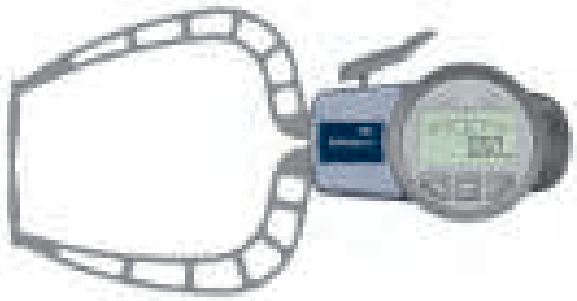

209-913

Измерительные наконечники: твердосплавная сфера ø1,5 мм

№	Диап. изм-й [мм]	Измер. усилие	Цена деления [мм]	Погрешность	Hb (2) [мм]	Hf (3) [мм]	L (1) [мм]	Тип	Масса [г]
209-570	0-10	0,8/1,2 Н	0,005	0,015 мм	19,1	18,6	35	рис. 1	240
209-572	0-20	1,1/1,6 Н	0,01	0,03 мм	24,7	24,6	85	рис. 1	280
209-573	0-20	1,1/1,6 Н	0,01	0,03 мм	24,7	2,5	80	рис. 2	270

Измерительные наконечники: твердосплавные шарики ø3 мм

№	Диап. изм-й [мм]	Измер. усилие	Цена деления [мм]	Погрешность	Hb (2) [мм]	Hf (3) [мм]	L (1) [мм]	Тип	Масса [г]
209-913	0-30	0,9/ 1,6 Н	0,02	0,04 ии	30	30	114	рис. 1	430
209-914	0-30	0,9/ 1,6 Н	0,02	0,04 мм	30	4	116	рис. 2	410

Измерительные наконечники: дисковые ø10 мм

№	Диап. изм-й [мм]	Измер. усилие	Цена деления [мм]	Погрешность	Hb (2) [мм]	Hf (3) [мм]	L (1) [мм]	Тип	Масса [г]
209-571	0-10	0,8/1,2 Н	0,005	0,02 мм	21,7	14,8	35	рис. 3	245

Измерительные наконечники: диски ø50 мм

№	Диап. изм-й [мм]	Измер. усилие	Цена деления [мм]	Погрешность	Hb (2) [мм]	Hf (3) [мм]	L (1) [мм]	Тип	Масса [г]
209-915	0-30	0,9/ 1,6 Н	0,02	0,04	36	24	116	рис. 4	430



Рис. 1

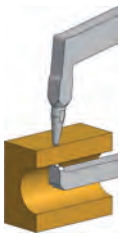

Рис. 2



Рис. 3

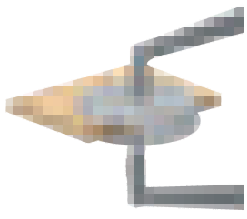

Рис. 4

(1) Максимальный размах измерительных ножек
(2) Максимальная глубина проникновения верхнего наконечника
(3) Максимальная глубина проникновения нижнего наконечника

Все продукты предназначены для продажи коммерческим клиентам. Иллюстрации продуктов приведены без каких-либо обязательств. Описания продукции, в частности технические спецификации, соответствуют действительным только при предварительном подтверждении. По рекомендуемым розничным ценам, пожалуйста, обратитесь к отдельному прайс-листу.

Кронциркули Digimatic для наружных измерений

Серия 209

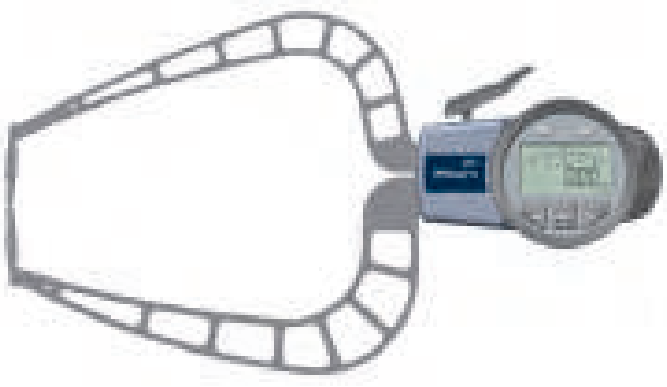

209-918

Измерительные наконечники: твердосплавные шарики ø3 мм

№	Диап. изм-й [мм]	Измер. усилие	Цена деления [мм]	Погрешность	Hb (2) [мм]	Hf (3) [мм]	L (1) [мм]	Тип	Масса [г]
209-918	0-50	0,8/ 1,7 Н	0,02	0,06 мм	30	30	167	рис. 1	490
209-919	0-50	0,8/ 1,7 Н	0,02	0,06 мм	30	4,3	169	рис. 2	460

Измерительные наконечники: диски ø50 мм

№	Диап. изм-й [мм]	Измер. усилие	Цена деления [мм]	Погрешность	Hb (2) [мм]	Hf (3) [мм]	L (1) [мм]	Тип	Масса [г]
209-920	0-50	0,8/ 1,7 Н	0,02	0,08 мм	36	24	167	рис. 3	500

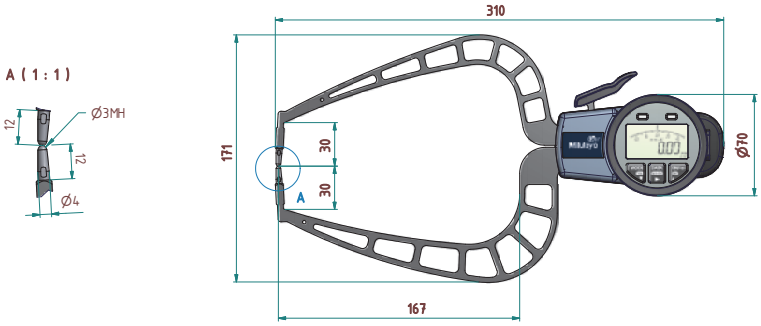

209-918

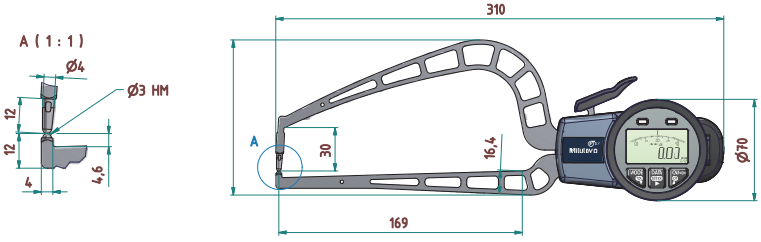

209-919

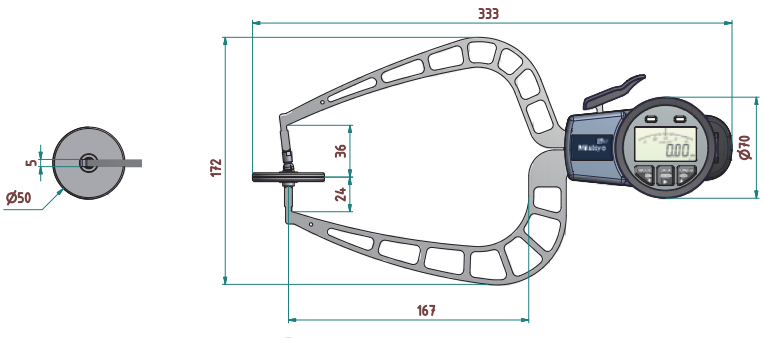

209-920

Функции	Серия 209
Клавиша установки	●
Клавиша DATA	●
Макс. показание	●
Мин. показание	●
Переключаемый ABS/INC	●
Функция HOLD (удержание)	●
Вывод данных	●
Переключение направления отсчета	●
Светодиод допуска (зеленый/красный)	●
Оценка допусков	●

Спецификация

Питание	2 батареи LR03 AAA
Комплектация	Батарея и заводской сертификат контроля

Опциональные аксессуары

№	Описание
937387	Кабель Digimatic, круглый 6-контактный, 1 м
965013	Кабель Digimatic, круглый 6 -контактный тип, 2 м
02AZD790E	Кабель U-WAVE T типа E, круглый 6-контактный
011530	Держатель для штатива, втулка 8 мм для штатива
011551	Интерфейсный адаптер Digimatic, для серии 209
06AFM380E	Прямое соединение с USB (Digimatic-USB), 2 м, круглый 6-контактный

Расходуемые аксессуары

№	Описание
011511-1	Батарея LR03 (AAA), 4x



Рис.1



Рис. 2



Рис. 3

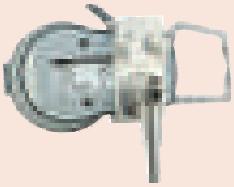

011530

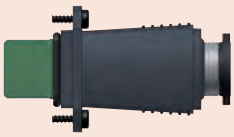

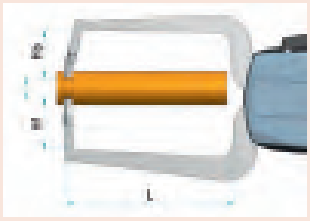

(1) Максимальный размах измерительных ножек
(2)Максимальная глубина проникновения верхнего наконечника
(3) Максимальная глубина проникновения нижнего наконечника

Все продукты предназначены для продажи коммерческим клиентам. Иллюстрации продуктов приведены без каких-либо обязательств. Описания продукции, в частности технические спецификации, соответствуют действительным только при предварительном подтверждении. По рекомендуемым розничным ценам, пожалуйста, обратитесь к отдельному прайс-листу.

Кронциркули Digimatic для наружных/внутренних измерений

Серия 209

Функции	Серия 209
Клавиша установки	●
Клавиша DATA	●
Переключаемый ABS/INC	●
Функция блокировки	●
Вывод данных	●
Переключение направления отсчета	●
HOLD (Удержание значения)	●
Переключение мм/дюйм	●
Регистратор данных (100 измеренных значений)	●
Макс./Мин. значение	●
Светодиод допуска (зеленый/красный)	●
Выключение после 1/5/10 мин. простоя	●

Спецификация

Питание	Литиево-ионная батарея
Комплектация	Заводской сертификат контроля Руководство пользователя беспроводная зарядная панель
Разрешение	0,001 / 0,002 / 0,005 / 0,01 мм

Опциональные аксессуары

№	Описание
63AAA158	Адаптер Digimatic для серии 209, для 209-925 - 209-928
63AAA159	Зарядная панель для серии 209
937387	Кабель Digimatic, круглый 6-контактный, 1 м
965013	Кабель Digimatic, круглый 6 - контактный тип, 2 м
02AZD790E	Кабель U-WAVE T типа E, круглый 6-контактный
06AFM380E	Прямое соединение с USB (Digimatic-USB), 2 м, круглый 6-контактный

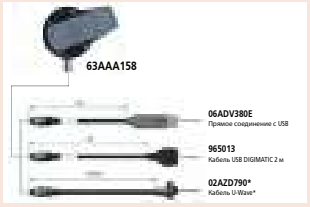

63AAA158

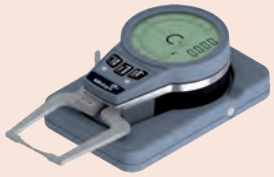

63AAA159

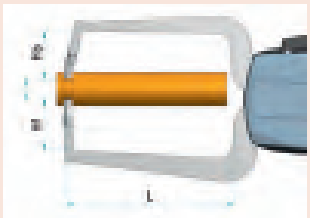



(1) Максимальный размах измерительных ножек
(2) Максимальная глубина проникновения верхнего наконечника
(3) Максимальная глубина проникновения нижнего наконечника



209-927



209-928



209-929



209-925



209-926

1. Измерительные наконечники : R0,12 мм, твердый сплав

№	Диап. изм-й [мм]	Измер. усилие	Погрешность	A (2) [мм]	B (3) [мм]	L (1) [мм]	Тип	Масса [г]
209-927	2,5-12,5	0,8-1,3	0,01 мм	0,7	0,6	12	рис. 4	160

2. Измерительные наконечники : Твердосплавный шарик ø0,6 мм

№	Диап. изм-й [мм]	Измер. усилие	Погрешность	A (2) [мм]	B (3) [мм]	L (1) [мм]	Тип	Масса [г]
209-928	5-20	0,8-1,3	0,01 мм	2,2	0,8	44	рис. 3	160

3. Измерительные наконечники : Твердосплавный шарик ø1,0 mm

№	Диап. изм-й [мм]	Измер. усилие	Погрешность	A (2) [мм]	B (3) [мм]	L (1) [мм]	Тип	Масса [г]
209-929	10-25	0,8-1,3	0,01 мм	4	1,5	46	рис. 3	160

4. Измерительные наконечники: Твердосплавный шарик ø1,5 мм

№	Диап. изм-й [мм]	Измер. усилие	Погрешность	Hb (2) [мм]	Hf (3) [мм]	L (1) [мм]	Тип	Масса [г]
209-925	0-15	1,3 - 1,5	0,01 мм	17	17	45	рис. 2	170

5. Измерительные наконечники : R0,4 мм, твердый сплав

№	Диап. изм-й [мм]	Измер. усилие	Погрешность	Hb (2) [мм]	Hf (3) [мм]	L (1) [мм]	Тип	Масса [г]
209-926	0-15	1,3 - 1,5	0,015 мм	12	12	45	рис. 1	170

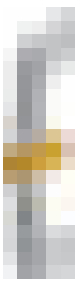

Рисунок 1



Рисунок 2



Рисунок 3



Рисунок 4

Все продукты предназначены для продажи коммерческим клиентам. Иллюстрации продуктов приведены без каких-либо обязательств. Описания продукции, в частности технические спецификации, соответствуют действительным только при предварительном подтверждении. По рекомендуемым розничным ценам, пожалуйста, обратитесь к отдельному прайс-листу.

Пружинные граммометры

Серия 546

Эти граммометры для различных измерительных задач имеют следующие особенности:
– Для регулировки микропереключателей, пружин и клапанов реле
– Для проверки измерительного усилия измерительных головок
– Для регулировки пружин на сжатие и растяжение.
– Двусторонняя шкала для измерения в обоих направлениях.



546-112



546-137

С удержанием пиковых значений

№	Диапазон	Цена деления
546-133	10-100 мН	5 мН
546-134	30-300 мН	10 мН
546-135	0,06-0,5 Н	0,02 Н
546-136	0,1-1 Н	0,05 Н
546-137	0,15-1,5 Н	0,05 Н
546-138	0,3-3 Н	0,1 Н
546-139	0,6-5 Н	0,2 Н

Стандартный

№	Диапазон	Цена деления
546-112	6-50 мН	2 мН
546-113	10-100 мН	5 мН
546-114	30-300 мН	10 мН
546-115	0,06-0,5 Н	0,02 Н
546-116	0,1-1 Н	0,05 Н
546-117	0,15-1,5 Н	0,05 Н
546-118	0,3-3 Н	0,1 Н
546-119	0,6-5 Н	0,2 Н

Спецификация

Погрешность	$^1/_2$ цены деления
Масса	56 г

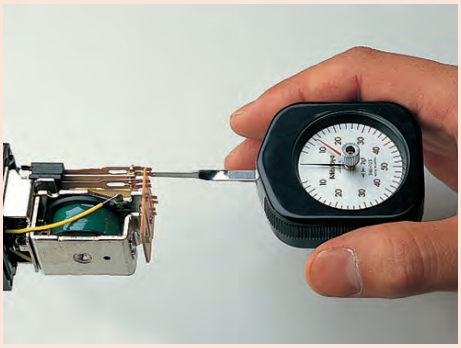

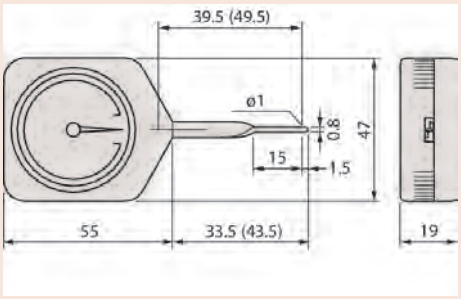

Размеры в скобках относятся к № 546-112, 546-113, 546-133

Все продукты предназначены для продажи коммерческим клиентам. Иллюстрации продуктов приведены без каких-либо обязательств. Описания продукции, в частности технические спецификации, соответствуют действительным только при предварительном подтверждении. По рекомендуемым розничным ценам, пожалуйста, обратитесь к отдельному прайс-листу.

Вспомогательные приспособления и прочее





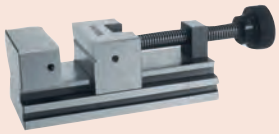









Стойки и штативы, верстачные центра, тиски, призмы, плиты, угломеры, уровни, линейки
Страница 300

Все продукты предназначены для продажи коммерческим клиентам. Иллюстрации продуктов приведены без каких-либо обязательств. Описания продукции, в частности технические спецификации, соответствуют действительным только при предварительном подтверждении. По рекомендуемым розничным ценам, пожалуйста, обратитесь к отдельному прайс-листу.

Стойки со столом из закаленной стали

Серия 7

Стандартное исполнение



7001-10



7002-10



519-109-10

№	Эффективный размер стола [мм]	ø колонны [мм]	Макс. измеряемая высота [мм]	Измерительный стол	Отверстие под гильзу ø [мм]	Масса, [кг]
7001-10	Ø 58 мм	30	95	Рифленый (101462)	ø 3/8 дюйма (**9,53 мм**), 8 мм со втулкой (стандартная принадлежность)	4
7002-10	Ø 58 мм	30	95	Плоский (101461)	ø 3/8 дюйма (**9,53 мм**), 8 мм со втулкой (стандартная принадлежность)	4
519-109-10	ø 58 мм	30	318	Рифленый (101462)	ø 3/8 дюйма (**9,53 мм**), 8 мм со втулкой (стандартная принадлежность)	6

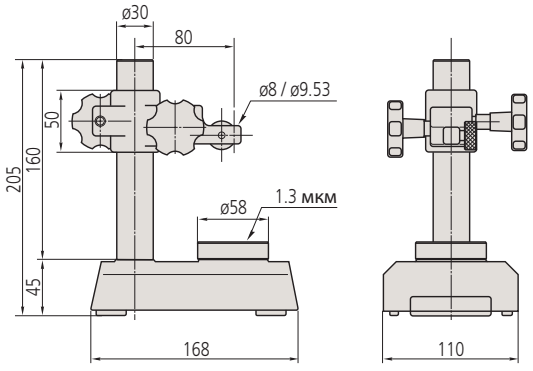

7001-10, 7002-10

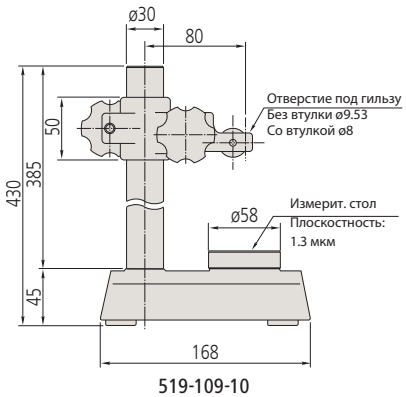

519-109-10

Спецификация

Микроподача	1 м
Перпендикулярность стола к отверстию гильзы	0,4/100 мм/мм
Плоскостность стола	1,3 мкм

Стандартные аксессуары

№	Описание
101461	Плоский стол, ø58 мм
101462	Рифлёный стол, ø58 мм
21JAA316	Втулка ø8 мм, 9,53 мм до 8 мм

Опциональные аксессуары

№	Описание
101463	Стол с выпуклой пяткой, ø58 мм

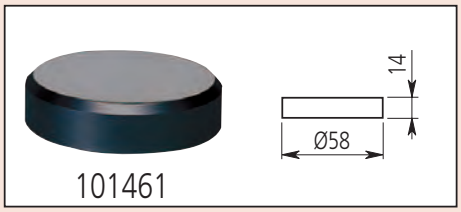

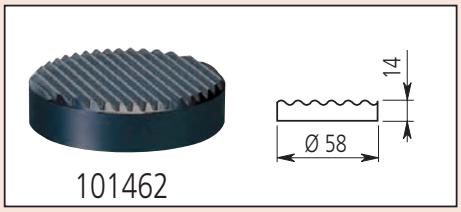

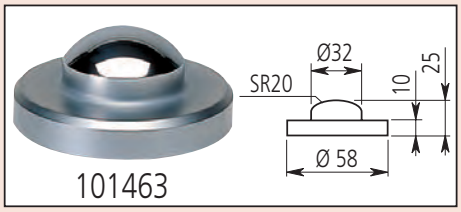

Все продукты предназначены для продажи коммерческим клиентам. Иллюстрации продуктов приведены без каких-либо обязательств. Описания продукции, в частности технические спецификации, соответствуют действительным только при предварительном подтверждении. По рекомендуемым розничным ценам, пожалуйста, обратитесь к отдельному прайс-листу.

Стойки со столом из закаленной стали

Серия 215, серия 7

Стандартное исполнение



7007-10



215-405-10



215-505-10
с датчиком линейных перемещений
(опционально)

Спецификация

Микроподача	1 мм (215-505-10: винтовая колонна)
Перпендикулярность стола к отверстию гильзы	0,4/100 мм/мм
Плоскостность стола	1,3 (7007-10) 2,3 (215-405-10, 215-505-10) мкм

Стандартные аксессуары

№	Описание
21JAA316	Втулка ø8 мм, 9,53 мм до 8 мм
21JAA329	Втулка, с 20 мм на 8 мм
21JAA330	Вставка Ø 9,53 мм, с 20 мм на 9,53 мм

21JAA316 только для 7007-10 + 215-405-10
21JAA329 и 21JAA330 только для 215-505-10

Опциональные аксессуары

№	Описание
21JAA331	Вставка Ø 15 мм, с 20 мм на 15 мм

21JAA331 : только для 215-505-10

№	Эффективный размер стола [мм]	ø колонны [мм]	Макс. измеряемая высота [мм]	Отверстие под гильзу ø [мм]	Масса, [кг]
7007-10	90 x 90	30	90	ø 3/8" **ø 9,53 мм** /ø8 мм с вставкой	5
215-405-10	110 x 110	40	235	ø 3/8" **ø 9,53 мм**/ø 8 мм с вставкой	10,9
215-505-10	150 x 150	50	275	ø 20 мм (ø 3/8" / **9,53 мм,** 8 мм с вставкой)	19,7

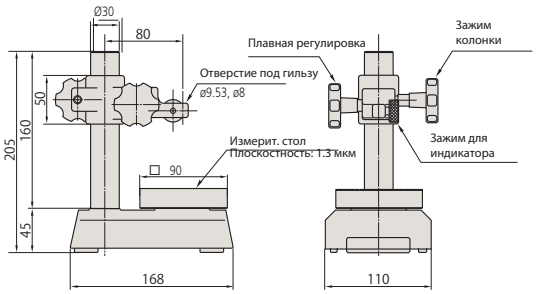

7007-10

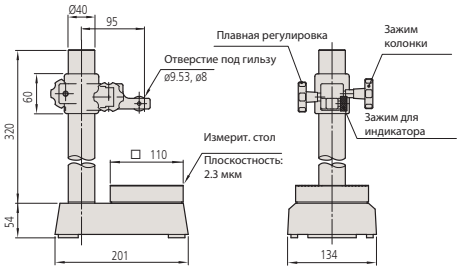

215-405-10

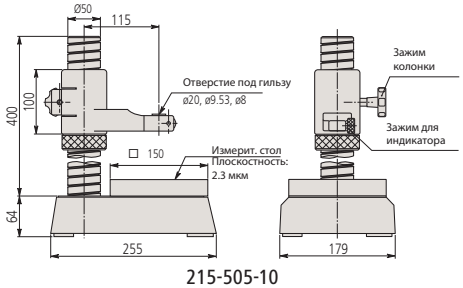

215-505-10

Все продукты предназначены для продажи коммерческим клиентам. Иллюстрации продуктов приведены без каких-либо обязательств. Описания продукции, в частности технические спецификации, соответствуют действительным только при предварительном подтверждении. По рекомендуемым розничным ценам, пожалуйста, обратитесь к отдельному прайс-листу.

Стойки со столом из закаленной стали

Серия 913

Стандартное исполнение

– Простое стандартное исполнение.



913-101



913-102

№	Эффективный размер стола [мм]	Макс. измеряемая высота [мм]	Отверстие под гильзу ø [мм]
913-101	ø 50	100	8 мм
913-102	60 x 70	100	8 мм

Спецификация

ø колонны	22 мм

Опциональные аксессуары

№	Описание
913-201	Горизонтальные центра, для 913-101, 913-102



913-201

Штатив для прецизионных нутромеров

Серия 215

– Для измерения серии мелких деталей.



215-120-10

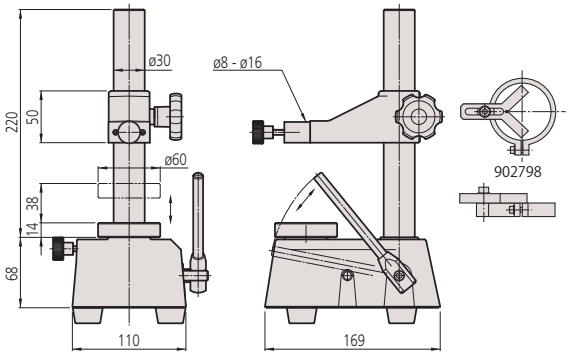

№	Максимальная измеряемая высота [мм]	Эффективный размер стола [мм]	Измерительный ход [мм]	Масса, [кг]
215-120-10	110	ø 60	max. 38	6,5

Опциональные аксессуары

№	Описание
902798	Съемный упорный уголок для 215-120-10, штатив для нутромеров

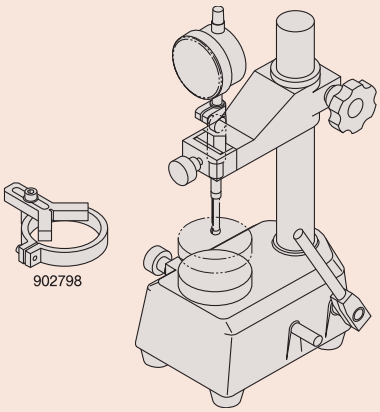

Все продукты предназначены для продажи коммерческим клиентам. Иллюстрации продуктов приведены без каких-либо обязательств. Описания продукции, в частности технические спецификации, соответствуют действительным только при предварительном подтверждении. По рекомендуемым розничным ценам, пожалуйста, обратитесь к отдельному прайс-листу.

Измерительный штатив с гранитным основанием

Серия 912

Этот штатив поставляется с износостойким столом из черного гранита.



912-101

№	Базовый размер [мм]	Эффективный размер стола [мм]	ø колонны [мм]	Макс. измеряемая высота [мм]	Вылет скобы [мм]	ø консоли [мм]	Отверстие под гильзу ø [мм]	Плоскостность стола [мкм]	Масса, [кг]
912-101	150 x 100 x 40	100 x 100	16	180	150	16	8	2	2,8

Серия 912

– Черный отполированнный измерительный гранитный стол.
– Консоль с вылетом 120мм.



912-105

№	Базовый размер [мм]	Эффективный размер стола [мм]	ø колонны [мм]	Макс. измеряемая высота [мм]	Вылет скобы [мм]	Микроподача	Отверстие под гильзу ø [мм]	Плоскостность стола [мкм]	Масса, [кг]
912-105	260 x 140 x 50	200 x 140	35	180	120	8 мм	8	2	9,5

Все продукты предназначены для продажи коммерческим клиентам. Иллюстрации продуктов приведены без каких-либо обязательств. Описания продукции, в частности технические спецификации, соответствуют действительным только при предварительном подтверждении. По рекомендуемым розничным ценам, пожалуйста, обратитесь к отдельному прайс-листу.

Измерительный штатив с гранитным основанием

Серия 215

Этот магнитный измерительный штатив обладает следующими преимуществами:
– Механическая система фиксации и точное позиционирование
– Индикатор может быть закреплен в любом положении благодаря шарнирной системе.

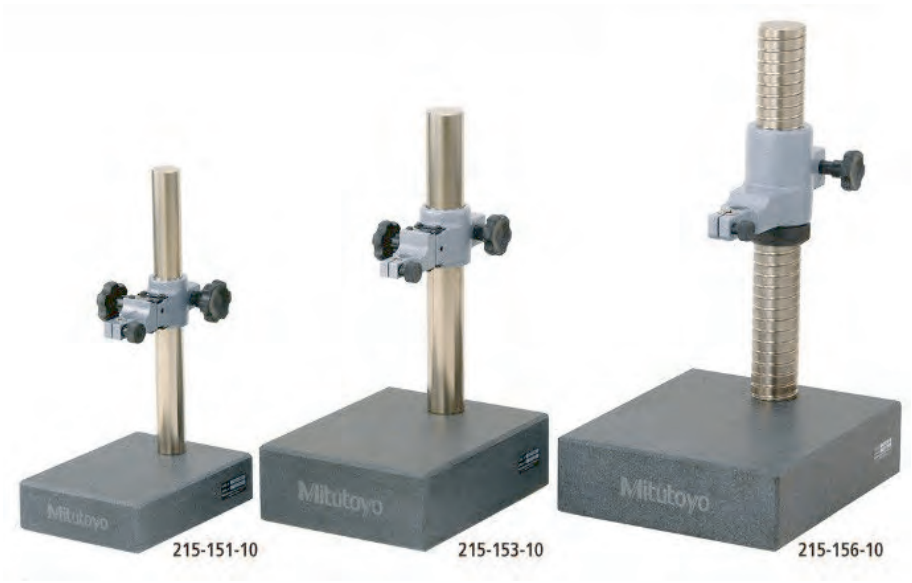

№	ø колонны [мм]	Макс. измеряемая высота [мм]	Микроподача [мм]	Отверстие под гильзу ø [мм]	Плоскостность стола [мкм]	Перпендикулярность стола к отверстию гильзы [мм/мм]	Масса, [кг]
215-150-10	30	120	1	Ø 3/8" / ø **9,53 мм** (с Ø 8 мм вставкой)	3	0,2/100	5,4
215-151-10	30	260	1	Ø 3/8" /ø **9,53 мм** (с ø 8 мм вставкой)	3	0,2/100	7,5
215-153-10	40	250	1	ø 3/8"/ **ø 9,53 мм** (ø8 мм с вставкой)	3,5	0,2/100	16
215-156-10	50	300	1	ø 20 мм (ø 3/8" / **9,53 мм,** 8 мм с вставкой)	3,5	0,2/100	27,5

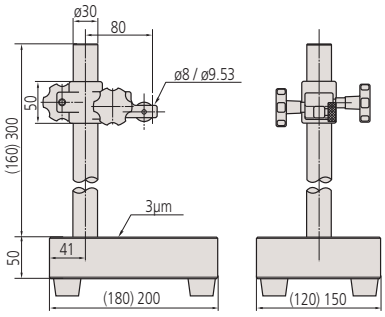

215-151-10 (215-150-10)

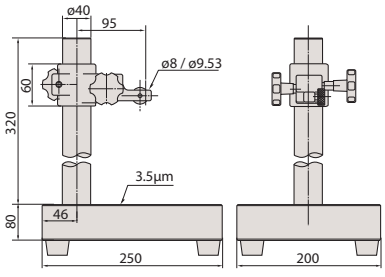

215-153-10

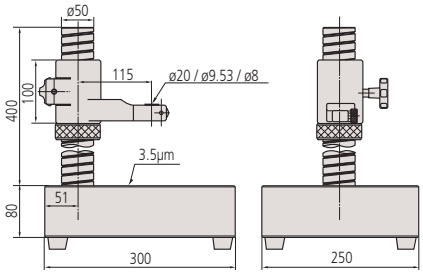

215-156-10

Стандартные аксессуары

№	Описание
21JAA316	Втулка ø8 мм, 9,53 мм до 8 мм
21JAA329	Втулка, с 20 мм на 8 мм
21JAA330	Вставка Ø 9,53 мм, с 20 мм на 9,53 мм

21JAA316 для 215-150-10, 215-151-10, 215-153-10
21JAA329 и 21JAA330 для 215-156-10

Опциональные аксессуары

№	Описание
21JAA331	Вставка Ø 15 мм, с 20 мм на 15 мм

только для 215-156-10

Все продукты предназначены для продажи коммерческим клиентам. Иллюстрации продуктов приведены без каких-либо обязательств. Описания продукции, в частности технические спецификации, соответствуют действительным только при предварительном подтверждении. По рекомендуемым розничным ценам, пожалуйста, обратитесь к отдельному прайс-листу.

Шарнирный магнитный измерительный штатив

Серия 011

– С механической фиксирующей системой и точной установкой
– Позволяет фиксировать измерительную головку в любом положении, зафиксировав шарнирную конструкцию в необходимом положении.



011533



011358



011359



011360

№	Зажимное устройство	Усилие зажима (вертикал.) [Н]	Базовый размер (ДхШхВ) [мм]	Полная высота [мм]	Рабочий радиус [мм]	Отверстие под гильзу ø [мм]	Резьбовой рычаг/Основн.	Масса, [кг]
011533	магнитное	300	34 x 30 x 35	220	130	8	M6 x 1	0,45
011358	магнитное	750	60 x 50 x 55	310	200	8	M8 x 1,25	1,55
011359	магнитное	750	60 x 50 x 55	397	280	8	M8 x 1,25	1,85
011360	магнитное	900	75 x 50 x 55	517	400	8	M8 x 1,25	2,1

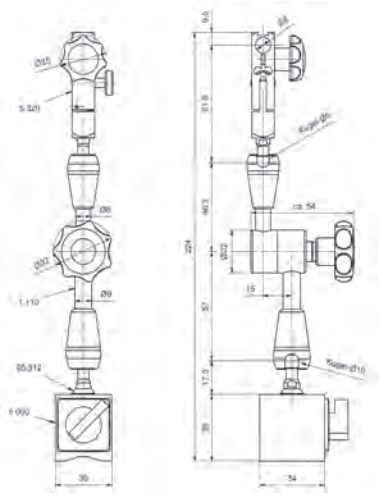

011533

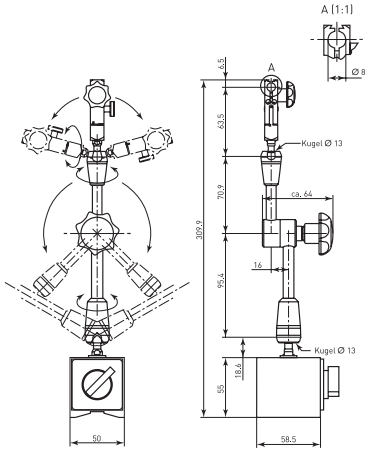

011358

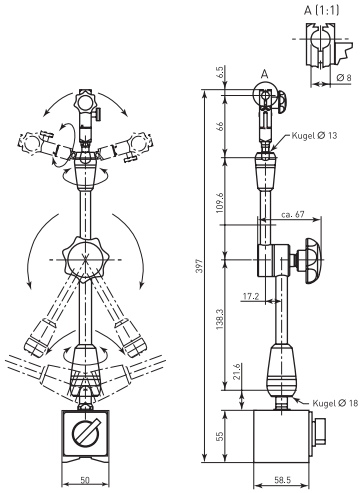

011359

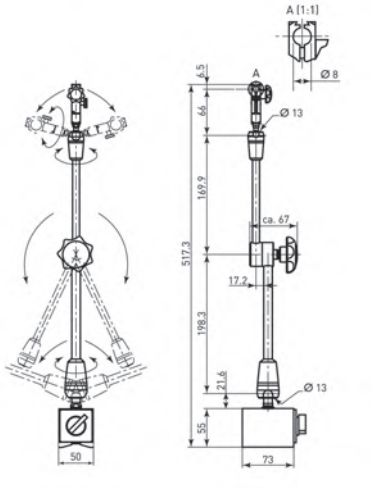

011360

Все продукты предназначены для продажи коммерческим клиентам. Иллюстрации продуктов приведены без каких-либо обязательств. Описания продукции, в частности технические спецификации, соответствуют действительным только при предварительном подтверждении. По рекомендуемым розничным ценам, пожалуйста, обратитесь к отдельному прайс-листу.

Шарнирный магнитный измерительный штатив

Серия 7

Этот магнитный измерительный штатив обладает следующими преимуществами:
– Механическая система фиксации и точное позиционирование
– Индикатор может быть закреплен в любом положении благодаря шарнирной системе.



7031B



7032B



7033B

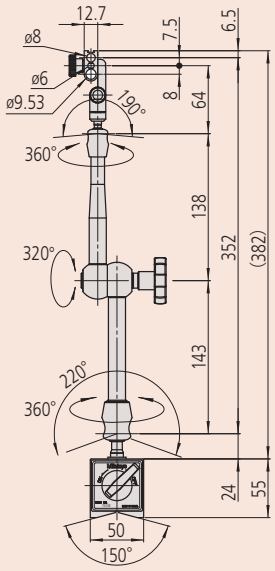

7033B

№	Зажимное устройство	Усилие зажима (вертикал.) [Н]	Базовый размер (ДхШхВ) [мм]	Микроподача °	Полная высота [мм]	Рабочий радиус [мм]	Отверстие под гильзу ø [мм]	Резьбовой рычаг/ Основн.	Масса, [кг]
7031B	магнитное	300	36 x 30 x 36	±4	214	159	6, 8, 3/8" / **9,53 мм**	M5 x 0,8	0,59
7032B	магнитное	600	59 x 50 x 55	±4	345	260	6, 8, 3/8" / **9,53 мм**	M8 x 1,25	1,6
7033B	магнитное	600	59 x 50 x 55	±4	425	352	6, 8, 3/8" / **9,53 мм**	M8 x 1,25	1,75

Гибкая шарнирная рука

Серия 011 / 56A



56AAK793
Механический зажим
Размеры: см. 7033B



011361
Механический зажим
Размеры : см. 011359



011362
Механический зажим
Размеры : см. 011358

Спецификация

Резьба	M 8 x 1,25 мм

№	Рабочий радиус [мм]	Отверстие под гильзу ø [мм]
011361	±200	8
011362	±280	8
011363	±400	8
56AAK793	±320	6 мм, 8 мм, 3/8" / **9,53 мм**

Все продукты предназначены для продажи коммерческим клиентам. Иллюстрации продуктов приведены без каких-либо обязательств. Описания продукции, в частности технические спецификации, соответствуют действительным только при предварительном подтверждении. По рекомендуемым розничным ценам, пожалуйста, обратитесь к отдельному прайс-листу.

Магнитное основание



56AAL200

Серия 011 / 7

– Призматическое.

№	Базовый размер (ДхШхВ) [мм]	Усилие зажима (вертикал.) [Н]	Резьбовое отверстие	Масса, [кг]
56AAL200	59 x 50 x 55	600	M 8 x 1,25 мм	1
011364	75 x 50 x 55	900	M 8 x 1,25 мм	1,25

Магнитный штатив

Серия 7

Тип с призматическим основанием.



7010SN



7011SN

№	Зажимное устройство	Микроподача [мм]	Полная высота [мм]	Рабочий радиус [мм]	Масса, [кг]	Резьбовой рычаг/Основн.
7010SN	магнитное	Отсутствует	235	150	1,25	M8 x 1,25
7011SN	магнитное	да	235	160	1,45	M8 x 1,25

Спецификация

Базовый размер (ДхШхВ)	59 x 50 x 55 мм
Отверстие под гильзу ø	**ø 8 мм** с вставкой мм

Стандартные аксессуары

№	Описание
02AZC291	Переходник для стержней 8 мм, с 9,53 мм на 8 мм

Опциональные аксессуары

№	Описание
02AZC282	Поперечина, 300 мм

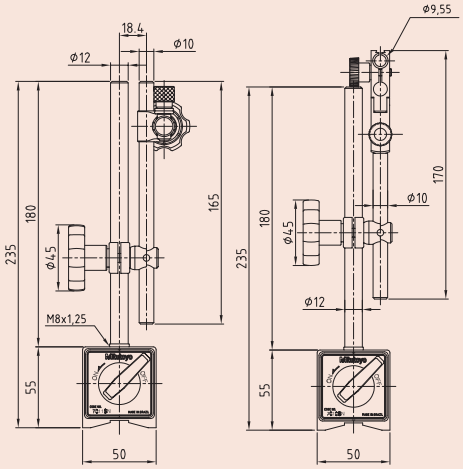

7010SN 7011SN

Спецификация

Базовый размер (ДхШхВ)	59 x 50 x 55 мм
Отверстие под гильзу ø	ø 8 мм с вставкой мм

Стандартные аксессуары

№	Описание
02AZC291	Переходник для стержней 8 мм, с 9,53 мм на 8 мм

Серия 7

С призматическим основанием и гибкой консолью.



7012-10

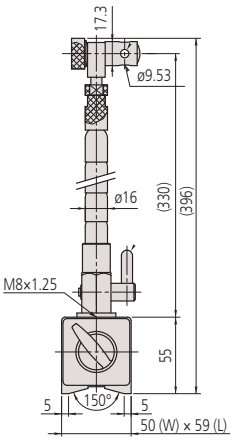

№	Зажимное устройство	Полная высота [мм]	Рабочий радиус [мм]	Масса, [кг]	Резьбовой рычаг/Основн.
7012-10	магнитное	396	250	1,5	M8 x 1,25

Все продукты предназначены для продажи коммерческим клиентам. Иллюстрации продуктов приведены без каких-либо обязательств. Описания продукции, в частности технические спецификации, соответствуют действительным только при предварительном подтверждении. По рекомендуемым розничным ценам, пожалуйста, обратитесь к отдельному прайс-листу.

Магнитный штатив

Серия 7

Мини тип

– Мини-измерительная стойка без вкл./выкл. магнита.
– Для гильз ø6 или ø8 мм или "ласточкиного хвоста".





7014

№	Зажимное устройство	Усилие зажима (вертикал.) [Н]	Полная высота [мм]	Рабочий радиус [мм]	Масса [г]
7014-10	магнитное	150	106	68	170

Спецификация

Базовый размер (ДхШхВ)	ø 30 мм
Отверстие под гильзу ø	6 / 8 мм

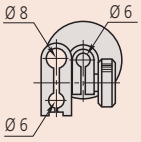

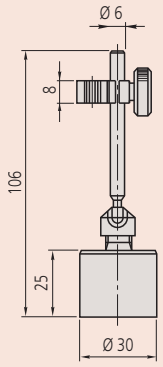

Все продукты предназначены для продажи коммерческим клиентам. Иллюстрации продуктов приведены без каких-либо обязательств. Описания продукции, в частности технические спецификации, соответствуют действительным только при предварительном подтверждении. По рекомендуемым розничным ценам, пожалуйста, обратитесь к отдельному прайс-листу.

Прецизионные верстачные центра

Спецификация

Отверстие под гильзу ø	ø 8 мм с вставкой мм

Стандартные аксессуары

№	Описание
56AAK066	Штатив
56AAK426	Штатив
02AZA292	Вставка Ø 8 мм, 9,53 мм до 8 мм

Штатив 56AAK066 для 967-203-10, 967-201-10
Штатив 56AAK426 для 967-202-10

Серия 967

Эти верстачные центра предназначены для крепления цилиндрических и конических деталей. Они обладают следующими преимуществами:

- Можно использовать для быстрой и точной проверки биения на цилиндрических / конических деталях.
- База и центральная часть изготовлены из чугуна прошедшего отпуск и искусственное старение.
- Центра сделаны из закаленной и прецизионной стали.



967-201-10

№	Штатив №	Ø Мин-Макс [мм]	L1 [мм]	L2 [мм]	A [мм]	B [мм]	C [мм]	H [мм]	Ø D [мм]	Ход [мм]	Масса, [кг]
967-203-10	56AAK066	22	150	220	310	113	40	50	16	10	7
967-201-10	56AAK066	22	300	400	500	144	55	75	16	12	13
967-202-10	56AAK426	30	600	730	900	222	100	125	20	15	70

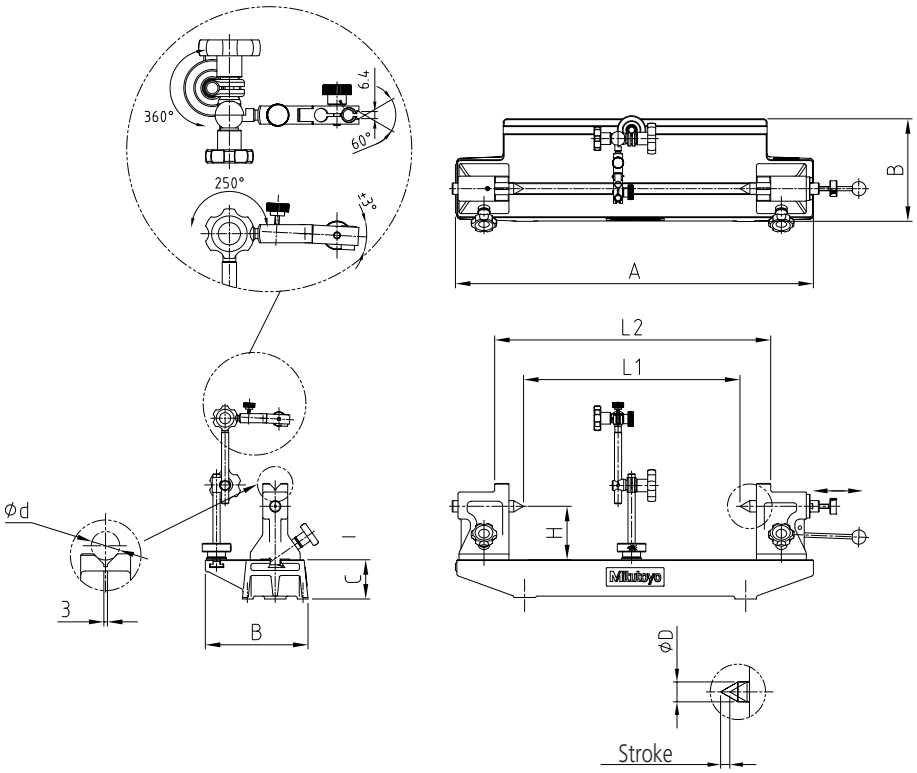

Все продукты предназначены для продажи коммерческим клиентам. Иллюстрации продуктов приведены без каких-либо обязательств. Описания продукции, в частности технические спецификации, соответствуют действительным только при предварительном подтверждении. По рекомендуемым розничным ценам, пожалуйста, обратитесь к отдельному прайс-листу.

Прецизионные тиски

Серия 930

– Изготовлены из инструментальной стали, закалены и отшлифованы с высокой точностью.
– С горизонтальной шлифованной призмой в подвижной губке.

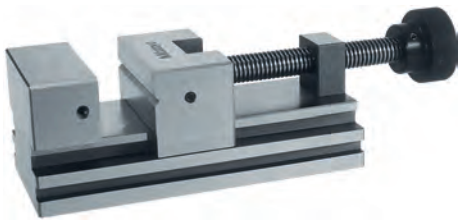

930-602

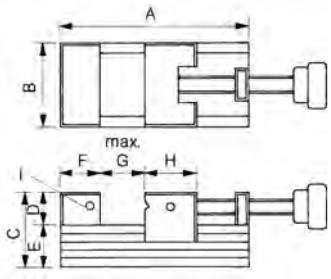

№	A [мм]	B [мм]	C [мм]	D [мм]	E [мм]	F [мм]	G [мм]	H [мм]	I [мм]	Масса, [кг]
930-611	90	60	50	25	25	25	30	30	M 5	1,6
930-601	160	70	62	30	32	33	80	45	M 6	4
930-602	210	90	80	40	40	40	120	50	M 6	7,6
930-612	285	120	90	40	50	55	150	70	M 6	17,4

Спецификация

Параллельность	0,002 мм / 100 мм
Перпендикулярность	0,005 мм / 100 мм

Серия 930

– Изготовлены из инструментальной стали, закалены и отшлифованы с высокой точностью.
– Имеют стяжной стержень с гидроусилителем зажима.
– С горизонтальной шлифованной призмой в подвижной губке.

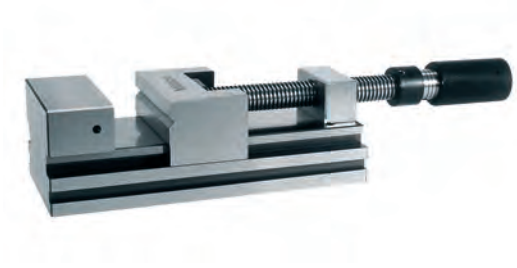

930-616

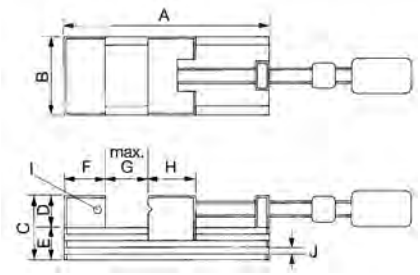

№	A [мм]	B [мм]	C [мм]	D [мм]	E [мм]	F [мм]	G max. [мм]	H [мм]	I [мм]	J Высота x Глубина [мм]	Масса, [кг]
930-616	285	120	90	40	50	55	150	70	M 6	10 x 7	17,7

Спецификация

Параллельность	0,002 мм / 100 мм
Перпендикулярность	0,03 мм / 100 мм

Серия 930

– Изготовлены из инструментального полимера, легкие и предотвращают появление царапин на детали.



930-641

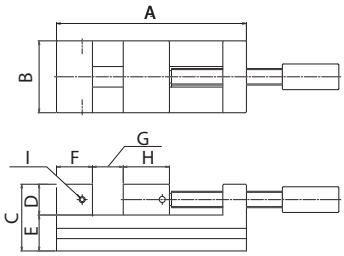

№	A [мм]	B [мм]	C [мм]	D [мм]	E [мм]	F [мм]	G max. [мм]	H [мм]	I [мм]	Масса, [кг]
930-641	90	60	50	25	25	25	30	30	M 5	0,35
930-642	160	70	62	30	32	33	80	45	M 6	0,7

Спецификация

Параллельность	0,02 мм
Перпендикулярность	0,03 мм (930-641), 0,05 мм (930-642)

Все продукты предназначены для продажи коммерческим клиентам. Иллюстрации продуктов приведены без каких-либо обязательств. Описания продукции, в частности технические спецификации, соответствуют действительным только при предварительном подтверждении. По рекомендуемым розничным ценам, пожалуйста, обратитесь к отдельному прайс-листу.

Прецизионные тиски

Спецификация

Параллельность	0,002 мм / 100 мм
Перпендикулярность	0,005 мм / 100 мм

Серия 930

Эти тиски с подвижным зажимом обладают следующими преимуществами:
– Высокая точность при прецизионной полировке, шлифование, измерение и эрозионной обработке.
– Изготовлены из инструментальной стали, закалены и отшлифованы с высокой точностью.

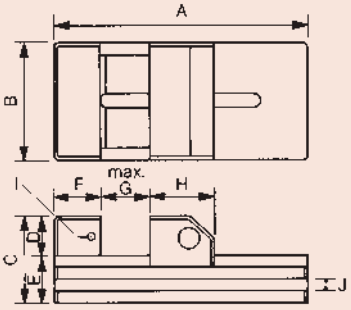



930-607



930-632

С горизонтальной шлифованной призмой в подвижной губке

№	A [мм]	B [мм]	C [мм]	D [мм]	E [мм]	F [мм]	G max. [мм]	H [мм]	I [мм]	J Высота x Глубина [мм]	Масса, [кг]
930-630	70	30	35	15	20	20	25	25	M4	-	0,35
930-631	110	45	45	20	25	25	50	35	M5	8 x 6	1
930-632	285	120	90	40	50	60	150	70	M6	12 x 7	13,5
930-633	370	175	95	45	50	60	200	110	M8	12 x 10	28,7

С быстрой регулировкой и вертикальной и горизонтальной шлифованной призмой в подвижной губке

№	A [мм]	B [мм]	C [мм]	D [мм]	E [мм]	F [мм]	G max. [мм]	H [мм]	I [мм]	J Высота x Глубина [мм]	Масса, [кг]
930-606	160	70	62	30	32	33	80	45	M 6	8 x 7	3
930-607	210	90	80	40	40	40	120	50	M 6	10 x 7	5,8

Высокоточная синусная плита

Спецификация

Параллельность	0,002 мм / 100 мм
Перпендикулярность	0,005 мм / 100 мм
Точность установки при 45°	±15"

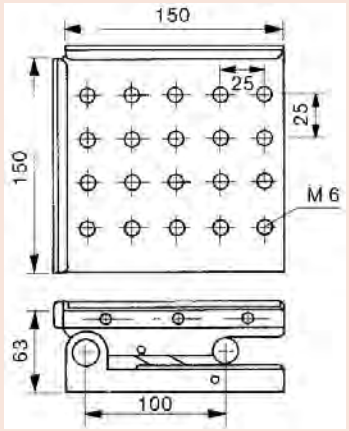

Серия 930

Эта синусная плита с поворотной передней осью обладает следующими преимуществами:
– Изготовлена из инструментальной стали, закалена и отшлифована.
– Подшипник и крепежный винт закалены и отшлифованы.
– Зажимные устройства могут заблокировать ее в любом угловом положение с регулируемым диапазоном.
– Точная установка угла производится с помощью КМД, макс. 46°.



930-626

№	Масса, [кг]
930-626	7,6

Все продукты предназначены для продажи коммерческим клиентам. Иллюстрации продуктов приведены без каких-либо обязательств. Описания продукции, в частности технические спецификации, соответствуют действительным только при предварительном подтверждении. По рекомендуемым розничным ценам, пожалуйста, обратитесь к отдельному прайс-листу.

Высокоточная синусная плита

Серия 930

Эти синусные плиты обладает следующими преимуществами:
– Изготовлены из легированной инструментальной стали, закалены и отшлифованы.
– Подшипник и крепежный болт закалены и отшлифованы.
– Зажимные устройства могут заблокировать плиту в любом угловом положении.
– Точная установка угла производится с помощью КМД, макс. 46°.



930-628



930-629

С регулировкой по двум осям
с крепежными отверстиями M6

№	Масса, [кг]
930-628	11,3

С регулировкой по двум осям
с магнитным фиксирующим устройством в виде рычага

№	Масса, [кг]
930-629	20

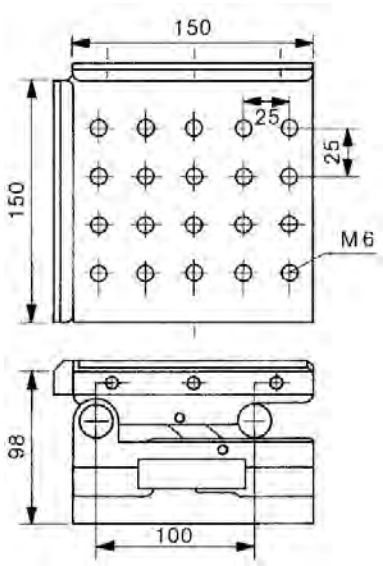

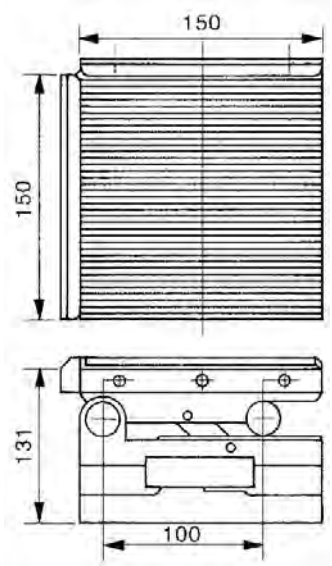

Спецификация

Параллельность	0,002 мм / 100 мм
Перпендикулярность	0,005 мм / 100 мм
Точность установки при 45°	± 15"

Все продукты предназначены для продажи коммерческим клиентам. Иллюстрации продуктов приведены без каких-либо обязательств. Описания продукции, в частности технические спецификации, соответствуют действительным только при предварительном подтверждении. По рекомендуемым розничным ценам, пожалуйста, обратитесь к отдельному прайс-листу.

Чугунные призмы

Спецификация

Параллельность призмы к поверхности основания	16 мкм
Твердость	180-250 HBW
Разница высот пары	16 мкм
Комплектация	в паре

Серия 910

– Изготовлены из высокопрочного износостойкого литейного чугуна.
– Угол 90° параллелен основанию и имеет парную изометрию.
– Предназначен для разметки, регулировки и проверки цилиндрических деталей.



910-112

№	Длина [мм]	Ширина [мм]	Высота [мм]	Макс. диаметр детали [мм]	Масса, [кг]
910-111	100	40	30	6-40	1,5
910-112	150	50	40	8-50	3,5
910-113	200	70	50	8-70	6,5
910-114	250	85	60	12-85	10
910-115	300	100	70	12-100	15

Чугунные призмы

Спецификация

Параллельность призмы к поверхности основания	16 мкм
Твердость	180-250 HBW
Разница высот пары	16 мкм
Комплектация	в паре

Серия 911

Эти четырехсторонние призмы V-образного типа обладают следующими преимуществами:
– 90° призмы предназначены для разметки, регулировки и проверки цилиндрических деталей.
– В комплекте две призмы.

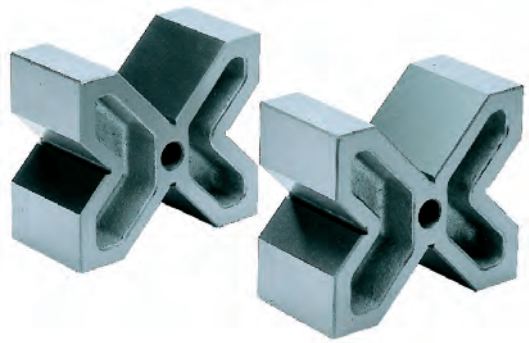

911-111

№	Длина [мм]	Ширина [мм]	Высота [мм]	Макс. диаметр детали [мм]	Масса, [кг]
911-111	60	120	100	8-90	6,5
911-112	75	150	130	8-110	13,5
911-113	90	200	170	8-150	23

Все продукты предназначены для продажи коммерческим клиентам. Иллюстрации продуктов приведены без каких-либо обязательств. Описания продукции, в частности технические спецификации, соответствуют действительным только при предварительном подтверждении. По рекомендуемым розничным ценам, пожалуйста, обратитесь к отдельному прайс-листу.

Призмы из закаленной стали

Серия 181

Эти закаленные призмы со стяжными кройштейнами обладают следующими преимуществами:
– Две призмы в комплекте.
– Стяжные кронштейны с углом 90°.
– Контактные поверхности отшлифованы и отполированы.
– Предназначена в качестве крепления для проверки цилиндрических механически обработанных с высокой точностью деталей.

Спецификация

Параллельность призмы ко всем поверхностям сторон	6 мкм
Перпендикулярность призмы к задней поверхности	9 мкм
Твердость	58-63 HRC
Разница высот пары	12 мкм
Симметричность призмы	6 мкм
Комплектация	В паре



181-903-10



Пример применения

№	Длина [мм]	Ширина [мм]	Высота [мм]	Макс. диаметр детали [мм]	Масса, [кг]
181-902-10	41	31,8	31,8	25	0,75
181-903-10	75	58	58	50	3,6

Магнитные призмы

Серия 181

Эти магнитные призмы стандартной длины обладают следующими преимуществами:
– Контактные поверхности закалены и отшлифованы.
– Стандартной длины с двумя разными размерами 90° призм.
– Для держания магнитных цилиндрических деталей для разметки, измерения, регулировки и т.д.

Спецификация

Параллельность призмы ко всем поверхностям сторон	10 мкм
Перпендикулярность призмы к задней поверхности	181-246 21 мкм 181-947 21мкм 181-946 11 мкм мкм
Разница высот пары	10 мкм
Симметричность призмы	10 мкм
Комплектация	181-946 и 181-947 - по 2 шт. 181-246 - по 1 шт.



181-946

№	Длина [мм]	Ширина [мм]	Высота [мм]	Макс. Ø детали 1 [мм]	Макс. Ø детали 2 [мм]	Магнитная сила [Н]	Масса, [кг]
181-246	98	70	95	50,8	25,4	980	4
181-947	98	70	95	50,8	25,4	980	8
181-946	64	58	79	50,8	25,4	490	3,8

Все продукты предназначены для продажи коммерческим клиентам. Иллюстрации продуктов приведены без каких-либо обязательств. Описания продукции, в частности технические спецификации, соответствуют действительным только при предварительном подтверждении. По рекомендуемым розничным ценам, пожалуйста, обратитесь к отдельному прайс-листу.

Чугунные поверочные плиты

Спецификация

Погрешность	В соответствии с DIN 876 Класс точности 1: шабрение рабочих поверхностей Класс точности 3: механически обработанные рабочие поверхности

Серия 902

– Рифленая конструкция обеспечивает прочность при минимальном весе, а литые металлические части соответствуют высшей степени износостойкости.

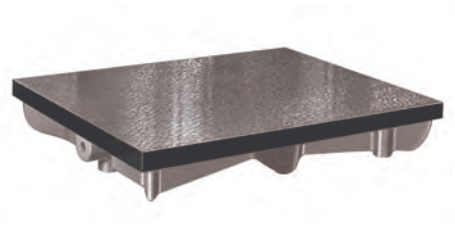

902-304

№	Примечания	Размеры ДхШхВ [мм]	Масса, [кг]
902-301	Класс точности 1	300 x 300 x 85	15
902-302	Класс точности 1	400 x 400 x 90	35
902-303	Класс точности 1	500 x 400 x 100	40
902-304	Класс точности 1	600 x 500 x 120	65
902-305	Класс точности 1	800 x 500 x 140	95
902-306	Класс точности 1	1000 x 750 x 170	210
902-307	Класс точности 1	1200 x 800 x 180	230
902-308	Класс точности 1	1500 x 1000 x 200	490
902-309	Класс точности 1	2000 x 1000 x 220	780
902-101	Класс точности 3	300 x 300 x 85	15
902-102	Класс точности 3	400 x 400 x 90	35
902-103	Класс точности 3	500 x 400 x 100	40
902-104	Класс точности 3	600 x 500 x 120	65
902-105	Класс точности 3	800 x 500 x 140	95
902-106	Класс точности 3	1000 x 750 x 170	210
902-107	Класс точности 3	1200 x 800 x 180	230
902-108	Класс точности 3	1500 x 1000 x 200	490
902-109	Класс точности 3	2000 x 1000 x 220	780

Гранитный угольник 90°

Спецификация

Погрешность	Класс точности: 00
Плоскостность	DIN 876
Перпендикулярность	DIN 875
Комплектация	С сертификатом контроля

Серия 972

– Изготовлен из черного натурального гранита, две стороны отшлифованы с высокой точностью.



972-106

№	Длина [мм]	Ширина [мм]	Масса, [кг]
972-106	300 x 200	50	6,5
972-107	400 x 250	50	10
972-108	500 x 300	60	17
972-109	600 x 400	70	30

Все продукты предназначены для продажи коммерческим клиентам. Иллюстрации продуктов приведены без каких-либо обязательств. Описания продукции, в частности технические спецификации, соответствуют действительным только при предварительном подтверждении. По рекомендуемым розничным ценам, пожалуйста, обратитесь к отдельному прайс-листу.

Гранитные поверочные плиты по DIN876

Серия 901

Эти гранитные плиты обладают следующими преимуществами:
– Поставка без рамы, но со стальными шаровыми вставками.

1. Класс точности 00

№	Размеры ДхШхВ [мм]	Макс. нагрузка [кг]	Масса, [кг]
901-131	400 x 250 x 50	50	15
901-132	400 x 400 x 50	60	25
901-133	630 x 400 x 70	65	53
901-134	630 x 630 x 70	75	83
901-135	1000 x 630 x 100	150	189
901-136	1000 x 1000 x 100	250	300
901-137	1200 x 800 x 160	600	460
901-138	1600 x 1000 x 160	650	768
901-139	2000 x 1000 x 220	750	1320

2. Класс точности 0

№	Размеры ДхШхВ [мм]	Макс. нагрузка [кг]	Масса, [кг]
901-121	400 x 250 x 50	100	15
901-122	400 x 400 x 50	120	25
901-123	630 x 400 x 70	130	53
901-124	630 x 630 x 70	150	83
901-125	1000 x 630 x 100	300	189
901-126	1000 x 1000 x 100	500	300
901-127	1200 x 800 x 160	1200	460
901-128	1600 x 1000 x 160	1300	768
901-129	2000 x 1000 x 220	1500	1320

3. Класс точности 1

№	Размеры ДхШхВ [мм]	Макс. нагрузка [кг]	Масса, [кг]
901-111	400 x 250 x 50	100	15
901-112	400 x 400 x 50	120	25
901-113	630 x 400 x 70	130	53
901-114	630 x 630 x 70	150	83
901-115	1000 x 630 x 100	300	189
901-116	1000 x 1000 x 100	500	300
901-117	1200 x 800 x 160	1200	460
901-118	1600 x 1000 x 160	1300	768
901-119	2000 x 1000 x 220	1500	1320

4. Класс точности 2

№	Размеры ДхШхВ [мм]	Макс. нагрузка [кг]	Масса, [кг]
901-101	400 x 250 x 50	100	15
901-102	400 x 400 x 50	120	25
901-103	630 x 400 x 70	130	53
901-104	630 x 630 x 70	150	83
901-105	1000 x 630 x 100	300	189
901-106	1000 x 1000 x 100	500	300
901-107	1200 x 800 x 160	1200	460
901-108	1600 x 1000 x 160	1300	768
901-109	2000 x 1000 x 220	1500	1320

Рамы

№	Размеры ДхШхВ [мм]	Масса, [кг]
901-931	630 x 400 x 50	22
901-932	630 x 630 x 70	25
901-933	1000 x 630 x 100	28
901-934	1000 x 1000 x 100	30
901-935	1200 x 800 x 160	30
901-936	1600 x 1000 x 160	35
901-937	2000 x 1000 x 220	40

Спецификация

Погрешность	В соответствии с DIN 876
Твердость по Виккерсу	HV 850-900
Прочность на изгиб	13-22 Н/мм^2
Прочность при сжатии	Приблизительно 280 Н/мм^2
Коэффициент линейного расширения	(от 5 до 7,5) x 10^{-6}, K^{-1}



Гранитная плита и рама (опция)

• Подвергается термообработке для обеспечения максимальной стабильности.
• Прочнее стали.

Все продукты предназначены для продажи коммерческим клиентам. Иллюстрации продуктов приведены без каких-либо обязательств. Описания продукции, в частности технические спецификации, соответствуют действительным только при предварительном подтверждении. По рекомендуемым розничным ценам, пожалуйста, обратитесь к отдельному прайс-листу.

Комбинированный измерительный угольник

Серия 180

– Три головки крепятся на линейке (полотне) из нержавеющей стали, что позволяет проводить универсальные измерения различных видов деталей.
– Головки закалены.

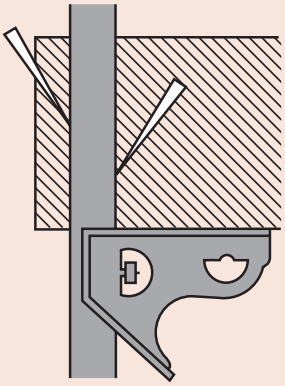

180-102B
Прямоугольная головка

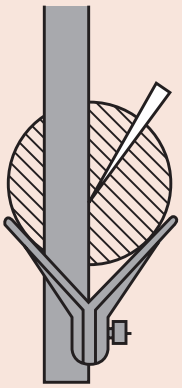

180-202B
Центрирующая головка

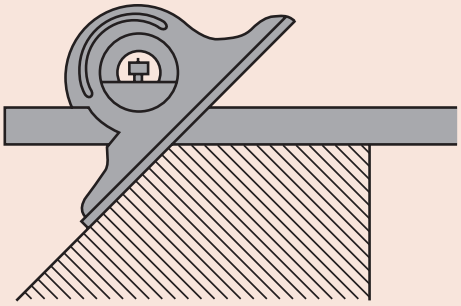

180-301B
Двусторонняя транспортирная головка

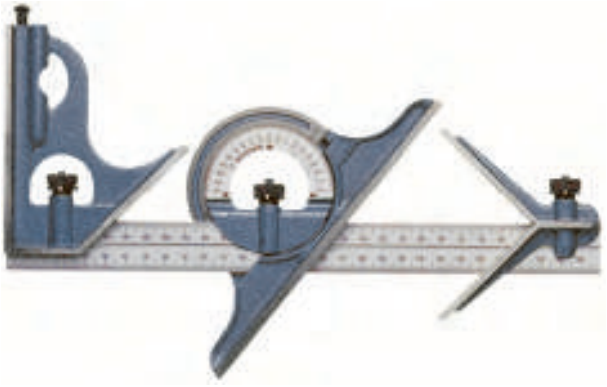

180-910B

Метрические

№	Описание	Масса [г]
180-910B	Комбинированный набор: Прямоугольная головка **(180-102B)**, Центрирующая головка **(180-202B)**, Транспортир **(180-301B)**, 300-миллиметровая линейка **(180-505B)**	1110

Линейка (отдельно)

№	Диап. изм-й [мм]	Цена деления	Масса [г]
180-505B	300	1 мм; 0,5 мм; 1 мм; 0,5 мм	130

Головка (отдельно)

№	Описание	Масса [г]
180-102B	Прямоугольная головка из закаленной шлифованной стали, с водяным уровнем и метчиком	350
180-202B	Центрирующая головка из закаленной стали	150
180-301B	Двусторонняя транспортирная головка с водяным уровнем, двунаправленная градуировка от 0 до 180°	520

Все продукты предназначены для продажи коммерческим клиентам. Иллюстрации продуктов приведены без каких-либо обязательств. Описания продукции, в частности технические спецификации, соответствуют действительным только при предварительном подтверждении. По рекомендуемым розничным ценам, пожалуйста, обратитесь к отдельному прайс-листу.

Универсальный угломер с нониусом

Серия 187

– Высокопрезиционный угломер для точного углового измерения машин, форм и держателей.
– Может крепиться к штангенрейсмасам.
– С увеличительным стеклом.

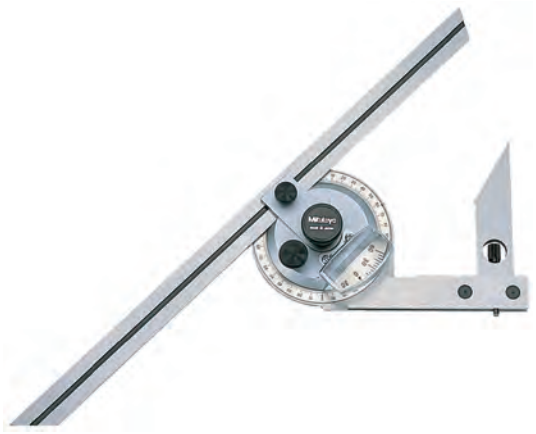

187-901



187-908
с держателем для штангенрейсмаса

Метрические

№	Угол кромки полотна	Длина полотна	Масса [г]
187-901	с углами 60°, 45° и 30°	150, 300 мм	390
187-907	с углами 60° и 45°	150 мм	284
187-908	с углами 60° и 45°	300 мм	318

Также доступно! Дюймовые модели

Спецификация

Цена деления	5 ' (0° - 90° - 0°)
Деление круга	4 x 90°
Комплектация	В коробке

Стандартные аксессуары

№	Описание
187-106	Стальная линейка, 150 мм/6", метрич./дюйм.
187-107	Стальная линейка, 300 мм/12", метрич./дюйм.
950750	Держатель для штангенрейсмаса, метрический, серия 187

187-106 для 187-901, 187-908
187-107 для 187-901, 187-907
950750 для штангенрейсмасов с разметочным наконечником 9x9 мм

Опциональные аксессуары

№	Описание
187-105	Остроугольная насадка, для серии 187

187-105 стандартная принадлежность для 187-901



Серия 187

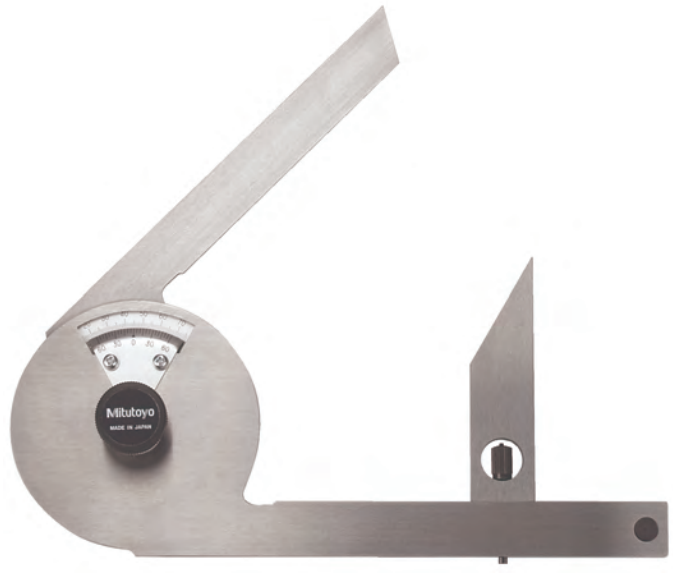

187-201

№	Фиксированная длина полотна [мм]	Регулируемая длина полотна [мм]	Масса [г]
187-201	135	150	212

Спецификация

Цена деления	5'
Деление круга	4 x 90°
Комплектация	в коробке с остроугольным креплением

Стандартные аксессуары

№	Описание
187-105	Остроугольная насадка, для серии 187

Опциональные аксессуары

№	Описание
952624	Держатель для штангенрейсмаса, метрический, 187-201

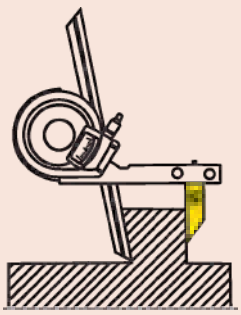

С креплением под острым уголом

Все продукты предназначены для продажи коммерческим клиентам. Иллюстрации продуктов приведены без каких-либо обязательств. Описания продукции, в частности технические спецификации, соответствуют действительным только при предварительном подтверждении. По рекомендуемым розничным ценам, пожалуйста, обратитесь к отдельному прайс-листу.

Универсальный цифровой угломер Digimatic

Функции	Серия 187
ВКЛ./ВЫКЛ.	●
DATA/HOLD (Передача данных/ Удержание значения)	●
Вывод данных	●
Установка нуля	●
Предустановка	●
Угол шестнадцатиричн./десятичн.	●

Серия 187

Этот универсальный цифровой угломер Digimatic с выводом данных имеет следующие преимущества:

- Легкочитаемый цифровой дисплей.
- Автоматически выключается через 10 минут, имеет фиксированные опорные точки для легкой настройки.
- Измерительные полотна могут перемещаться и зажиматься на всей длине.
- Точная регулировка для настройки на произвольные углы.
- Возможность крепления на штангенрейсмасах 192 серии с помощью держателя.



187-502



950750

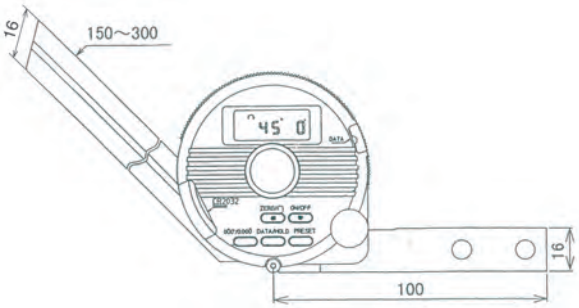

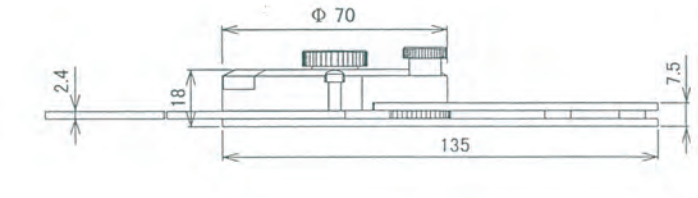

Спецификация

Разрешение	1' (0,01°)
Повторяемость	1' (0,01°)
Макс. допустимая погрешность	2' (0,03°)
Срок службы батареи	прим. 2000 часов
Отображение данных	ЖК-дисплей, высота символов: 6,5 мм
Комплектация	в коробке с батарейкой

Стандартные аксессуары

№	Описание
187-106	Стальная линейка, 150 мм/6", метрич./дюйм.
187-107	Стальная линейка, 300 мм/12", метрич./дюйм.
950750	Держатель для штангенрейсмаса, метрический, серия 187

187-103 для 187-901, 187-904
187-104 для 187-901, 187-906

Опциональные аксессуары

№	Описание
187-105	Остроугольная насадка, для серии 187
905338	Кабель Digimatic, плоский прямой, 1 м
905409	Кабель Digimatic, плоский прямой, 2 м
02AZD790F	Кабель U-WAVE T типа F, плоский прямой
06AFM380F	Прямое соединение с USB (Digimatic-USB), 2 м, плоский прямой

Расходуемые аксессуары

№	Описание
05SAA217D	Литиевая батарея CR-2032, 1 шт.

Метрические

№	Длина полотна	Масса [г]
187-501	150 мм	624
187-502	300 мм	662

Также доступно! Дюймовые/Метрические модели

Все продукты предназначены для продажи коммерческим клиентам. Иллюстрации продуктов приведены без каких-либо обязательств. Описания продукции, в частности технические спецификации, соответствуют действительным только при предварительном подтверждении. По рекомендуемым розничным ценам, пожалуйста, обратитесь к отдельному прайс-листу.

Прецизионный уровень

Серия 960

– Используется на обработанных установочных поверхностях только горизонтально



960-601

Спецификация

Погрешность	DIN 2267
Размеры (ДхШхВ)	200 x 44 x 39,3 мм
Угол подъема резьбы	140°
Комплектация	В деревянной коробке

№	Цена деления (мм/м)	Цена деления " (арксекунда)	Макс. допустимая ошибка (точность индикации)	Плоскостность базовой поверхности (нижняя) [мкм]	Масса, [кг]
960-601	0,1	20"	20% от цены деления	5	1,57
960-602	0,05	10"	20% от цены деления	5	1,57
960-603	0,02	4"	5 мкм/м	5	1,57

Прецизионный рамный уровень

Серия 960

– Для использования в процессе точной установки по горизонтали или вертикали поверхностей машины.
– 2 V-образные и 2 плоские базовые поверхности отшлифованы с высокой точностью.
– Градуированные главная (продольная) и вспомогательная (поперечная) направляющие.
– С регулируемой градуировкой.

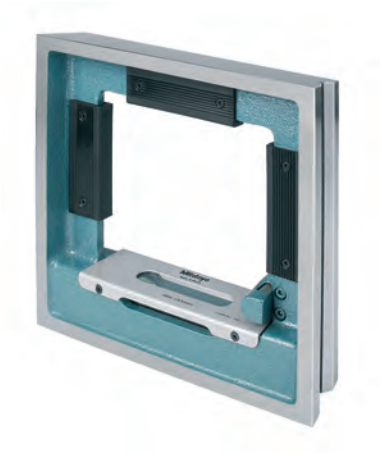

960-701

Спецификация

Погрешность	DIN 2267
Размеры (ДхШхВ)	200 x 44 x 200 мм
Угол подъема резьбы	140°
Комплектация	В деревянном футляре

№	Цена деления (мм/м)	Цена деления " (арксекунда)	Макс. допустимая погрешность (точность индикации) [мм/м]	Плоскостность базовых поверхностей [мкм]	Параллельность базовых поверхностей [мкм]	Перпендикулярность базовых поверхностей [мкм]	Масса, [кг]
960-701	0,1	20	20% от цены деления	5	5	5	4
960-702	0,05	10	20% от цены деления	5	5	5	4
960-703	0,02	4	5 мкм/м	3	3	3	4

Все продукты предназначены для продажи коммерческим клиентам. Иллюстрации продуктов приведены без каких-либо обязательств. Описания продукции, в частности технические спецификации, соответствуют действительным только при предварительном подтверждении. По рекомендуемым розничным ценам, пожалуйста, обратитесь к отдельному прайс-листу.

Цифровой прецизионный уровень

Серия 950

– Для измерения плоскостности, перпендикулярности и наклона.
– Точность опорных поверхностей в алюминиевой раме обеспечивают высокую жесткость и малый вес.

Спецификация

Диапазон [мм]	360° (4 x 90°)
Питание	Стандартная батарея (9 В) GLRG1
Срок службы батареи	около 500 часов
Комплектация	В комплекте с коробкой

Опциональные аксессуары

№	Описание
50AAA983A	Кабель RS-232C, для серии 950

- Примечание: 50AAA983A только для 950-318



Подключение цифрового угломера



950-317

№	Макс. допустимая ошибка (градусы)	Повторяемость (градусы)	Модель	Вывод данных	Чувствительность (градусы)	Масса [г]
950-317	Горизонтальн.: 0,1 Вертикальн.: 0,2	0,1	Pro 360		0,1	300
950-318	0,05 (от 0 до 10) 0,1 (от 80 до 90) 0,2 (от 10 до 80)	0,05	Pro 3600	●	0,01 (от 0 до 9,99) 0,1 (от 10 до 90)	300

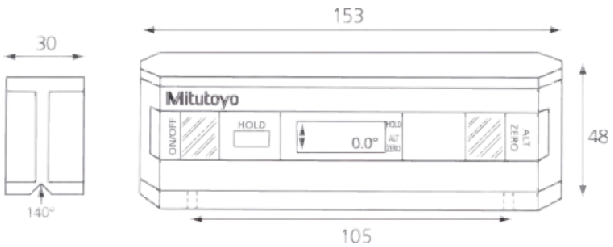

Расстояние между двумя монтажными отверстиями M3x0,5 мм

Толщиномер

Серия 184 - Толщиномер

– Размер отчетливо нанесен на каждый лепесток.
– Листы легко выдвигаются и могут быть индивидуально зафиксированы в открытом состоянии.


184-304S

Метрические

№	Диапазон измерений	Погрешность	Число лепестков	Длина лепестка [мм]
184-304S	0,05-1 мм с шагом 0,05 мм	0,05 до 0,15 мм : ±0,005 мм 0,2 до 0,5 мм : ±0,012 мм 0,55 до 1 мм : ±0,02 мм	20	150

Все продукты предназначены для продажи коммерческим клиентам. Иллюстрации продуктов приведены без каких-либо обязательств. Описания продукции, в частности технические спецификации, соответствуют действительным только при предварительном подтверждении. По рекомендуемым розничным ценам, пожалуйста, обратитесь к отдельному прайс-листу.

Стальной угольник 90°

Серия 916

– Угольники выпускаются в трех вариантах.
– Закаленные, прецизионная фрезеровка кромок.

Угольник со скошенными кромками

№	Длина [мм]	Сечение [мм]	Примечания	Класс
916-105	50x40	14x4	нержавеющая сталь	00
916-106	75x50	15x4	нержавеющая сталь	00
916-107	100x70	20x5	нержавеющая сталь	00
916-108	150x100	25x6	нержавеющая сталь	00
916-109	200x130	30x7	нержавеющая сталь	00

Поверочный угольник

№	Длина [мм]	Сечение [мм]	Примечания	Класс
916-202	75x50	15x5	нержавеющая сталь	0
916-203	100x70	20x5	нержавеющая сталь	0
916-204	150x100	25x5	нержавеющая сталь	0
916-205	200x130	30x6	нержавеющая сталь	0
916-206	250x165	35x7	нержавеющая сталь	0
916-207	300x200	40x8	нержавеющая сталь	0
916-208	400x265	45x10	нержавеющая сталь	0
916-209	500x330	50x10	нержавеющая сталь	0
916-222	75x50	15x5	сталь	1
916-223	100x70	20x5	сталь	1
916-224	150x100	25x5	сталь	1
916-225	200x130	30x6	сталь	1
916-226	250x165	35x7	сталь	1
916-227	300x200	40x8	сталь	1
916-228	400x265	45x10	сталь	1
916-229	500x330	50x10	сталь	1
916-232	75x50	15x5	сталь	2
916-233	100x70	20x5	сталь	2
916-234	150x100	25x5	сталь	2
916-235	200x130	30x6	сталь	2
916-236	250x165	35x7	сталь	2
916-237	300x175	35x7	сталь	2
916-238	400x100	35x7	сталь	2
916-239	500x150	40x8	сталь	2

Поверочный угольник с буртиками

№	Длина [мм]	Сечение [мм]	Примечания	Класс
916-311	75x50	15x5	нержавеющая сталь	0
916-312	100x70	20x5	нержавеющая сталь	0
916-313	150x100	25x5	нержавеющая сталь	0
916-314	200x130	30x6	нержавеющая сталь	0
916-315	250x165	35x7	нержавеющая сталь	0
916-316	300x200	40x8	нержавеющая сталь	0
916-317	400x265	45x10	нержавеющая сталь	0
916-318	500x330	50x10	нержавеющая сталь	0
916-321	75x50	15x5	сталь	1
916-322	100x70	20x5	сталь	1
916-323	150x100	25x5	сталь	1
916-324	200x130	30x6	сталь	1
916-325	250x165	35x7	сталь	1
916-326	300x200	40x8	сталь	1
916-327	400x265	45x10	сталь	1
916-328	500x330	50x10	сталь	1
916-332	100x70	20x5	сталь	2
916-333	150x100	25x5	сталь	2
916-334	200x130	30x6	сталь	2
916-335	250x165	35x7	сталь	2
916-336	300x175	35x7	сталь	2
916-337	400x200	35x7	сталь	2
916-338	500x250	40x8	сталь	2

Спецификация

Погрешность	Согласно с DIN 875



Поверочный угольник со скошенными кромками



Поверочный угольник



Поверочный угольник с буртиками

Все продукты предназначены для продажи коммерческим клиентам. Иллюстрации продуктов приведены без каких-либо обязательств. Описания продукции, в частности технические спецификации, соответствуют действительным только при предварительном подтверждении. По рекомендуемым розничным ценам, пожалуйста, обратитесь к отдельному прайс-листу.

Лекальная поверочная линейка

Спецификация

Секция	60°



Серия 528

Серия 528

– Ровные края предназначены специально для проверки плоскостности поверхностей.
– Закаленная, шлифованная и отполированная измерительная поверхность.

№	Диап. изм-й [мм]	Примечания	Погрешность
528-100	50	-	В соответствии с DIN 874
528-101	75	-	В соответствии с DIN 874
528-102	100	-	В соответствии с DIN 874
528-110	125	-	В соответствии с DIN 874
528-103	150	-	В соответствии с DIN 874
528-104	200	-	В соответствии с DIN 874
528-105	300	Поставляется в в деревянной коробке	В соответствии с DIN 874
528-106	400	Поставляется в в деревянной коробке	В соответствии с DIN 874
528-107	500	Поставляется в в деревянной коробке	В соответствии с DIN 874

Стальные линейки



182-211

Серия 182

Эти гибкие и полу-гибкие линейки обладают следующими преимуществами:
– Четкая градуировка на хромированной поверхности.
– Нержавеющая закаленная сталь.

Метрические — Полностью гибкая линейка

№	Диап. изм-й [мм]	Цена деления	Ширина
182-211	150	1 мм. 5 мм (с двух сторон)	12 мм
182-231	300	1 мм. 5 мм (с двух сторон)	12 мм
182-251	450	1 мм. 5 мм (с двух сторон)	18 мм
182-271	600	1 мм. 5 мм (с двух сторон)	18 мм



182-131

Серия 182

Эти широкие стальные линейки жесткого типа обладают следующими преимуществами:
– Четкая градуировка на хромированной поверхности.
– Нержавеющая закаленная сталь.

Метрические

№	Диап. изм-й [мм]	Цена деления	Ширина
182-131	300	1 мм - 0,5 мм (с двух сторон)	25 мм
182-151	450	1 мм - 0,5 мм (с двух сторон)	30 мм
182-171	600	1 мм - 0,5 мм (с двух сторон)	30 мм

Все продукты предназначены для продажи коммерческим клиентам. Иллюстрации продуктов приведены без каких-либо обязательств. Описания продукции, в частности технические спецификации, соответствуют действительным только при предварительном подтверждении. По рекомендуемым розничным ценам, пожалуйста, обратитесь к отдельному прайс-листу.

Калибровочное устройство "Height Master"
Страница 325

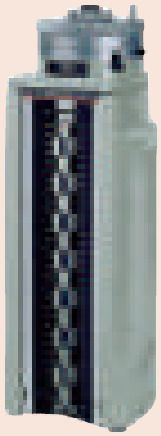

Калибровочное устройство "Check Master"
Страница 329



Калибровочные инструменты
Страница 334



Все продукты предназначены для продажи коммерческим клиентам. Иллюстрации продуктов приведены без каких-либо обязательств. Описания продукции, в частности технические спецификации, соответствуют действительным только при предварительном подтверждении. По рекомендуемым розничным ценам, пожалуйста, обратитесь к отдельному прайс-листу.

Цифровое калибровочное устройство "Height Master"

Функции	Серия 515
ZERO / ABS (НУЛЬ/АБС.)	●
DATA/HOLD (Передача данных/ Удержание значения)	●
Отключение через 20 мин. простоя	●
Предупреждение о низком заряде батареи	●
Вывод данных	●
Предустановка	●

Спецификация

Разрешение	0,001 мм
Расположение кмд	Ступенчатое
Шаг кмд	20 мм
Регулировка микрометра	20 мм
Микрометрическое перемещение	0,5 мм
Точность шага кмд	0 < диапазон ≤ 310 мм: ±1,5 мкм 310 < диапазон ≤ 450 мм: ±2,5 мкм 450 < диапазон ≤ 610 мм: ±3,5 мкм
Параллельность кмд	0 < диапазон ≤ 310 мм: 2 мкм 310 < диапазон ≤ 610 мм: 2,5 мкм
Цена деления	0,002 мм
Срок службы батареи	приблизительно 1,8 года

Опциональные аксессуары

№	Описание
515-111	Комплект дополнительных концевых мер длины для нутромеров, для 515-374/515-376/515-378
959149	Кабель Digimatic с кнопкой передачи данных, прямой, 1 м
959150	Кабель Digimatic с кнопкой передачи данных, прямой, 2 м
02AZD790C	Кабель U-WAVE T типа C, прямой, с кнопкой передачи данных
06AFM380C	Прямое соединение с USB (Digimatic-USB), прямой, с кнопкой передачи данных

Расходуемые аксессуары

№	Описание
938882	Батарея SR44, 1,5 В

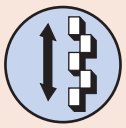

Ступенчатые 20 мм меры длины(перемещаемые)

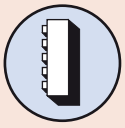

Вертикальная ориентация



Подъемный блок (дополнительно)

Серия 515

Эта стандартная модель с цифровым дисплеем обладает следующими преимуществами:

– Обладает всеми необходимыми характеристиками для стандартных устройств калибровки высоты.
– Может использоваться для калибровки и настройки штангенрейсмасов и других измерительных инструментов.
– Модель с двумя измерительными поверхностями на одном уровне, одна – вверху, другая – внизу.



515-374

Метрические

№	Диап. изм-й [мм]	Ошибка подачи	Ошибка обратного хода	Полная высота [мм]	Масса, [кг]
515-374	10-310	±2 мкм	2 мкм	480	9,5
515-376	10-460	±2 мкм	2 мкм	630	13,6
515-378	10-610	±2,5 мкм	2,5 мкм	785	16



Все продукты предназначены для продажи коммерческим клиентам. Иллюстрации продуктов приведены без каких-либо обязательств. Описания продукции, в частности технические спецификации, соответствуют действительным только при предварительном подтверждении. По рекомендуемым розничным ценам, пожалуйста, обратитесь к отдельному прайс-листу.

Калибровочное устройство "Height Master"

Серия 515

Эта универсальное калибровочное устройство обладает следующими преимуществами:

– Может использоваться как в вертикальном, так и горизонтальном положении, что позволяет решать широкий спектр задач, например, поверка погрешности перемещения направляющей станка.
– Поставляется в деревянном кейсе.



515-520

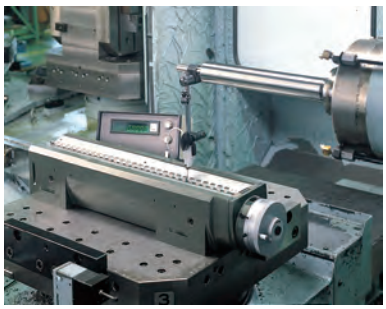

Использование в горизонтальном положении

Метрические

№	Диап. изм-й [мм]	Ошибка подачи	Ошибка обратного хода	Масса, [кг]
515-520	5-610	±1,2 мкм	1,2 мкм	45
515-523	5-1010	±1,5 мкм	1,5 мкм	63,5

Также доступно! Дюймовые модели

Спецификация

Расположение кмд	Прямой
Шаг кмд	10 мм
Регулировка микрометра	20мм
Микрометрическое перемещение	0,5 мм
Точность шага кмд	0 < диапазон ≤ 310мм: ±1,5мкм 310 < диапазон ≤ 610мм: ±2,5мкм 610 < диапазон ≤ 1010мм: ±3,5мкм
Параллельность кмд	0 < диапазон ≤ 610мм: 1,5мкм 610 < диапазон ≤ 1010мм: 2мкм
Цена деления	0,001 мм

Опциональные аксессуары

№	Описание
900574	Опорное основание для эксплуатации прибора в вертикальном положении, для Height Master
515-110	Комплект дополнительных концевых мер длины для нутромеров, для 515-520/515-523

900574: поставляется в стандартной комплектации с 515-523 и 515-513



Однорядные 10 мм меры длины (перемещаемые)

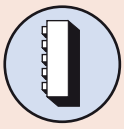

Вертикальная ориентация



Подъемный блок (дополнительно)

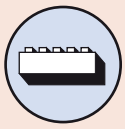

Горизонтальная ориентация



900574 (дополнительно)
Опорное основание для вертикальной установки

Все продукты предназначены для продажи коммерческим клиентам. Иллюстрации продуктов приведены без каких-либо обязательств. Описания продукции, в частности технические спецификации, соответствуют действительным только при предварительном подтверждении. По рекомендуемым розничным ценам, пожалуйста, обратитесь к отдельному прайс-листу.

Универсальное калибровочное устройство "Height Master"

Спецификация

Расположение кмд	Изогнутый
Регулировка микрометра	20 мм
Микрометрическое перемещение	0,5 мм
Точность шага кмд	±1,5 мкм
Параллельность кмд	1 мкм
Цена деления	0,001 мм

Опциональные аксессуары

№	Описание
515-112	Комплект дополнительных концевых мер длины для нутромеров, для 515-322

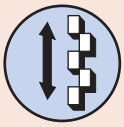

Ступенчатые 20 мм меры длины (перемещаемые)



Однорядные 10 мм меры длины (перемещаемые) 515-310



Вертикальная ориентация



Подъемный блок (дополнительно)

Серия 515

Это калибровочное устройство обладает следующими преимуществами:
- Может использоваться для калибровки и настройки штангенрейсмасов и других измерительных инструментов.
- Модель с шахматным порядком блоков, с двумя измерительными поверхностями на одном уровне, одна – вверху, другая – внизу.
- Поставляется в деревянном кейсе.



515-322

Метрические

№	Диап. изм-й [мм]	Шаг кмд	Ошибка подачи	Ошибка обратного хода	Масса, [кг]
515-322	5-310	20 мм (ступенч.)	±1 мкм	1 мкм	23

Также доступно! Дюймовые модели

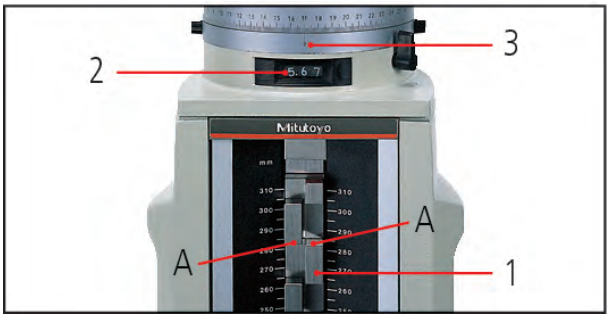

Высота A
1. Шкала 280,000 мм
2. Счетчик 5,670 мм
3. Барабан 0,000 мм

285,670 мм

Все продукты предназначены для продажи коммерческим клиентам. Иллюстрации продуктов приведены без каких-либо обязательств. Описания продукции, в частности технические спецификации, соответствуют действительным только при предварительном подтверждении. По рекомендуемым розничным ценам, пожалуйста, обратитесь к отдельному прайс-листу.

Дополнительные принадлежности для калибровочного устройства "Height Master"

Серия 515

Комплект дополнительных концевых мер длины для эффективной контрольной настройки циферблатных нутромеров и трубных нутромеров (18-150 мм).





Нутромер

Метрические

№	Подходит для Height Master	Масса [г]
515-110	515-520 / 515-523	140
515-111	515-374 / 515-376 / 515-378	142
515-112	515-322	142

Также доступно! Дюймовые модели

Серия 515

Подъемные основания

– Диапазон измерения может быть расширен вплоть до 900 мм с помощью 150, 300 или 600 мм подъемных оснований.
– Для стандартных и цифровых "Height Master".



515-113



515-114



515-115



Пример применения

Метрические

№	Погрешность	Высота [мм]	Параллельность	Масса, [кг]
515-113	±0,6 мкм	150 мм	0,6 мкм	5,7
515-114	±1 мкм	300 мм	0,8 мкм	11,3
515-115	±2 мкм	600 мм	1 мкм	31

Также доступно! Дюймовые модели

Все продукты предназначены для продажи коммерческим клиентам. Иллюстрации продуктов приведены без каких-либо обязательств. Описания продукции, в частности технические спецификации, соответствуют действительным только при предварительном подтверждении. По рекомендуемым розничным ценам, пожалуйста, обратитесь к отдельному прайс-листу.

Калибровочное устройство "Depth Micro Checker"

Спецификация

Точность подпятки	±0,5 мкм
Точность шага кмд	±(1+L/150) мкм L= проверяемая длина (мм)

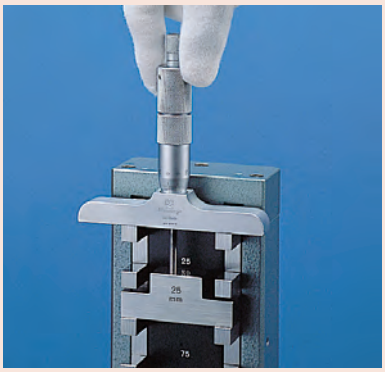

Серия 515

– Depth Micro Checker разработан для поверки и настройки микрометрических глубиномеров во всем диапазоне измерений.
– В качестве поверхности отсчета выступает входящая в комплект 25-миллиметровая концевая мера из твердого сплава.



515-571

Метрические

№	Диап. изм-й [мм]	Эталонные проверочные длины	Масса, [кг]
515-570	0-150	25, 50, 75, 100, 125, 150 мм	3
515-571	0-300	25, 50, 75, 100, 125, 150, 175, 200, 225, 250, 275, 300 мм	17

Также доступно! Дюймовые модели

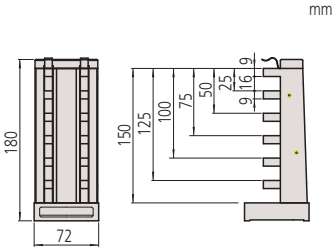

515-570

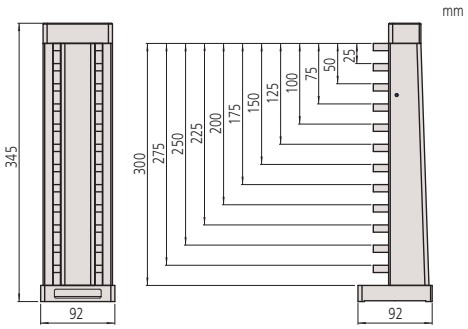

515-571

Все продукты предназначены для продажи коммерческим клиентам. Иллюстрации продуктов приведены без каких-либо обязательств. Описания продукции, в частности технические спецификации, соответствуют действительным только при предварительном подтверждении. По рекомендуемым розничным ценам, пожалуйста, обратитесь к отдельному прайс-листу.

Калибровочное устройство для штангенциркулей "CERA Caliper Checker"

Серия 515

– Для поверки штангенрейсмасов и высотомеров.
– С керамическими концевыми мерами длины.



515-555

Метрические

№	Диап. изм-й [мм]	Эталонные проверочные длины для внешних/внутренних измерений	Масса, [кг]
515-555	0-300	20, 50, 100, 150, 200, 250 и 300 мм	4
515-556-2	0-600	20, 50, 100, 150, 200, 250, 300, 350, 400, 450, 500, 550 и 600 мм	8,5

Также доступно! Дюймовые модели

515-555

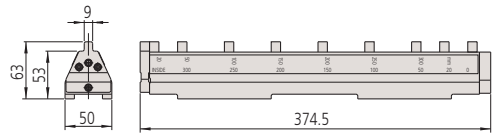

515-556-2

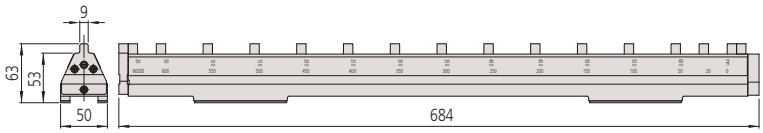

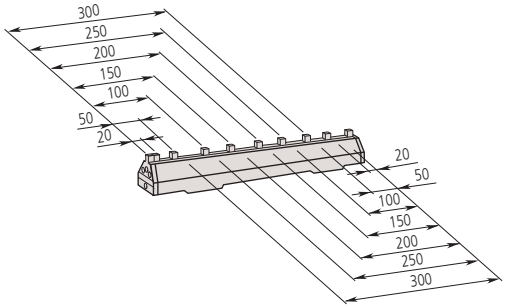

515-555

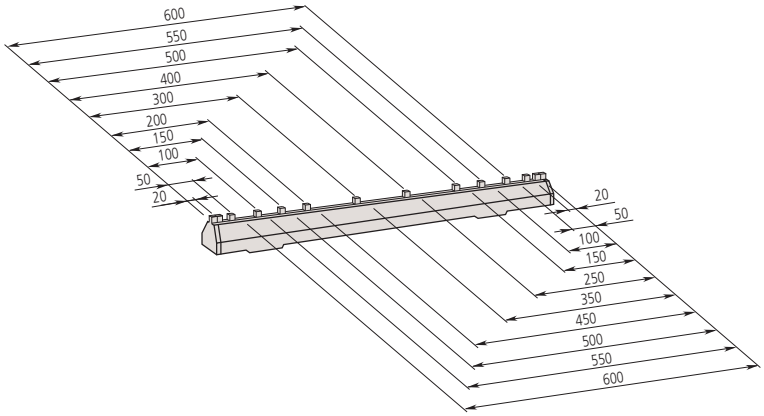

515-556-2

Спецификация

Точность шага кмд	Диапазон ≤ 300 мм: ±0,005 мм Диапазон ≤ 600 мм: ±0,007 мм
Параллельность кмд	Диапазон ≤ 300 мм: 0,002 мм Диапазон ≤ 600 мм: 0,004 мм

Опциональные аксессуары

№	Описание
602162	Деревянная коробка для модели 300 мм, для Caliper Checker
602164	Деревянная коробка для модели 600 мм, для Caliper Checker

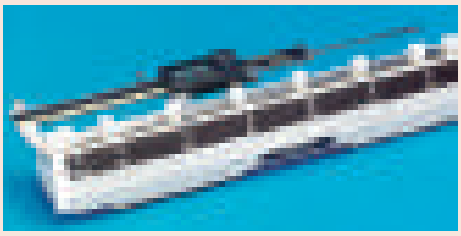

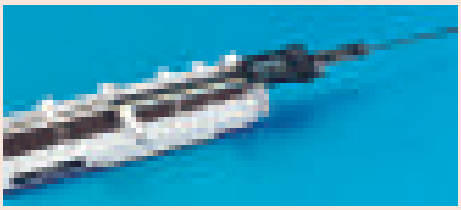



Все продукты предназначены для продажи коммерческим клиентам. Иллюстрации продуктов приведены без каких-либо обязательств. Описания продукции, в частности технические спецификации, соответствуют действительным только при предварительном подтверждении. По рекомендуемым розничным ценам, пожалуйста, обратитесь к отдельному прайс-листу.

Калибровочное устройство для нутромеров "Inside Micro Checker"

Серия 515

– Применим для двухточечных микрометрических нутромеров только 133 серии!
– Используется в качестве калибровочного устройства для микрометров для внутренних измерений.
– Поставляется с керамическими концевыми мерами длины.

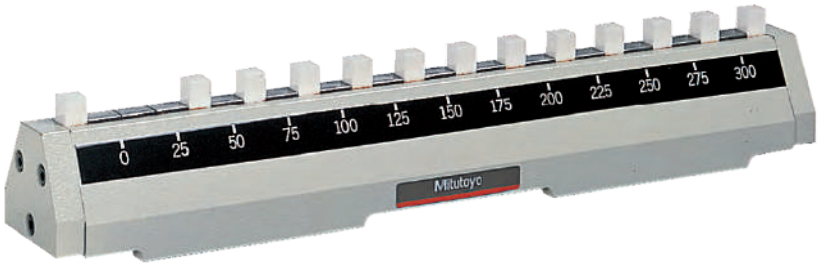

515-585



Спецификация

Точность шага кмд	±(1+L/150) мкм L = измеряемая длина (мм)
Комплектация	Набор принадлежностей

Опциональные аксессуары

№	Описание
602160	Деревянная коробка, для Inside Micro Checker
602163	Деревянная коробка, 515-586

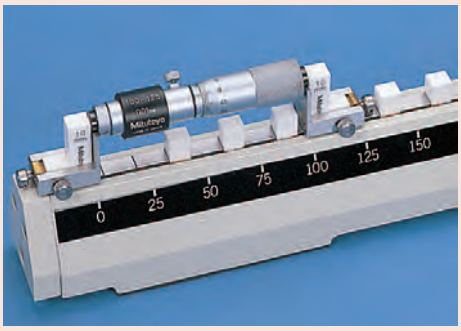

Только для применения с серией 133

Метрические

№	Диап. изм-й [мм]	Эталонные проверочные длины	Масса, [кг]
515-585	25-300	25, 50, 75, 100, 125, 150, 175, 200, 225, 250, 275, 300 мм	3,9
515-586	25-600	25, 50, 75, 100, 125, 150, 175, 200, 225, 250, 275, 300, 325, 350, 375, 400, 425, 450, 475, 500, 525, 550, 575, 600 мм	7

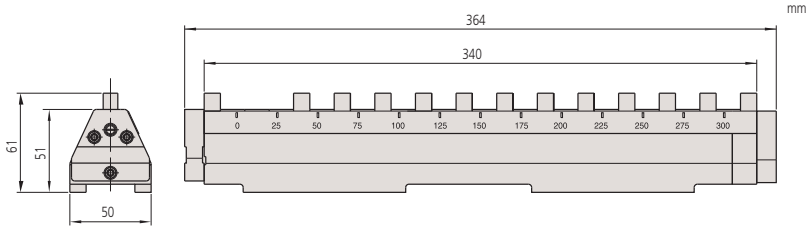

515-585

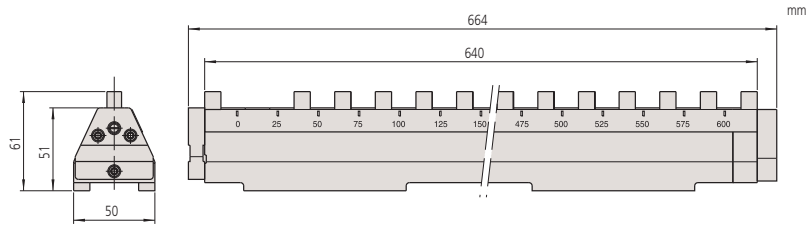

515-586

Все продукты предназначены для продажи коммерческим клиентам. Иллюстрации продуктов приведены без каких-либо обязательств. Описания продукции, в частности технические спецификации, соответствуют действительным только при предварительном подтверждении. По рекомендуемым розничным ценам, пожалуйста, обратитесь к отдельному прайс-листу.

Калибровочное устройство "Check Master"

Серия 515

Это устройство для калибровки точных станков и координатно-измерительных машин, обладает следующими преимуществами:

– Для проверки по осям X, Y и Z точных станков и координатно-измерительных машин.
– Он состоит из жестко закрепленных с шагом 10 мм концевых мер длины.
– Поставляется в деревянном футляре.



515-722

Метрические

№	Диап. изм-й [мм]	Масса, [кг]
515-720	0-300	7
515-721	0-450	10
515-722	0-600	13
515-723	0-1000	22
515-724	0-1500	30

Также доступно! Дюймовые модели

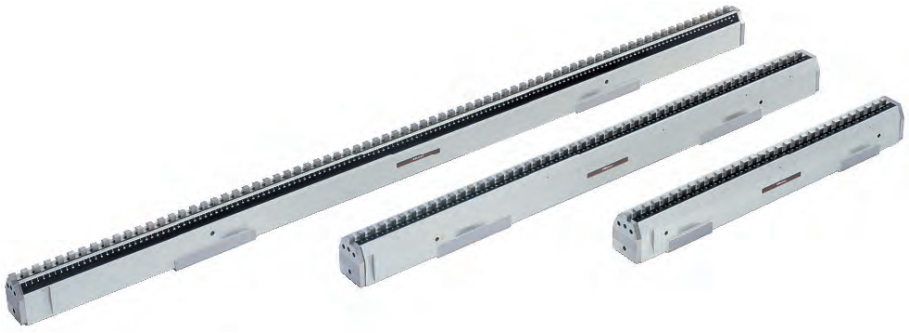

515-724 515-723 515-722

Спецификация

Шаг кмд	10 мм
Точность шага кмд	0 < диапазон ≤ 310 мм: ±2,5 мкм 310 < диапазон ≤ 610 мм: ±3,5 мкм 610 < диапазон ≤ 1010 мм: ±5 мкм 1010 < диапазон ≤ 1510 мм: ±8 мкм
Параллельность кмд	0 < диапазон ≤ 310 мм: 1,2 мкм 310 < диапазон ≤ 610 мм: 1,5 мкм 610 < диапазон ≤ 1010 мм: 2 мкм 1010 < диапазон ≤ 1510 мм: 2,5 мкм
Твердость	Более 64 HRC
Комплектация	В деревянном футляре



Однорядные 10 мм меры длины

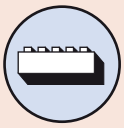

Горизонтальная ориентация



Вертикальная ориентация

Все продукты предназначены для продажи коммерческим клиентам. Иллюстрации продуктов приведены без каких-либо обязательств. Описания продукции, в частности технические спецификации, соответствуют действительным только при предварительном подтверждении. По рекомендуемым розничным ценам, пожалуйста, обратитесь к отдельному прайс-листу.

Высокоточное калибровочное устройство "Check Master"

Серия 515

Это высокоточное калибровочное устройство обладает следующими преимуществами:

- Подходит для измерения точности перемещения стола станка и калибровки координатно-измерительных машин.
- Четко спозиционированные концевые меры размещены в жестком корпусе.
- Может использоваться как в горизонтальной, так и вертикальной ориентации.
- Каждая мера сделана из керамики на основе оксида циркония, поэтому не требуют антикоррозийной обработки рабочих поверхностей.

Спецификация

Шаг кмд	10 мм
Точность шага кмд	0 < диапазон ≤ 310 мм: ±1,2 мкм 310 < диапазон ≤ 610 мм: ±1,8 мкм 610 < диапазон ≤ 1010 мм: ±2,5 мкм 1010 < диапазон ≤ 1510 мм: ±4 мкм
Параллельность кмд	0 < диапазон ≤ 450 мм: 1 мкм 450 < диапазон ≤ 1010 мм: 1,5 мкм 1010 < диапазон ≤ 1510 мм: 2 мкм
Комплектация	В деревянном футляре

Опциональные аксессуары

№	Описание
601167	Опорное основание для эксплуатации прибора в вертикальном положении, для Check Master



515-743 515-742 515-740



Однорядные
10 мм меры длины

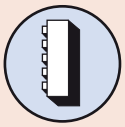

Вертикальная
ориентация

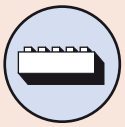

Горизонтальная
ориентация

Метрические — Керамические концевые меры длины

№	Диап. изм-й [мм]	Масса, [кг]
515-760	300	3,4
515-761	450	5,2
515-762	600	6,9
515-763	1000	11,5
515-764	1500	17,3

Метрические — Стальные концевые меры длины

№	Диап. изм-й [мм]	Масса, [кг]
515-740	300	3,6
515-741	450	5,4
515-742	600	7,2
515-743	1000	12
515-744	1500	18

Также доступно! Дюймовые модели



601167 (опция)
Опорное основание для вертикальной установки

Все продукты предназначены для продажи коммерческим клиентам. Иллюстрации продуктов приведены без каких-либо обязательств. Описания продукции, в частности технические спецификации, соответствуют действительным только при предварительном подтверждении. По рекомендуемым розничным ценам, пожалуйста, обратитесь к отдельному прайс-листу.

Калибровочное устройство для оптических приборов "Step Master"

Серия 516

Step Master - это эталонный калибр, состоящий из четырех ступенек и обладающий следующими преимуществами:

– Состоит из пяти соединенных высокоточных концевых мер длины, стальных или керамических.
– Каждая ступень откалибрована с разрешением 0,01 мкм при помощи интерферометра с точностью ± 0,2 мкм.
– Доступны типы со стальными и керамическими концевыми мерами длины.

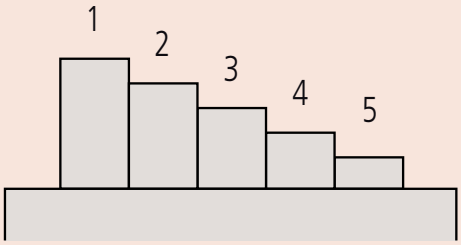

Значение шага

	1/2	2/3	3/4	4/5
516-198, 516-498	10мкм	5мкм	2мкм	1мкм
516-199, 516-499	300мкм	100мкм	50мкм	20мкм



516-499 Керамика



516-498 Керамика

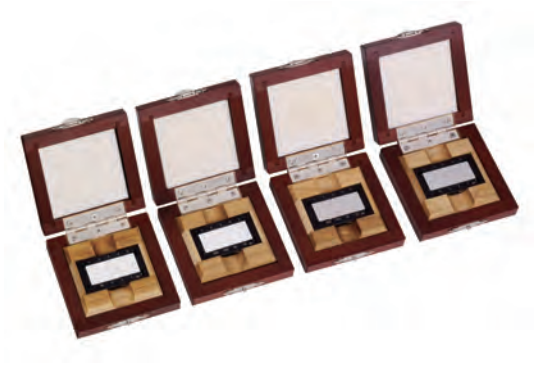

516-198 Сталь

Метрические — Керамические концевые меры длины

№	Примечания
516-498	Керамика (шаг: 10, 5, 2, 1 мкм)
516-499	Керамика (шаг: 300, 100, 50, 20 мкм)

Метрические — Керамические концевые меры длины с сертификатом калибровки

№	Примечания
516-499-64	Керамика (шаг: 300, 100, 50, 20 мкм)

Метрические — Стальные концевые меры длины

№	Примечания
516-198	Сталь (шаг: 10, 5, 2, 1 мкм)
516-199	Сталь (шаг: 300, 100, 50, 20 мкм)

Метрические — Стальные концевые меры длины с сертификатом калибровки

№	Примечания
516-198-64	Сталь (шаг: 10, 5, 2, 1 мкм)

mm

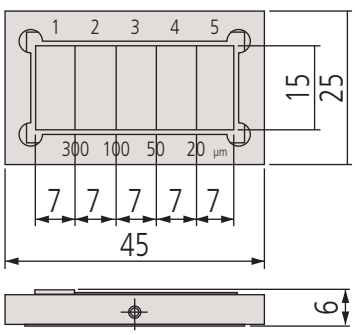

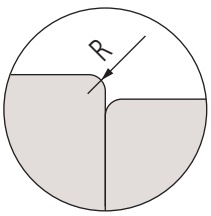

Все продукты предназначены для продажи коммерческим клиентам. Иллюстрации продуктов приведены без каких-либо обязательств. Описания продукции, в частности технические спецификации, соответствуют действительным только при предварительном подтверждении. По рекомендуемым розничным ценам, пожалуйста, обратитесь к отдельному прайс-листу.

Стеклянные линейки

Спецификация

Погрешность	(1,5+2L/1000) мкм L = измеряемая длина (мм)
Материал	Натриевое стекло
Коэффициент теплового расширения	(8±1) x 10^{-6}/K

Серия 182

– Высокоточные стеклянные шкалы изготовлены по передовой технологии производства линейных шкал Mitutoyo (Linear Scale).
– Идеальны для повышения точности измерения профильных проекторов и микроскопов, и точности подачи стола измерительного оборудования.



182-525-10 / 182-523-10 / 182-522-10 / 182-513-10

Метрические

№	Диап. изм-й [мм]	Цена деления [мм]	Толщина линии делений [мкм]	L [мм]	Масса, [кг]
182-511-10	50	0,1	20	75	0,23
182-512-10	100	0,1	20	125	0,24
182-521-10	100	0,5	50	130	0,27
182-513-10	150	0,1	20	175	0,35
182-514-10	200	0,1	20	225	0,36
182-522-10	200	0,5	50	230	0,32
182-531-10	250	1	100	280	0,55
182-523-10	300	0,5	50	330	0,57
182-524-10	400	0,5	50	430	0,71
182-525-10	500	0,5	50	530	0,86
182-532-10	500	1	100	530	0,86
182-533-10	750	1	100	780	1,22
182-534-10	1000	1	100	1030	1,54

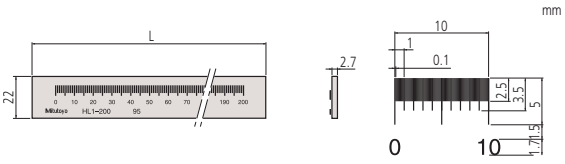

Градуировка : 0,1 мм

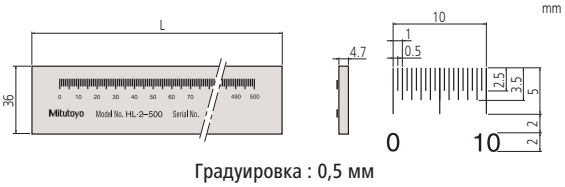

Градуировка : 0,5 мм

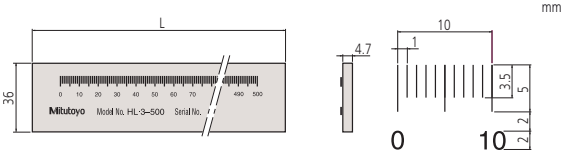

Градуировка : 1 мм

Все продукты предназначены для продажи коммерческим клиентам. Иллюстрации продуктов приведены без каких-либо обязательств. Описания продукции, в частности технические спецификации, соответствуют действительным только при предварительном подтверждении. По рекомендуемым розничным ценам, пожалуйста, обратитесь к отдельному прайс-листу.

Стеклянные линейки с малым коэффициентом теплового расширения

Серия 182

– Высокоточные стеклянные шкалы изготовлены по передовой технологии производства линейных шкал Mitutoyo (Linear Scale).
– При использовании для калибровки градуированных линейных шкал точность гарантирована.



182-502-60
182-501-60

Спецификация

Погрешность	(0,5+L/1000) мкм L = измеряемая длина (мм)
Цена деления	1 мм
Толщина линии делений	4 мкм
Материал	Стекло с малым коэффициентом расширения
Коэффициент теплового расширения	(0±0,02) x 10^{-6}/K

Метрические

№	Диап. изм-й [мм]	L [мм]	T [мм]	W [мм]	Масса, [кг]
182-501-60	250	280	10	20	0,75
182-502-50	500	530	20	30	1,8
182-502-60	500	530	20	30	1,8

-60 : сертификат JCSS

mm

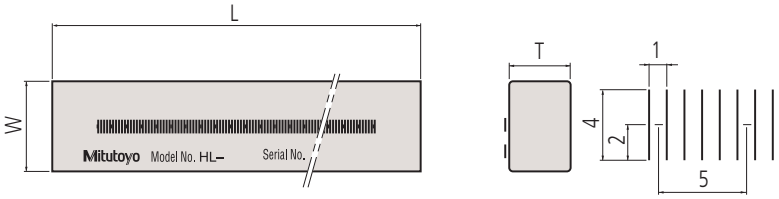

Все продукты предназначены для продажи коммерческим клиентам. Иллюстрации продуктов приведены без каких-либо обязательств. Описания продукции, в частности технические спецификации, соответствуют действительным только при предварительном подтверждении. По рекомендуемым розничным ценам, пожалуйста, обратитесь к отдельному прайс-листу.

Поверочная установка

Спецификация

Цена деления	0,001 мм
Измерительная поверхность	Твердосплавный наконечник, вращающийся

Опциональные аксессуары

№	Описание
12AAK824	Горизонтальный держатель для проверки нутромера, для серии 170





Серия 170

– Эта установка предназначена для поверки индикаторов часового типа, рычажно-зубчатых головок и нутромеров с ценой деления шкалы 0,01 мм.
– Нутромеры могут фиксироваться, как в горизонтальном, так и в вертикальном положении.



170-102-12

Метрические

№	Диап. изм-й [мм]	Погрешность	Масса, [кг]
170-102-12	0-25	±2 мкм	7,5

Также доступно! Дюймовые модели

Спецификация

Цена деления	0,0002 мм
Повторяемость	0,2 мкм
Зажимная способность (стержень)	Ø 4-10 мм

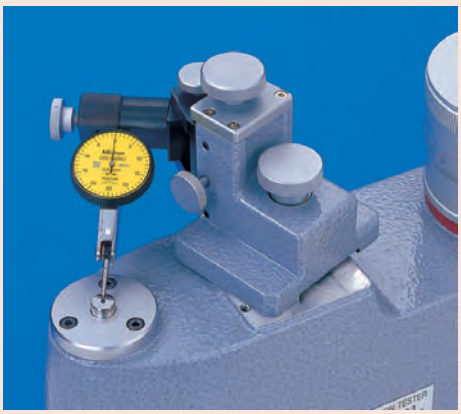

Серия 521

Для калибровки цифровых и аналоговых индикаторов часового типа, рычажных измерителей и измерительных щупов с максимальным диапазоном измерения в 5 мм.



521-105

Метрические

№	Диап. изм-й [мм]	Погрешность	Масса, [кг]
521-103	0-1	±0,2 мкм	7
521-105	0-5	±0,8 мкм	7,5

Также доступно! Дюймовые модели

Все продукты предназначены для продажи коммерческим клиентам. Иллюстрации продуктов приведены без каких-либо обязательств. Описания продукции, в частности технические спецификации, соответствуют действительным только при предварительном подтверждении. По рекомендуемым розничным ценам, пожалуйста, обратитесь к отдельному прайс-листу.

Mitutoyo

Поверочная установка I-Checker 2000

Серия 170

– Прибор i-Cheker разработан специально для калибровки и поверки индикаторов часового типа, индикаторов рычажно-зубчатых, нутромеров двухточечных, цифровых индикаторов и различных цифровых датчиков перемещения.
– Скорость перемещения измерительного наконечника прибора увеличена в 2,5 раза по сравнению с предыдущей моделью, что позволяет повысить скорость калибровки и поверки.
– Калибровка и поверка цифровых индиакторов с функцией вывода данных осуществляется особенно эффективно благодаря полностью автоматическому снятию отсчета и перемещению к следующей проверяемой точке диапазона измерений.
– Калибровка и поверка индикаторов часового типа осуществляется в полуавтоматическом режиме: предварительное перемещение к следующей поверяемой точке диапазона измерений и снятие отсчета происходит автоматически, оператору требуется только совместить положение стрелки и соответствующего деления шкалы вручную.



170-402D
с дополнительными принадлежностями

Метрические

№	Диап. изм-й [мм]	Примечания	Погрешность	Масса
170-402D	100	Программное обеспечение I-Pak поддерживает ISO, DIN, VDI/VDE/DGQ, JIS, JMAS, ANSI, ASME	±(0,1+4L/100) мкм L = измеренная длина (мм)	20 кг

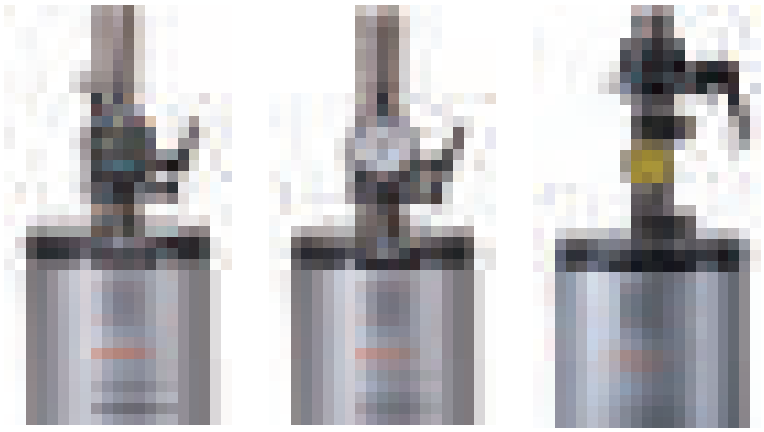

Спецификация

Разрешение	0,01 мкм
Шкала	Линейный датчик
Тип привода	Моторизованный, полуавтоматический, полностью автоматический только для индикаторов в выводом данных
Размеры (ДхШхВ)	196 x 205,5 x 599,5 мм
Питание	от 100 до 240 В пер. тока ±10%, 50/60 Гц
Макс. скорость привода	10 мм/с
Комплектация	ø8 мм втулка, ПО i-Pak, калибровочный сертификат
Связь с ПК	USB

Опциональные аксессуары

№	Описание
02ASK000	Крепления для РЗГ, I-Checker, для гильзы ø6 мм
02ASK180	Крепления для РЗГ, I-Checker, для гильзы ø8 мм
02ASK040	Втулка для I-Checker, для гильзы ø6 мм
02ASL150	Втулка для I-Checker, для гильзы ø10 мм
02ASK060	Втулка для I-Checker, для гильзы ø12 мм
02ASK070	Втулка для I-Checker, для гильзы Ø15 мм
02ASK080	Втулка для I-Checker, для гильзы ø20 мм
02ASK710	Втулка для I-Checker, для гильзы Ø28 мм
02ASK090	Втулка для I-Checker, для гильзы Ø9,525 мм (3/8")
02ASU162	Крепления для двухточечных нутромеров, IC-2000



Калибровка рычажно-зубчатых индикаторов
с дополнительными принадлежностями

Все продукты предназначены для продажи коммерческим клиентам. Иллюстрации продуктов приведены без каких-либо обязательств. Описания продукции, в частности технические спецификации, соответствуют действительным только при предварительном подтверждении. По рекомендуемым розничным ценам, пожалуйста, обратитесь к отдельному прайс-листу.

Компаратор для концевых мер длины GBCD-250

Спецификация

Разрешение	0,00001 мм (0,01 мкм)
Измерительный блок	Laser Hologage (верхний, нижний)
Измер. усилие	0,7 Н (верхний) 0,2 Н (нижний)

Серия 565

Этот ручной компаратор с двусторонними измерительными головками обладает следующими преимуществами:
– Для калибровки концевых мер длины по EN ISO 3650.
– Для легкого сравнения концевых мер длины в диапазоне от 0,1 мм до 250 мм с эталонами.
– Верхняя и нижняя измерительные головки для простого и высокоточного измерения.



№	Диап. изм-й [мм]
565-150D-01	0,1-250

Измерительные цилиндрические штифты

Спецификация

Погрешность	DIN 2269
Обработка	Высокоточная обработка, от впис. Ø 3 мм
Твердость	HRC 60-62
Шероховатость	≤ 0,1 мкм Ra
Длина [мм]	до Ø 6 мм = 50 мм более Ø 6 мм = 70
Комплектация	В деревянном футляре

Серия 926

Этот полный набор калибр-пробок (цилиндров) имеет следующие преимущества:
– Включает 91 или 273 калибр-пробки для использования в измерительных лабораториях, в цеху или на сборке.



926-210



926-222

Набор из 273 элемента

№	Класс точности	Примечания
926-210	1	1-10 мм, шаг 0,1 мм 0 мм (номинал); +0,01 мм (увеличенный) и -0,01 мм (уменьшенный)
926-212	2	1-10 мм, шаг 0,1 мм 0 мм (номинал); +0,01 мм (увеличенный) и -0,01 мм (уменьшенный)

Набор из 91 элемента

№	Класс точности	Примечания
926-220	1	1-10 мм, шаг 0,1 мм
926-222	2	1-10 мм, шаг 0,1 мм

Все продукты предназначены для продажи коммерческим клиентам. Иллюстрации продуктов приведены без каких-либо обязательств. Описания продукции, в частности технические спецификации, соответствуют действительным только при предварительном подтверждении. По рекомендуемым розничным ценам, пожалуйста, обратитесь к отдельному прайс-листу.

Наборы стальных концевых мер длины
Страница 341



Стальные отдельные концевые меры длины
Страница 348

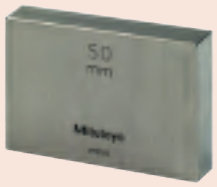

Наборы керамических концевых мер длины
Страница 350



Керамические отдельные концевые меры длины
Страница 353



Специальные концевые меры длины
Страница 354



Принадлежности для концевых мер длины
Страница 356

Все продукты предназначены для продажи коммерческим клиентам. Иллюстрации продуктов приведены без каких-либо обязательств. Описания продукции, в частности технические спецификации, соответствуют действительным только при предварительном подтверждении. По рекомендуемым розничным ценам, пожалуйста, обратитесь к отдельному прайс-листу.

Концевые меры длины



Меры длины CERA





Меры длины CERA - Немагнитные

Выбираем концевые меры

Концевые меры разработаны таким образом, чтобы удовлетворить любому типа размеру, ограничеваясь набором, используя минимальное количество. Наборы длинных концевых мер также доступны, если необходима большая длина, чем это предусметрено стандартными наборами.

Наборы концевых мер выбирают в соответствии с минимальным шагом требуемой длины. Наборы износостойких концевых мер необходимо использовать, если при применении есть вероятность быстрого износа крайних мер (и минимальные размеры для этого необходимы). Этот набор позволит сохранить множество концевых мер, ограничивая износ, стоимость замены будет гораздо меньше, чем полного набора.

Если набор содержит большое количество концевых мер, то количество необходимых мер для каждого конкретного случая может быть сокращено и число комбинаций увеличится. Будет сохранена точность и сокращен износ.

Также имеются специализированные наборы концевых мер для проверки микрометров и штангенциркулей.

Серия 516

Прецизионные концевые меры являются основными эталонами необходимыми для контроля размеров и качества при изготовлении деталей. Mitutoyo предлагает широкий выбор концевых мер длины, доступны на выбор прямоугольные или квадратные, метрические или дюймовые, из стали или керамики.

Точность

Концевые меры, предлагаемые Mitutoyo, выполнены с высокой точностью, так что пользователи могут использовать их с полной уверенностью. Излишне говорить, что Mitutoyo создали систему единства измерений на свою продукцию, вплоть до центра метрологии управления Национального института передовой промышленной науки и технологии (AIST), и были сертифицированы правительством Японии в качестве аккредитованной лаборатории.

Притираемость

Техника финишной обработки является одной из специальностей Mitutoyo. Наша передовая техника, разработанная на протяжении более чем полувека, позволяет достичь наилучшей плоскостности и шероховатости поверхности необходимой для концевых мер длины и таким образом обеспечить максимальную притираемость.

Сопротивление истиранию и стабильность размеров

Высокоуглеродистая высокохромная сталь имеет характеристики, идеально подходящие для изготовления концевых мер. Наши передовые технологии термической обработки стальных мер длины, которые включают в себя повторный высокий и низкий температурные циклы, обеспечивают одновременно отличную стойкость к истиранию и сводит к минимуму возможнось изменения длины с течением времени.

Керамические концевые меры

Керамические концевые меры изготовлены из керамики с высшей степенью точности, созданной с помощью ультрапрецизионной техники механической обработки Mitutoyo, что обеспечивает качество премиум класса.

1. Не поддаются коррозии
Антикоррозионная обработка не требуется даже при обычном использовании незащищенными руками, что обеспечивает простое обслуживание и хранение.

2. Нет зазубрин, вызванных вмятинами и т.д.
Так как керамическая мера очень твердая, она не царапается и очень устойчива к образованию зазубрин. Если появляется зазубрина, она легко может быть удалена с помощью специального керамического камня (Ceraston).

3. Износостойкость
Керамическая мера в 10 раз более износоустойчива, чем стальная.

4. Стабильность размеров
Керамические меры не подвергаются изменению размера с течением времени.

5. Размеры легко читаемы
Черные символы обозначают номинальную длину, они нанесены лазером и хорошо видны на белой поверхности меры.

6. Немагнитная природа предотвращает загрязнение стальной стружкой

7. Высокая притираемость
Превосходная плоскостность и доводка поверхности

8. Превосходные характеристики материала

Свойства \ Материал	Керамика (ZrO_2)	Сталь (Fe)	Карбид (WC-Co)	Нитрид кремния (Si_3N_4)
Твердость (HV)	**1350**	800	1650	1500
Коэф. теплового расширения (10^{-6}/K)	**9,3±0,5**	10,8±0,5	5,5±1,0	2
Сила изгиба (МПа)	**1270**	1960	1960	580
Вязкость разрушения K1c (МПа•м$^{1/2}$)	**7**	120	12	6,5
Модуль Юнга x10^{-4} (МПа)	**20,6**	20,6	61,8	28,4
Коэффициент Пуассона	**0,3**	0,3	0,2	0,3
Удельный вес	**6,0**	7,8	14,8	3,2
Теплопроводность (Вт/м•K)	**2,9**	54,4	79,5	16,7

Все продукты предназначены для продажи коммерческим клиентам. Иллюстрации продуктов приведены без каких-либо обязательств. Описания продукции, в частности технические спецификации, соответствуют действительным только при предварительном подтверждении. По рекомендуемым розничным ценам, пожалуйста, обратитесь к отдельному прайс-листу.

Концевые меры длины

Серия 516

9.Коэффициент теплового расширения приближен к стали

Коэффициент теплового расширения керамической меры очень близок к этому параметру для стальной концевой меры длины.

10. Высокая устойчивость к воздействию падения и удара

Материал керамической меры является одним из самых прочных видов керамики. Очень сложно сломать меру CERA в обычных условиях эксплуатации.

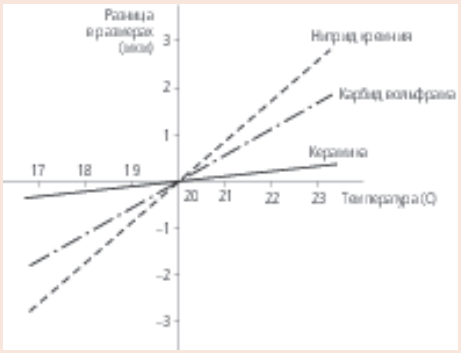

Отличия в размерах между некоторыми материалами и сталью, полученные при измерении деталей длинной 100 мм при каждой температуре.

Класс точности и применение

Следующая информация может быть использована для выбора класса концевой меры длины в зависимости от использования (определенных DIN861, BS4311, JIS B 7506 и EN ISO 3650).

Класс 2:

Эти концевые меры длины предназначены для использования в мастерских для установки на размер и калибровки приборов, а также точных приборов.

Класс 1:

Этот класс используется в области исследования для проверки точности соединений и калибр-скоб, а также для установки на размер электронных измерительных устройств.

Класс 0:

Эти концевые меры длины с более высокой точностью предназначены для использования в контролируемой среде при помощи квалифицированного персонала. В основном используется в качестве эталонов для создания высокоточных измерительных приборов и для калибровки концевых мер длины низкого качества.

Класс K:

Концевые меры длины этой точности предназначены для использования в комнате с контролируемым интервалом температур или калибровочной лаборатории. Они должны быть использованы в качестве эталонов по сравнению с другими концевыми мерами длины, которые калибруются по сравнению.

Сертификаты

ILAC

Международное Общество по Аккредитации Лабораторий- это международное сотрудничество членов по аккредитации и проверке лабораторий. Члены Общества подписали Соглашение о взаимном признании ILAC (MRA), которое гарантирует перекрестное утверждение сертификатов от аккредитованных лабораторий из других стран. Стороны, подписавшие соглашение ILAC представляют почти все европейские страны.

JCSS

Наборы калибровочных блоков Mitutoyo могут быть поставлены с Сертификатом калибровки JCSS (Система услуг по калибровке в Японии). Сертификат калибровки JCSS сравним, например, с Сертификатами калибровки DAkks, COFRAC, RvA или UKAS. Относительно ILAC данный результат калибровки может быть принят на международном уровне.

Все продукты предназначены для продажи коммерческим клиентам. Иллюстрации продуктов приведены без каких-либо обязательств. Описания продукции, в частности технические спецификации, соответствуют действительным только при предварительном подтверждении. По рекомендуемым розничным ценам, пожалуйста, обратитесь к отдельному прайс-листу.

Набор стальных концевых мер длины на базе 1 мм

Спецификация

Погрешность	EN ISO 3650

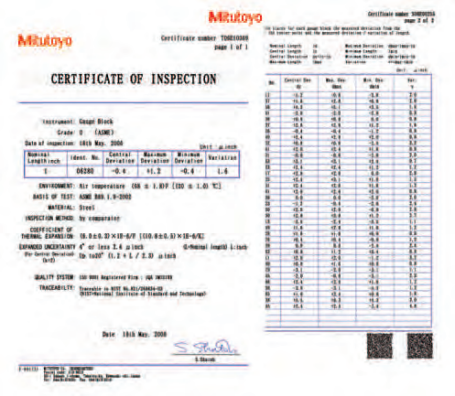
Mitutoyo

CERTIFICATE OF INSPECTION

Сертификат контроля

Серия 516 - База 1 мм

Данная таблица демонстрирует наиболее популярные конфигурации наборов этого типа. По поводу других вариантов комплектаций, пожалуйста, свяжитесь с компанией Mitutoyo.

Сертификат контроля


Набор к.м.д. из 112 шт.


Набор к.м.д. из 103 шт.


Набор к.м.д. из 47 шт.

Плиток в наборе	№		Характеристики КМД		
		Класс	Размер	Шаг	Количество
122	516-597-10	0	1,0005	-	1
	516-598-10	1	1,001 - 1,009	0,001	9
	516-599-10	2	1,01 - 1,49	0,01	49
			1,6 - 1,9	0,1	4
			0,5 - 24,5	0,5	49
			30 - 100	10	8
			25, 75	-	2
112	516-938-10	0	1,0005	-	1
	516-939-10	1	1,001 - 1,009	0,001	9
	516-940-10	2	1,01 - 1,49	0,01	49
			0,5 - 24,5	0,5	49
			25 - 100	25	4
103	516-942-10	0	1,005	-	1
	516-943-10	1	1,01 - 1,49	0,01	49
	516-944-10	2	0,5 - 24,5	0,5	49
			25 - 100	25	4
87	516-946-10	0	1,001 - 1,009	0,001	9
	516-947-10	1	1,01 - 1,49	0,01	49
	516-948-10	2	0,5 - 9,5	0,5	19
			10 - 100	10	10
47	516-958-10	0	1,005	-	1
	516-959-10	1	1,01 - 1,09	0,01	9
	516-960-10	2	1,1 - 1,9	0,1	9
			1 - 24	1	24
			25 - 100	25	4
47	516-962-10	0	1,005	-	1
	516-963-10	1	1,01 - 1,19	0,01	19
	516-964-10	2	1,2 - 1,9	0,1	8
			1 - 9	1	9
			10 - 100	10	10
46	516-995-10	0	1,001 - 1,009	0,001	9
	516-996-10	1	1,01 - 1,09	0,01	9
	516-997-10	2	1,1 - 1,9	0,1	9
			1 - 9	1	9
			10 - 100	10	10
32	516-966-10	0	1,005	-	1
	516-967-10	1	1,01 - 1,09	0,01	9
	516-968-10	2	1,1 - 1,9	0,1	9
			1 - 9	1	9
			10 - 30	10	3
			60	-	1
8	516-115-10	0	25 - 200	25	8
	516-116-10	1			
	516-117-10	2			

Все продукты предназначены для продажи коммерческим клиентам. Иллюстрации продуктов приведены без каких-либо обязательств. Описания продукции, в частности технические спецификации, соответствуют действительным только при предварительном подтверждении. По рекомендуемым розничным ценам, пожалуйста, обратитесь к отдельному прайс-листу.

Наборы стальных концевых мер длины на базе 1 мм с сертификатом JCSS

Серия 516 - База 1 мм

Данная таблица демонстрирует наиболее популярные конфигурации наборов этого типа. По поводу других вариантов комплектаций, пожалуйста, свяжитесь с компанией Mitutoyo.



Сертификат калибровки

Плиток в наборе	№		Характеристики КМД		
		Класс	Размер	Шаг	Количество
122	516-596-60	K	1,0005	-	1
	516-597-60	0	1,001 - 1,009	0,001	9
	516-598-60	1	1,01 - 1,49	0,01	49
	516-599-60	2	1,6 - 1,9	0,1	4
			0,5 - 24,5	0,5	49
			30 - 100	10	8
			25, 75	-	2
112	516-937-60	K	1,0005	-	1
	516-938-60	0	1,001 - 1,009	0,001	9
	516-939-60	1	1,01 - 1,49	0,01	49
	516-940-60	2	0,5 - 24,5	0,5	49
			25 - 100	25	4
103	516-941-60	K	1,005	-	1
	516-942-60	0	1,01 - 1,49	0,01	49
	516-943-60	1	0,5 - 24,5	0,5	49
	516-944-60	2	25 - 100	25	4
87	516-945-60	K	1,001 - 1,009	0,001	9
	516-946-60	0	1,01 - 1,49	0,01	49
	516-947-60	1	0,5 - 9,5	0,5	19
	516-948-60	2	10 - 100	10	10
47	516-957-60	K	1,005	-	1
	516-958-60	0	1,01 - 1,09	0,01	9
	516-959-60	1	1,1 - 1,9	0,1	9
	516-960-60	2	1 - 24	1	24
			25 - 100	25	4
47	516-961-60	K	1,005	-	1
	516-962-60	0	1,01 - 1,19	0,01	19
	516-963-60	1	1,2 - 1,9	0,1	8
	516-964-60	2	1 - 9	1	9
			10 - 100	10	10
46	516-994-60	K	1,001 - 1,009	0,001	9
	516-995-60	0	1,01 - 1,09	0,01	9
	516-996-60	1	1,1 - 1,9	0,1	9
	516-997-60	2	1 - 9	1	9
			10 - 100	10	10
32	516-965-60	K	1,005	-	1
	516-966-60	0	1,01 - 1,09	0,01	9
	516-967-60	1	1,1 - 1,9	0,1	9
	516-968-60	2	1 - 9	1	9
			10 - 30	10	3
			60	-	1
8	516-701-60	K	125 - 175	25	3
	516-702-60	0	200 - 250	50	2
	516-703-60	1	300 - 500	100	3
	516-704-60	2			
8	516-115-60	0	25 - 200	25	8
	516-116-60	1			
	516-117-60	2			

Спецификация

Погрешность	EN ISO 3650



Набор к.м.д. из 112 шт.



Набор к.м.д. из 103 шт.



Набор к.м.д. из 47 шт.



Калибровочный сертификат JCSS

Эти наборы концевых мер поставляются с калибровочными сертификатами JCSS (Japan Calibration Service System).
Калибровочные сертификаты JCSS сопоставимы с, например, Калибровочными сертификатами DAkkS COFRAC, RVA или UKAS.
Этот результат калибровки принят на международном уровне.

Все продукты предназначены для продажи коммерческим клиентам. Иллюстрации продуктов приведены без каких-либо обязательств. Описания продукции, в частности технические спецификации, соответствуют действительным только при предварительном подтверждении. По рекомендуемым розничным ценам, пожалуйста, обратитесь к отдельному прайс-листу.

Наборы тонких стальных концевых мер длины

Спецификация

Погрешность	EN ISO 3650



Набор к.м.д. из 18 шт.

Суффикс № (-X) для выбора сертификата

ISO/DIN/JIS

Суффикс №	Сертификат инспекции	Сертификат калибровки JCSS
1	○	—
6	○	○

Серия 516

– Набор тонких концевых мер длины; с шагом 0,001 мм, с шагом 0,05 мм

Пример заказа: Чтобы заказать набор из 18 концевых мер длины 1-го класса точности, соответствующих стандартам ISO, с сертификатом калибровки, выбирайте код 516-975-60

Сертификат контроля

Сертификат калибровки

Плиток в наборе	№	Соответствующий стандарт/ класс точности и № суффикса * ISO/DIN/JIS	Характеристики КМД Размер	Шаг	Количество
18	516-974 516-975 516-976	(Класс 0): -X0 (Класс 1): -X0 (Класс 2): -X0	0,991 - 0,999 1,001 - 1,009	0,001 0,001	9 9
9	516-981 516-982 516-983 516-984	(Класс K): -X0 (Класс 0): -X0 (Класс 1): -X0 (Класс 2): -X0	1,001 - 1,009	0,001	9
9	516-985 516-986 516-987 516-988	(Класс K): -X0 (Класс 0): -X0 (Класс 1): -X0 (Класс 2): -X0	0,991 - 0,999	0,001	9
9	516-990 516-991 516-992	(Класс 0): -X0 (Класс 1): -XO (Класс 2): -XO	0,1 - 0,5	0,05	9

Наборы твердосплавных концевых мер длины

Спецификация

Погрешность	EN ISO 3650

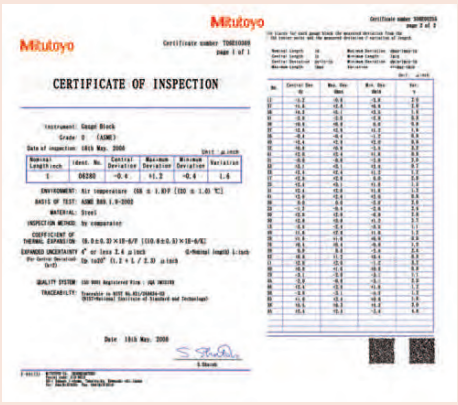

Сертификат контроля

Серия 516 - Наборы твердосплавных плоскопараллельных концевых мер длины

Сертификат контроля



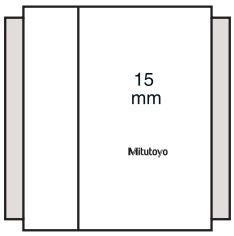

Защитные к.м.д. (выделены серым цветом) устанавливаются с обеих сторон к.м.д., чтобы защитить от износа, вызванного контактом с деталью.

Набор из 2-х твердосплавных к.м.д.

Плиток в наборе	№	Класс	Характеристики КМД Размер	Шаг	Количество
2	516-807-10 516-806-10	0 1	1	-	2
2	516-803-10 516-802-10	0 1	2	-	2

Все продукты предназначены для продажи коммерческим клиентам. Иллюстрации продуктов приведены без каких-либо обязательств. Описания продукции, в частности технические спецификации, соответствуют действительным только при предварительном подтверждении. По рекомендуемым розничным ценам, пожалуйста, обратитесь к отдельному прайс-листу.

Набор стальных концевых мер длины для поверки микрометров

Серия 516

Сертификат калибровки

Сертификат контроля

С сертификатом калибровки

Плиток в наборе	№	Класс	Калибровочные/Стандартные приложения	Характеристики КМД
10	**516-580-60** **516-581-60** **516-582-60**	0 1 2	Для микрометров с шагом шпинделя 2 мм (QuantuMike)	2,2/ 4,8/ 7,8/ 10,4/ 12/ 15,2/ 17,4/ 19,6/ 22,6/ 25 мм
10	**516-106-60** **516-107-60** **516-108-60**	0 1 2	EN ISO 3611 DIN 863 (1999) VDI/VDE/DGQ 2618	2,5/ 5,1/ 7,7/ 10,3/ 12,9/ 15/ 17,6/ 20,2/ 22,8/ 25 мм, стеклянная плоскопараллельная пластина (толщина = 12 мм)
10	**516-135-60** **516-136-60** **516-137-60**	0 1 2	EN ISO 3611 DIN 863 (1999) VDI/VDE/DGQ 2618	2,5/ 5,1/ 7,7/ 10,3/ 12,9/ 15/ 17,6/ 20,2/ 22,8/ 25 мм, Micro Checker, стеклянная плоскопараллельная пластина (толщина = 12 мм)

С сертификатом инспекции

Плиток в наборе	№	Класс	Калибровочные/Стандартные приложения	Характеристики КМД
10	**516-580-10** **516-581-10** **516-582-10**	0 1 2	Для микрометров с шагом шпинделя 2 мм (QuantuMike)	2,2/ 4,8/ 7,8/ 10,4/ 12/ 15,2/ 17,4/ 19,6/ 22,6/ 25 мм
10	**516-106-10** **516-107-10** **516-108-10**	0 1 2	EN ISO 3611 DIN 863 (1999) BDI/VDE/DGQ 2618	2,5/ 5,1/ 7,7/ 10,3/ 12,9/ 15/ 17,6/ 20,2/ 22,8/ 25 мм, стеклянная плоскопараллельная пластина (толщина = 12 мм)
10	**516-135-10** **516-136-10** **516-137-10**	0 1 2	EN ISO 3611 DIN 863 (1999) VDI/VDE/ DGQ 2618	2,5/ 5,1/ 7,7/ 10,3/ 12,9/ 15/ 17,6/ 20,2/ 22,8/ 25 мм, Micro Checker, стеклянная плоскопараллельная пластина (толщина = 12 мм)

Спецификация

Погрешность	EN ISO 3650



516-107-10



Micro checker
(См. отдельное описание ниже в этой главе)

Набор стальных концевых мер длины для поверки штангенциркулей

Серия 516

Сертификат контроля

Плиток в наборе	№	Класс	Масса,	Калибровочные/ Стандартные приложения	Характеристики КМД
4	**516-526-10** **516-527-10**	1 2	1,72 1,72	EN ISO 13385-1	4 меры: 10; 30; 50; 125 мм, установочное кольцо с сертификатом калибровки (Ø4 мм, Ø10 мм), контрольный штифт (Ø 10 мм), перчатка
3	**516-124-10** **516-125-10**	1 2	1,72 1,72	DIN 862 (1988) BDI/VDE/DGQ 2618	3 меры: 30; 41,3; 131,4 мм, установочное кольцо без сертификата калибровки (Ø4 мм, Ø25 мм), перчатка



516-526



516-124

Все продукты предназначены для продажи коммерческим клиентам. Иллюстрации продуктов приведены без каких-либо обязательств. Описания продукции, в частности технические спецификации, соответствуют действительным только при предварительном подтверждении. По рекомендуемым розничным ценам, пожалуйста, обратитесь к отдельному прайс-листу.

Штатив для концевых мер длины для поверки микрометров

Серия 516 - Micro Checker

– Для безопасного удерживания стопки из концевых мер для проверки микрометра.
– Может использоваться вертикально и горизонтально.
– Параллельность измерительных поверхностей микрометра проверяется стеклянной плоскопараллельной пластиной, которая может быть прикреплена к штативу для удобства использования.



516-607 с дополнительными концевыми мерами

Метрические — Micro Checker (только стойка)

№	Применимы наборы концевых мер длины	Применимый размер концевых мер длины (мм) [мм]
516-607	516-106-xx, 516-107-xx, 516-108-xx, 516-156-xx, 516-157-xx, 516-158-xx	2,5/ 5,1/ 7,7/ 10,3/ 12,9/ 15/ 17,6/ 20,2/ 22,8/ 25

Все продукты предназначены для продажи коммерческим клиентам. Иллюстрации продуктов приведены без каких-либо обязательств. Описания продукции, в частности технические спецификации, соответствуют действительным только при предварительном подтверждении. По рекомендуемым розничным ценам, пожалуйста, обратитесь к отдельному прайс-листу.

Стальные отдельные концевые меры длины

Метрические меры длины ≤ 1,19 мм

Пример: для заказа соответствующей стандартам ISO концевой меры 0,1 мм 1-го класса точности с сертификатом калибровки JCSS выбирайте код 611821-036.

Сертификат калибровки

Сертификат контроля





Длина [мм]	№
0,1	611821
0,11	611860
0,12	611861
0,13	611862
0,14	611863
0,15	611822
0,16	611864
0,17	611865
0,18	611866
0,19	611867
0,2	611823
0,21	611868
0,22	611869
0,23	611870
0,24	611871
0,25	611824
0,26	611872
0,27	611873
0,28	611874
0,29	611875
0,3	611825
0,31	611876
0,32	611877
0,33	611878
0,34	611879
0,35	611826
0,36	611880
0,37	611881
0,38	611882
0,39	611883
0,4	611827
0,41	611884
0,42	611885
0,43	611886
0,44	611887
0,45	611828
0,46	611888
0,47	611889
0,48	611890
0,49	611891
0,5	611506
0,51	611892
0,52	611893

Длина [мм]	№
0,53	611894
0,54	611895
0,55	611896
0,56	611897
0,57	611898
0,58	611899
0,59	611900
0,6	611901
0,61	611902
0,62	611903
0,63	611904
0,64	611905
0,65	611906
0,66	611907
0,67	611908
0,68	611909
0,69	611910
0,7	611911
0,71	611912
0,72	611913
0,73	611914
0,74	611915
0,75	611916
0,76	611917
0,77	611918
0,78	611919
0,79	611920
0,8	611921
0,81	611922
0,82	611923
0,83	611924
0,84	611925
0,85	611926
0,86	611927
0,87	611928
0,88	611929
0,89	611930
0,9	611931
0,91	611932
0,92	611933
0,93	611934
0,94	611935
0,95	611936

Длина [мм]	№
0,96	611937
0,97	611938
0,98	611939
0,99	611940
0,991	611551
0,992	611552
0,993	611553
0,994	611554
0,995	611555
0,996	611556
0,997	611557
0,998	611558
0,999	611559
1	611611
1,0005	611520
1,001	611521
1,002	611522
1,003	611523
1,004	611524
1,005	611525
1,006	611526
1,007	611527
1,008	611528
1,009	611529
1,01	611561
1,02	611562
1,03	611563
1,04	611564
1,05	611565
1,06	611566
1,07	611567
1,08	611568
1,09	611569
1,1	611570
1,11	611571
1,12	611572
1,13	611573
1,14	611574
1,15	611575
1,16	611576
1,17	611577
1,18	611578
1,19	611579

Спецификация

Погрешность	EN ISO 3650
Комплектация	Пеноматериал для 0,1-500 мм в деревянном футляре для 600-1000 мм

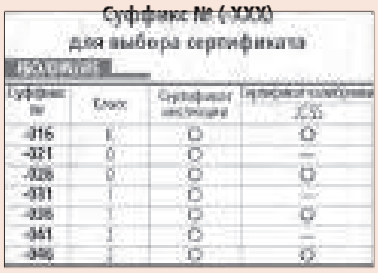

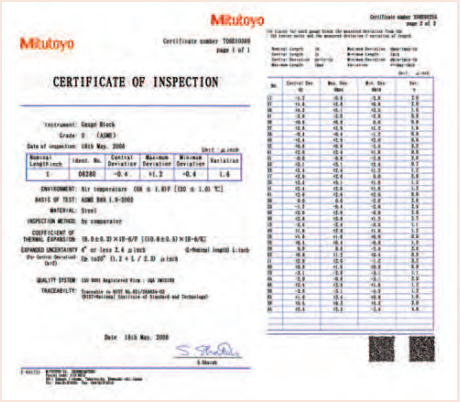

Сертификат контроля



Калибровочный сертификат JCSS

Эти наборы концевых мер поставляются с калибровочными сертификатами JCSS (Japan Calibration Service System).
Калибровочные сертификаты JCSS сопоставимы с, например, Калибровочными сертификатами DAkkS COFRAC, RVA или UKAS.
Этот результат калибровки принят на международном уровне.

Все продукты предназначены для продажи коммерческим клиентам. Иллюстрации продуктов приведены без каких-либо обязательств. Описания продукции, в частности технические спецификации, соответствуют действительным только при предварительном подтверждении. По рекомендуемым розничным ценам, пожалуйста, обратитесь к отдельному прайс-листу.

Стальные отдельные концевые меры длины

Метрические меры длины ≤ 1000 мм

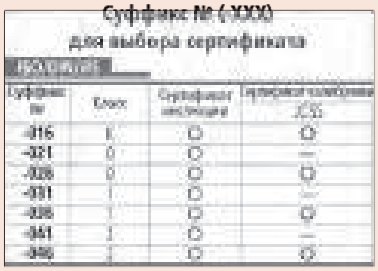

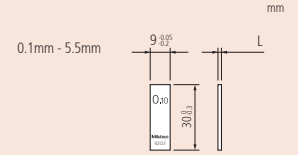

Номинальная длина: 0.1 мм - 5.5 мм

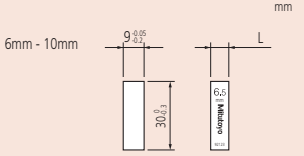

Номинальная длина: 6 мм - 10 мм

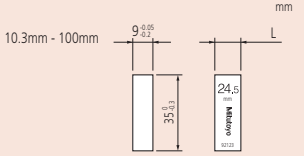

Номинальная длина: 10.3 мм - 100 мм

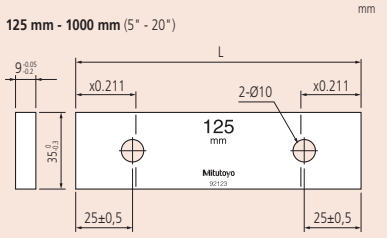

Номинальная длина: 125 мм - 1000 мм

Сертификат контроля


Сертификат калибровки

Длина [мм]	№
1,2	611580
1,21	611581
1,22	611582
1,23	611583
1,24	611584
1,25	611585
1,26	611586
1,27	611587
1,28	611588
1,29	611589
1,3	611590
1,31	611591
1,32	611592
1,33	611593
1,34	611594
1,35	611595
1,36	611596
1,37	611597
1,38	611598
1,39	611599
1,4	611600
1,41	611601
1,42	611602
1,43	611603
1,44	611604
1,45	611605
1,46	611606
1,47	611607
1,48	611608
1,49	611609
1,5	611641
1,6	611516
1,7	611517
1,8	611518
1,9	611519
2	611612
2,0005	611690
2,001	611691
2,002	611692
2,003	611693
2,004	611694
2,005	611695
2,006	611696
2,007	611697
2,008	611698
2,009	611699
2,01	611701
2,02	611702
2,03	611703
2,04	611704
2,05	611705
2,06	611706
2,07	611707
2,08	611708
2,09	611709
2,1	611710
2,11	611711
2,12	611712
2,13	611713
2,14	611714

Длина [мм]	№
2,15	611715
2,16	611716
2,17	611717
2,18	611718
2,19	611719
2,2	611720
2,21	611721
2,22	611722
2,23	611723
2,24	611724
2,25	611725
2,26	611726
2,27	611727
2,28	611728
2,29	611729
2,3	611730
2,31	611731
2,32	611732
2,33	611733
2,34	611734
2,35	611735
2,36	611736
2,37	611737
2,38	611738
2,39	611739
2,4	611740
2,41	611741
2,42	611742
2,43	611743
2,44	611744
2,45	611745
2,46	611746
2,47	611747
2,48	611748
2,49	611749
2,5	611642
2,6	611750
2,7	611751
2,8	611752
2,9	611753
3	611613
3,5	611643
4	611614
4,5	611644
5	611615
5,1	611850
5,5	611645
6	611616
6,5	611646
7	611617
7,5	611647
7,7	611851
8	611618
8,5	611648
9	611619
9,5	611649
10	611671
10,3	611852
10,5	611650
11	611621

Длина [мм]	№
11,5	611651
12	611622
12,5	611652
12,9	611853
13	611623
13,5	611653
14	611624
14,5	611654
15	611625
15,5	611655
16	611626
16,5	611656
17	611627
17,5	611657
17,6	611854
18	611628
18,5	611658
19	611629
19,5	611659
20	611672
20,2	611855
20,5	611660
21	611631
21,5	611661
22	611632
22,5	611662
22,8	611856
23	611633
23,5	611663
24	611634
24,5	611664
25	611635
25,25	611754
30	611673
35	611755
40	611674
41,3	611857
45	611756
50	611675
60	611676
70	611677
75	611801
80	611678
90	611679
100	611681
125	611802
131,4	611858
150	611803
175	611804
200	611682
250	611805
300	611683
400	611684
500	611685
600	611840
700	611841
750	611842
800	611843
900	611844
1000	611845

Все продукты предназначены для продажи коммерческим клиентам. Иллюстрации продуктов приведены без каких-либо обязательств. Описания продукции, в частности технические спецификации, соответствуют действительным только при предварительном подтверждении. По рекомендуемым розничным ценам, пожалуйста, обратитесь к отдельному прайс-листу.

Наборы керамических концевых мер длины

Серия 516 - База 1 мм

Пример заказа: Чтобы заказать набор из 112 концевых мер 1-го класса точности, соответствующих стандартам ISO, с сертификатом калибровки JCSS выбирайте 516-339-60.



Сертификат калибровки

Сертификат контроля

Плиток в наборе	№	Стандарт / класс точности и суффикс № *	Характеристики КМД		
		ISO/DIN/JIS	Размер	Шаг	Количество
112	516-337	(Класс K): -X0	1,0005	-	1
	516-338	(Класс 0): -X0	1,001 - 1,009	0,001	9
	516-339	(Класс 1): -X0	1,01 - 1,49	0,01	49
	516-340	(Grade 2): -X0	0,5 - 24,5	0,5	49
			25 - 100	25	4
103	516-341	(Класс K): -X0	1,005	-	1
	516-342	(Класс 0): -X0	1,01 - 1,49	0,01	49
	516-343	(Класс 1): -X0	0,5 - 24,5	0,5	49
	516-344	(Класс 2): -X0	25 - 100	25	4
88	516-370	(Класс 0): -X0	1,0005	-	1
	516-371	(Класс 1): -X0	1,001 - 1,009	0,001	9
	516-372	(Класс 2): -X0	1,01 - 1,49	0,01	49
			0,5 - 9,5	0,5	19
			10 - 100	10	10
87	516-345	(Класс K): -X0	1,001 - 1,009	0,001	9
	516-346	(Класс 0): -X0	1,01 - 1,49	0,01	49
	516-347	(Класс 1): -X0	0,5 - 9,5	0,5	19
	516-348	(Класс 2): -X0	10 - 100	10	10
76	516-349	(Класс K): -X0	1,005	-	1
	516-350	(Класс 0): -X0	1,01 - 1,49	0,01	49
	516-351	(Класс 1): -X0	0,5 - 9,5	0,5	19
	516-352	(Класс 2): -X0	10 - 40	10	4
			50 - 100	25	3
56	516-353	(Класс K): -X0	0,5	-	1
	516-354	(Класс 0): -X0	1,001 - 1,009	0,001	9
	516-355	(Класс 1): -X0	1,01 - 1,09	0,01	9
	516-356	(Класс 2): -X0	1,1 - 1,9	0,1	9
			1 - 24	1	24
			25 - 100	25	4
47	516-357	(Класс K): -X0	1,005	-	1
	516-358	(Класс 0): -X0	1,01 - 1,09	0,01	9
	516-359	(Класс 1): -X0	1,1 - 1,9	0,1	9
	516-360	(Класс 2): -X0	1 - 24	1	24
			25 - 100	25	4
47	516-361	(Класс K): -X0	1,005	-	1
	516-362	(Класс 0): -X0	1,01 - 1,19	0,01	19
	516-363	(Класс 1): -X0	1,2 - 1,9	0,1	8
	516-364	(Класс 2): -X0	1 - 9	1	9
			10 - 100	10	10
46	516-394	(Класс K): -X0	1,001 - 1,009	0,001	9
	516-395	(Класс 0): -X0	1,01 - 1,09	0,01	9
	516-396	(Класс 1): -X0	1,1 - 1,9	0,1	9
	516-397	(Класс 2): -X0	1 - 9	1	9
			10 - 100	10	10
34	516-178	(Класс K): -X0	1,0005	-	1
	516-179	(Класс 0): -X0	1,001 - 1,009	0,001	9
	516-180	(Класс 1): -X0	1,01 - 1,09	0,01	9
	516-181	(Класс 2): -X0	1,1 - 1,9	0,1	9
			1 - 5	1	5
			10	-	1
32	516-365	(Класс K): -X0	1,005	-	1
	516-366	(Класс 0): -X0	1,01 - 1,09	0,01	9
	516-367	(Класс 1): -X0	1,1 - 1,9	0,1	9
	516-368	(Класс 2): -X0	1 - 9	1	9
			10 - 30	10	3
			60	-	1
8	516-731	(Класс K): -XO	125 - 175	25	3
	516-732	(Класс 0): -X0	200 - 250	50	2
	516-734	(Класс 2): -XO	300 - 500	100	3
	516-733	(Класс 1): -XO			

Спецификация

Погрешность	EN ISO 3650

Суффикс № (-X) для выбора сертификата

ISO/DIN/JIS

Суффикс №	Сертификат инспекции	Сертификат калибровки JCSS
1	○	—
6	○	○



Набор к.м.д. из 112 шт.



Набор к.м.д. из 56 шт.



Набор к.м.д. из 32 шт.

Все продукты предназначены для продажи коммерческим клиентам. Иллюстрации продуктов приведены без каких-либо обязательств. Описания продукции, в частности технические спецификации, соответствуют действительным только при предварительном подтверждении. По рекомендуемым розничным ценам, пожалуйста, обратитесь к отдельному прайс-листу.

Наборы керамических концевых мер длины тонкие

Спецификация

Погрешность	EN ISO 3650

Суффикс № (-X) для выбора сертификата

ISO/DIN/JIS

Суффикс №	Сертификат инспекции	Сертификат калибровки JCSS
1	O	—
6	O	O

Серия 516 - шаг 0,001 мм

– Набор тонких концевых мер длины;
– С шагом 0,001 мм
Пример: чтобы заказать набор из 18-ти концевых мер длины 1-го класса точности, выбирайте код 516-375-60

Сертификат калибровки

Сертификат контроля



Набор к.м.д. из 18 шт.



Набор к.м.д. из 9 шт.

Плиток в наборе	№	Соответствующий стандарт/ класс точности и № суффикса *	Характеристики КМД		
		ISO/DIN/JIS	Размер	Шаг	Количество
18	516-373	(Класс K): -X0	0,991 - 0,999	0,001	9
	516-374	(Класс 0): -X0	1,001 - 1,009	0,001	9
	516-375	(Класс 1): -X0			
	516-376	(Класс 2): -X0			
9	516-381	(Класс K): -X0	1,001 - 1,009	0,001	9
	516-382	(Класс 0): -X0			
	516-383	(Класс 1): -X0			
	516-384	(Класс 2): -X0			
9	516-385	(Класс K): -X0	0,991 - 0,999	0,001	9
	516-386	(Класс 0): -X0			
	516-387	(Класс 1): -X0			
	516-388	(Класс 2): -X0			

Наборы керамических износостойких концевых мер длины

Спецификация

Погрешность	EN ISO 3650

Серия 516 - Наборы керамических концевых мер длины CERA

Сертификат контроля

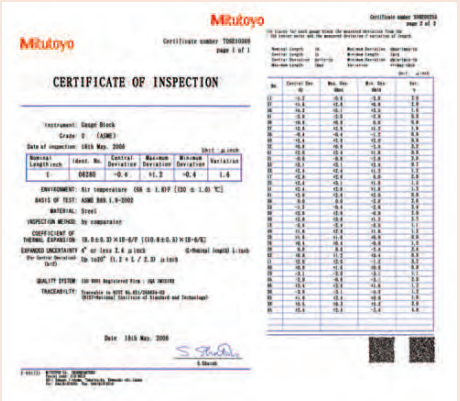

Концевые меры и сертификат контроля Mitutoyo

Сертификат контроля поставляется со всеми к.м.д. Mitutoyo с серийным номером на коробке набора и идентификационным номером на каждой мере. Указывается отклонение каждой меры от номинала. С помощью компаратора каждая мера сравнивается с эталоном. К.м.д класса K измеряются с помощью интерферометра.



Набор мер длины CERA 2



Защитные к.м.д. (выделены серым цветом выше) располагаются с каждой стороны к.м.д. для сбора мусора, возникающего в результате контакта рабочих деталей.

Плиток в наборе	№		Характеристики КМД		
		Класс	Размер	Шаг	Количество
2	516-832-10	0	1	-	2
	516-833-10	1			
2	516-830-10	0	2	-	2
	516-831-10	1			

Все продукты предназначены для продажи коммерческим клиентам. Иллюстрации продуктов приведены без каких-либо обязательств. Описания продукции, в частности технические спецификации, соответствуют действительным только при предварительном подтверждении. По рекомендуемым розничным ценам, пожалуйста, обратитесь к отдельному прайс-листу.

Набор керамических концевых мер длины для поверки микрометров

Серия 516

Сертификат калибровки

Сертификат контроля

С сертификатом калибровки

Плиток в наборе	№	Класс	Калибровочные/Стандартные приложения	Характеристики КМД
10	516-390-60 516-391-60 516-392-60	0 1 2	Особенно для микрометров с шагом шпинделя 2 мм (QuantuMike)	2,2/ 4,8/ 7,8/ 10,4/ 12/ 15,2/ 17,4/ 19,6/ 22,6/ 25 мм
10	516-156-60 516-157-60 516-158-60	0 1 2	EN ISO 3611 DIN 863 (1999) BDI/VDE/DGQ 2618	2,5/ 5,1/ 7,7/ 10,3/ 12,9/ 15/ 17,6/ 20,2/ 22,8/ 25 мм, стеклянная плоскопараллельная пластина (толщина = 12 мм)
10	516-185-60 516-186-60 516-187-60	0 1 2	EN ISO 3611 DIN 863 (1999) BDI/VDE/DGQ 2618	2,5/ 5,1/ 7,7/ 10,3/ 12,9/ 15/ 17,6/ 20,2/ 22,8/ 25 мм, Micro Checker, стеклянная плоскопараллельная пластина (толщина = 12 мм)

С сертификатом инспекции

Плиток в наборе	№	Класс	Калибровочные/Стандартные приложения	Характеристики КМД
10	516-390-10 516-391-10 516-392-10	0 1 2	Особенно для микрометров с шагом шпинделя 2 мм (QuantuMike)	2,2/ 4,8/ 7,8/ 10,4/ 12/ 15,2/ 17,4/ 19,6/ 22,6/ 25 мм
10	516-156-10 516-157-10 516-158-10	0 1 2	EN ISO 3611 DIN 863 (1999) BDI/VDE/DGQ 2618	2,5/ 5,1/ 7,7/ 10,3/ 12,9/ 15/ 17,6/ 20,2/ 22,8/ 25 мм, стеклянная плоскопараллельная пластина (толщина = 12 мм)
10	516-185-10 516-186-10 516-187-10	0 1 2	EN ISO 3611 DIN 863 (1999) BDI/VDE/DGQ 2618	2,5/ 5,1/ 7,7/ 10,3/ 12,9/ 15/ 17,6/ 20,2/ 22,8/ 25 мм, Micro Checker, стеклянная плоскопараллельная пластина (толщина = 12 мм)

Спецификация

Погрешность	EN ISO 3650



516-391-10



Micro checker 516-607
применимые наборы к.м.д.
516-156, 516-157, 516-158

Набор керамических концевых мер длины для поверки штангенциркулей

Серия 516

Сертификат контроля

Плиток в наборе	№	Класс	Калибровочные/ Стандартные приложения	Характеристики КМД
4	516-566-10 516-567-10	1 2	EN ISO 13385-1	4 меры: 10; 30; 50; 125 мм, установочное кольцо с сертификатом калибровки (Ø4 мм, Ø10 мм), контрольный штифт (Ø 10 мм), перчатка
3	516-150-10 516-151-10	1 2	DIN 862 (1988) VDI/VDE/DGQ 2618	3 меры: 30; 41,3; 131,4 мм, установочное кольцо без сертификата калибровки (Ø4 мм, Ø25 мм), перчатка



516-566-10

Все продукты предназначены для продажи коммерческим клиентам. Иллюстрации продуктов приведены без каких-либо обязательств. Описания продукции, в частности технические спецификации, соответствуют действительным только при предварительном подтверждении. По рекомендуемым розничным ценам, пожалуйста, обратитесь к отдельному прайс-листу.

Отдельные керамические концевые меры длины

Метрические меры длины

Пример заказа: чтобы заказать соответствующую стандартам ISO концевую меру 0,5 мм 1-го класса точности с сертификатом JCSS, выбирайте код 613506-036.

Сертификат калибровки

Сертификат контроля

Спецификация

Погрешность	EN ISO 3650
Комплектация	Пеноматериал для 0,5-100 мм в деревянном футляре для 125-500 мм

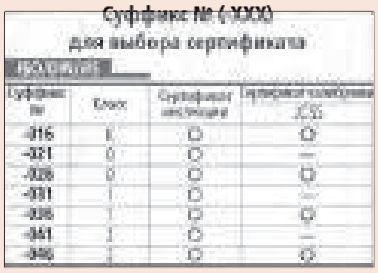

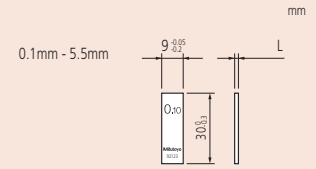

Номинальная длина: 0.1 мм - 5.5 мм

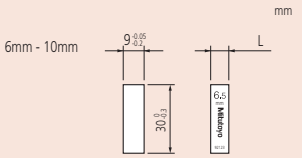

Номинальная длина: 6 мм - 10 мм

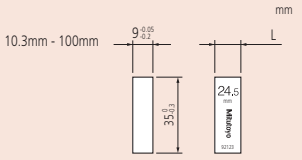

Номинальная длина: 10.3 мм - 100 мм

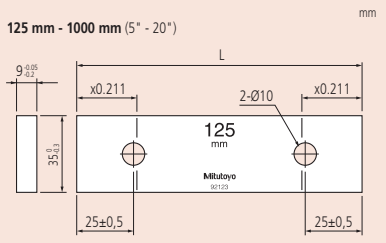

Номинальная длина: 125 мм - 1000 мм





Длина [мм]	№
0,5	613506
0,991	613551
0,992	613552
0,993	613553
0,994	613554
0,995	613555
0,996	613556
0,997	613557
0,998	613558
0,999	613559
1	613611
1,0005	613520
1,001	613521
1,002	613522
1,003	613523
1,004	613524
1,005	613525
1,2	613580
1,21	613581
1,22	613582
1,23	613583
1,24	613584
1,25	613585
1,26	613586
1,27	613587
1,28	613588
1,29	613589
1,3	613590
1,31	613591
1,32	613592
1,33	613593
1,34	613594
1,35	613595
1,36	613596
13	613623
13,5	613653
14	613624
14,5	613654
15	613625
15,5	613655
16	613626
16,5	613656
17	613627
17,5	613657
17,6	613854
18	613628
18,5	613658
19	613629
19,5	613659
20	613672

Длина [мм]	№
1,006	613526
1,007	613527
1,008	613528
1,009	613529
1,01	613561
1,02	613562
1,03	613563
1,04	613564
1,05	613565
1,06	613566
1,07	613567
1,08	613568
1,09	613569
1,1	613570
1,11	613571
1,12	613572
1,13	613573
1,37	613597
1,38	613598
1,39	613599
1,4	613600
1,41	613601
1,42	613602
1,43	613603
1,44	613604
1,45	613605
1,46	613606
1,47	613607
1,48	613608
1,49	613609
1,5	613641
1,6	613516
1,7	613517
1,8	613518
20,2	613855
20,5	613660
21	613631
21,5	613661
22	613632
22,5	613662
22,8	613856
23	613633
23,5	613663
24	613634
25	613635
25,25	613754
30	613673
35	613755
40	613674
41,3	613857

Длина [мм]	№
1,14	613574
1,15	613575
1,16	613576
1,17	613577
1,18	613578
1,19	613579
1,9	613519
2	613612
2,5	613642
3	613613
3,5	613643
4	613614
4,5	613644
5	613615
5,1	613850
5,5	613645
6	613616
6,5	613646
7	613617
7,5	613647
7,7	613851
8	613618
8,5	613648
9	613619
9,5	613649
10	613671
10,3	613852
10,5	613650
11	613621
11,5	613651
12	613622
12,5	613652
12,9	613853
45	613756
50	613675
60	613676
70	613677
75	613801
80	613678
90	613679
100	613681
125	613802
131,4	613858
150	613803
175	613804
200	613682
250	613805
300	613683
400	613684
500	613685

Все продукты предназначены для продажи коммерческим клиентам. Иллюстрации продуктов приведены без каких-либо обязательств. Описания продукции, в частности технические спецификации, соответствуют действительным только при предварительном подтверждении. По рекомендуемым розничным ценам, пожалуйста, обратитесь к отдельному прайс-листу.

Концевые меры длины с калиброванным CTE

Концевые меры длины с откалиброванным коэффициентом температурного расширения

Эти концевые меры длины с калиброванным коэффициентом теплового расширения (CTE).

Преимущества:

- Mitutoyo предлагает высококлассные концевые меры (стальные и керамические), которые превосходят меры класса K, благодаря их качеству, поддерживаемому лучшими технологиями Mitutoyo.
- Точное определение коэффициента теплового расширения достигается за счет использования запатентованного двойного интерферометра (DFI).
- Длина каждой концевой меры откалибрована на высокоточной интерферометрической установке(GBI).
- Погрешность коэффициента теплового расширения: 0,035 x 10^{-6} /K (k=2).
- Погрешность измерения длины: 30 нм (k=2), для мер 100 мм.



Сертификат калибровки

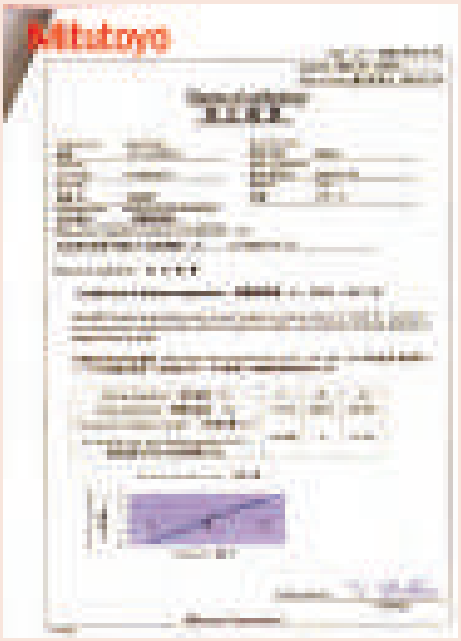

К каждой к.м.д. прилагается заводской сертификат калибровки.

Сера

№	Длина [мм]	Погрешность
613681-01B	100	Класс K по JIS/DIN/ISO
613802-01B	125	Класс K по JIS/DIN/ISO
613803-01B	150	Класс K по JIS/DIN/ISO
613804-01B	175	Класс K по JIS/DIN/ISO
613682-01B	200	Класс K по JIS/DIN/ISO
613805-01B	250	Класс K по JIS/DIN/ISO
613683-01B	300	Класс K по JIS/DIN/ISO
613684-01B	400	Класс K по JIS/DIN/ISO
613685-01B	500	Класс K по JIS/DIN/ISO

Сталь

№	Длина [мм]	Погрешность
611681-01B	100	Класс K по JIS/DIN/ISO
611802-01B	125	Класс K по JIS/DIN/ISO
611803-01B	150	Класс K по JIS/DIN/ISO
611804-01B	175	Класс K по JIS/DIN/ISO
611682-01B	200	Класс K по JIS/DIN/ISO
611805-01B	250	Класс K по JIS/DIN/ISO
611683-01B	300	Класс K по JIS/DIN/ISO
611684-01B	400	Класс K по JIS/DIN/ISO
611685-01B	500	Класс K по JIS/DIN/ISO

Все продукты предназначены для продажи коммерческим клиентам. Иллюстрации продуктов приведены без каких-либо обязательств. Описания продукции, в частности технические спецификации, соответствуют действительным только при предварительном подтверждении. По рекомендуемым розничным ценам, пожалуйста, обратитесь к отдельному прайс-листу.

Керамические меры длины ZERO

Спецификация

Материал	Керамика со сверхнизким коэффициентом теплового расширения 826HV10*2
Класс*1	K
Стандартные принадлежности	Сертификат контроля, сертификат калибровки и специальный алюминиевый кейс
Коэффициент теплового расширения*2	0 ± 0,02 x 10^{-6}/K (при 20°C)*2
Плотность*2	2,5 g/cm^3

*1
Если вас не устраивает класс точности K и вы хотите приобрести концевые меры другого класса, обратитесь в компанию Mitutoyo.
*2
Данные, заявленные поставщиком материала.

Плоскопараллельные концевые меры со сверхнизким коэффициентом линейного расширения

- Коэффициент температурного расширения при температуре 20 ±1°C более чем в 500 раз меньше, чем у стали.
- Размеры и коэффициент температурного расширения практически не изменяются со временем.
- Малый вес и простота в использовании.
- Не подвержены коррозии
- Изготовлены из немагнитного материала

Сертификат калибровки



№	Погрешность	Длина [мм]
617673-016	Класс K по ISO/JIS/DIN	30
617675-016	Класс K по ISO/JIS/DIN	50
617681-016	Класс K по ISO/JIS/DIN	100
617682-016	Класс K по ISO/JIS/DIN	200
617683-016	Класс K по ISO/JIS/DIN	300
617684-016	Класс K по ISO/JIS/DIN	400
617685-016	Класс K по ISO/JIS/DIN	500
617840-016	Класс K по ISO/JIS/DIN	600
617841-016	Класс K по ISO/JIS/DIN	700
617843-016	Класс K по ISO/JIS/DIN	800
617844-016	Класс K по ISO/JIS/DIN	900
617845-016	Класс K по ISO/JIS/DIN	1000
516-771-60	Класс K по ISO/JIS/DIN	Набор из вышеперечисленного

Сравнительные характеристики материалов концевых мер длины

	ZERO CERA BLOCK	Стекло с малым коэффициентом теплового расширения	CERA BLOCK	Сталь	Карбид вольфрама
Коэффициент теплового расширения (10^{-6}/K)	0 ± 0,02 *2) *3)	0 ± 0,02 *2) *3)	9,3 ± 0,5	10,8 ± 0,5	5,5 ± 1
Теплопроводность (Вт / м * K)	3,7	1,7	2,9	54,4	79,5
Удельная плотность	2,5	2,55	6	7,8	14,8
Модуль Юнга (ГПа)	130	90	206	206	618
Коэффициент Пуассона	0,3	0,25	0,3	0,3	0,2
Прочность на изгиб (3 точки) (МПа)	210	143	1270	1960	1960
Вязкость разрушения (МПа*$м^{1/2}$)	1,2	0,69 *4)	7	120	12
Твердость по Виккерсу (HV)	826 *3)	680	1350	800	1650

1) Материал для продуктов Mitutoyo
2) Значение при 20°C
3) Значение заявлено поставщиком материала
4) Значение измерено поставщиком материала (для справки)

Все продукты предназначены для продажи коммерческим клиентам. Иллюстрации продуктов приведены без каких-либо обязательств. Описания продукции, в частности технические спецификации, соответствуют действительным только при предварительном подтверждении. По рекомендуемым розничным ценам, пожалуйста, обратитесь к отдельному прайс-листу.

Принадлежности концевых мер длины

Серия 516

Специально разработаны для концевых мер длины большой длины (более 100 мм), которые имеют два отверстия для крепления



516-605

№	В комплекте
516-605	Держатель A (**619031**)- 1 шт Держатель B (**619032**)- 1 шт Держатель C (**619033**)- 1 шт Держатель D (**619034**)- 1 шт Держатель E (**619035**)- 1 шт Адаптор (**619036**)- 3 шт Основание держателя 35 мм (**619009**)- 1 шт Полукруглая губка 12 мм (**619013**)- 2 шт Плоская губка (**619018**)- 2 шт Метчик (**619019**)- 1 шт



Держатель A : 619031
Для скрепления двух концевых мер длины с номинальным размером более 125 мм.

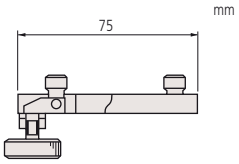

619031



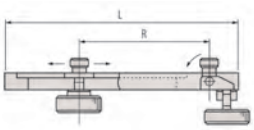

619032 / 619033

Держатели B и C :
Предназначены для соединения двух длинных концевых мер длины с другими мерами до 35 мм (Держатель B) или 140 мм (Держатель C). Также используются для крепления губок с помощью двух адаптеров.
Держатель B : 619032 (R макс.= 90 мм - L= 126 мм)
Держатель C : 619033 (R макс.= 200 мм - L= 236 мм)



Держатель D : 619034
Используется для соединения с основанием держателя.

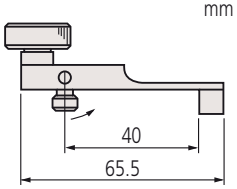

619034

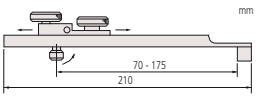

Держатель E : 619035
Используется для соединения с основанием держателя вместе с другими к.м.д. до 125 мм. Используется для крепления губок с одним адаптером.

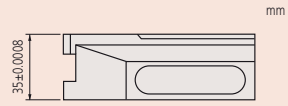

Основание держателя : 619009

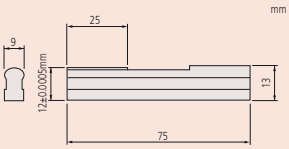

Скругленная губка : 619013

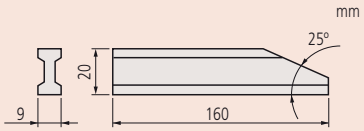

Плоская губка : 619018

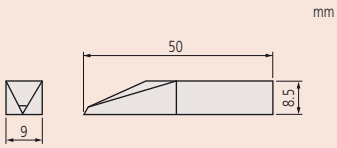

Метчик : 619019

Все продукты предназначены для продажи коммерческим клиентам. Иллюстрации продуктов приведены без каких-либо обязательств. Описания продукции, в частности технические спецификации, соответствуют действительным только при предварительном подтверждении. По рекомендуемым розничным ценам, пожалуйста, обратитесь к отдельному прайс-листу.

Принадлежности концевых мер длины

Серия 619

Эти принадлежности специально разработаны для длинных концевых мер длины более 100 мм, у которых есть два соединительных отверстия.



516-601J



516-602J

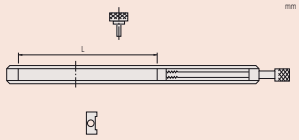

Держатель : 619002 до 619005
Для крепления плоских губок, метчика и т.д. к стопке к.м.д.

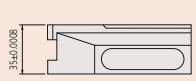

Удерживающее основание 35 мм : 619009
Используется в качестве основания для блока КМД и различных креплений



Полукруглые губки : от 619010 до 619014

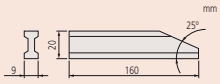

Плоская губка: 619018
Создает наружные и внутренние размеры (но не внутренний диаметр) при использовании пары плоских губок в держателе.

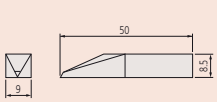

Метчик : 619019

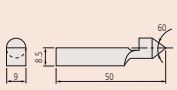

Центрирующая губка : 619020

Вставляется в небольшое отверстие или центровочное отверстие для обеспечения точки для начертания круговых линий при помощи блока КМД с точечной губкой.

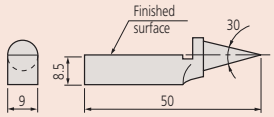

Точечные губки : 619021
Для проверки расстояний между линиями и точками.



Трехгранная поверочная линейка: 619022/619023
Может использоваться для определения параллельности.

1. Набор

№	В комплекте
516-601J	(1 x 619003; 1 x 619004; 1 x 619005; 1 x 619009; 2 x 619010; 2 x 619011; 2 x 619012; 2 x 619013; 2 x 619014; 2 x 619018; 1 x 619019; 1 x 619020; 2 x 619021; 1 x 619022; 1 x 619023)
516-602J	1 x 619002; 1 x 619003; 1 x 619004; 1 x 619005; 1 x 619009; 2 x 619010; 2 x 619011; 2 x 619012; 1 x 619019; 1 x 619020; 1 x 619022)

2. Держатель

№	L [мм]
619002	15-60
619003	5-100
619004	15-160
619005	20-250

3. Основание держателя

№	Описание
619009	35 мм

4. Полукруглая губка

№	Размер	A [мм]	B [мм]	C [мм]	H, мм [мм]
619010	Полукруглая губка 2 мм	5,5	40	7,5	2±0,0005 мм
619011	Полукруглая губка 5 мм	14	45	7,5	5±0,0005 мм
619012	Полукруглая губка 8 мм	18,5	50	8,5	8±0,0005 мм
619013	Полукруглая губка 12 мм	25	75	13	12±0,0005 мм
619014	Полукруглая губка 20 мм	25	125	20,5	20±0,0005 мм

5. Разнообразные губки

№	Описание
619018	Плоская губка
619019	Точечный наконечник
619020	Точечные губки
619021	Точечная губка

6. Трёхгранная поверочная линейка

№	A [мм]
619022	16
619023	19,5

Все продукты предназначены для продажи коммерческим клиентам. Иллюстрации продуктов приведены без каких-либо обязательств. Описания продукции, в частности технические спецификации, соответствуют действительным только при предварительном подтверждении. По рекомендуемым розничным ценам, пожалуйста, обратитесь к отдельному прайс-листу.

Абразивный камень (Ceraston)

Принадлежности для обслуживания концевых мер длины

– Абразивный камень из алюмооксидной керамики для удаления неровностей с таких твердых материалов, как керамика, с чем не могут справиться обычные абразивные камни.
– Может применяться для ухода как за стальными, так и за керамическими к.м.д. CERA.

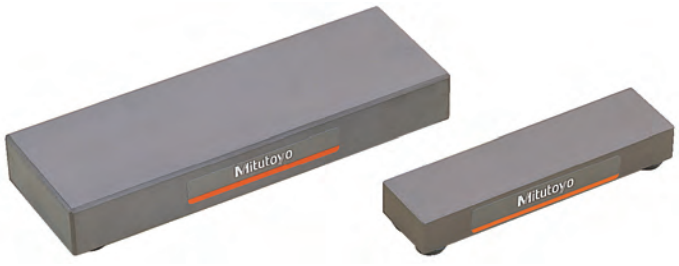

601644 601645

№	Размеры (ДхШхВ)	Масса [г]
601645	100 x 25 x 12 мм	110
601644	150 x 50 x 20 мм	530



Устранение неровностей

1 Протрите пыль и масляные пленки с концевых мер и Ceraston (или Арканзас камень) с помощью растворителя (сольвент).
2 Поместите к.м.д. на Ceraston так, чтобы измеряемая поверхность с неровностями находилась на абразивной поверхности камня. При легком надавливании перемещайте к.м.д. туда-обратно примерно десять раз (Рис. 1). Используйте резиновую подушечку, чтобы прижимать тонкий калибр (Рис. 2).
3 Проверьте измеряемую поверхность на наличие неровностей. Если неровности остались, то повторите шаг 2. Если неровности очень большие, то они не могут быть удалены абразивным камнем. Если так то выбрасьте эту к.м.д.



Заметка: Абразивная поверхность Ceraston должна быть плоской посредством полировки время от времени. После полировки ceraston, порошок должен быть полностью удален с поверхности камня, чтобы предотвратить царапины на КМД. Mitutoyo не предлагает Арканзасские камни.

Комплект для обслуживания мер длины

Серия 516

– Включает все необходимые приспособления для ежедневного обслуживания и ухода за концевыми мерами длины.
– Поставляется в деревянном футляре.



№	Включенные приборы и принадлежности
516-650E	Ceraston (камень) (**601645**): Используется для удаления неровностей с измеряемой поверхности. Пинцет (**600004**): Используется для обработки тонких концевых мер. Грушакисть (**600005**): Используется для сдувания пыли с измерительной поверхности. Чистящая бумага (**600006**): Используется для очистки от ржавчины и загрязнений. Искуственная кожа (**600007**): Подкладка под концевые меры. Флакон для реактивов (**600008**): Бутылка для протирочной жидкости (100 мл). **Без жидкости.** Перчатки (**600009D**)

Опциональные аксессуары

№	Описание
600001D	Антикоррозионное масло, 500 мл

Расходуемые аксессуары

№	Описание
601645	Ceraston (камень), 100x25x12 мм
600004	Микропинцеты
600005	Грушакисть
600006	Бумага для чистки
600007	Коврик из искусственной кожи
600008	Флакон для реактивов, 100 мл
600009D	Перчатки, белые

Все продукты предназначены для продажи коммерческим клиентам. Иллюстрации продуктов приведены без каких-либо обязательств. Описания продукции, в частности технические спецификации, соответствуют действительным только при предварительном подтверждении. По рекомендуемым розничным ценам, пожалуйста, обратитесь к отдельному прайс-листу.